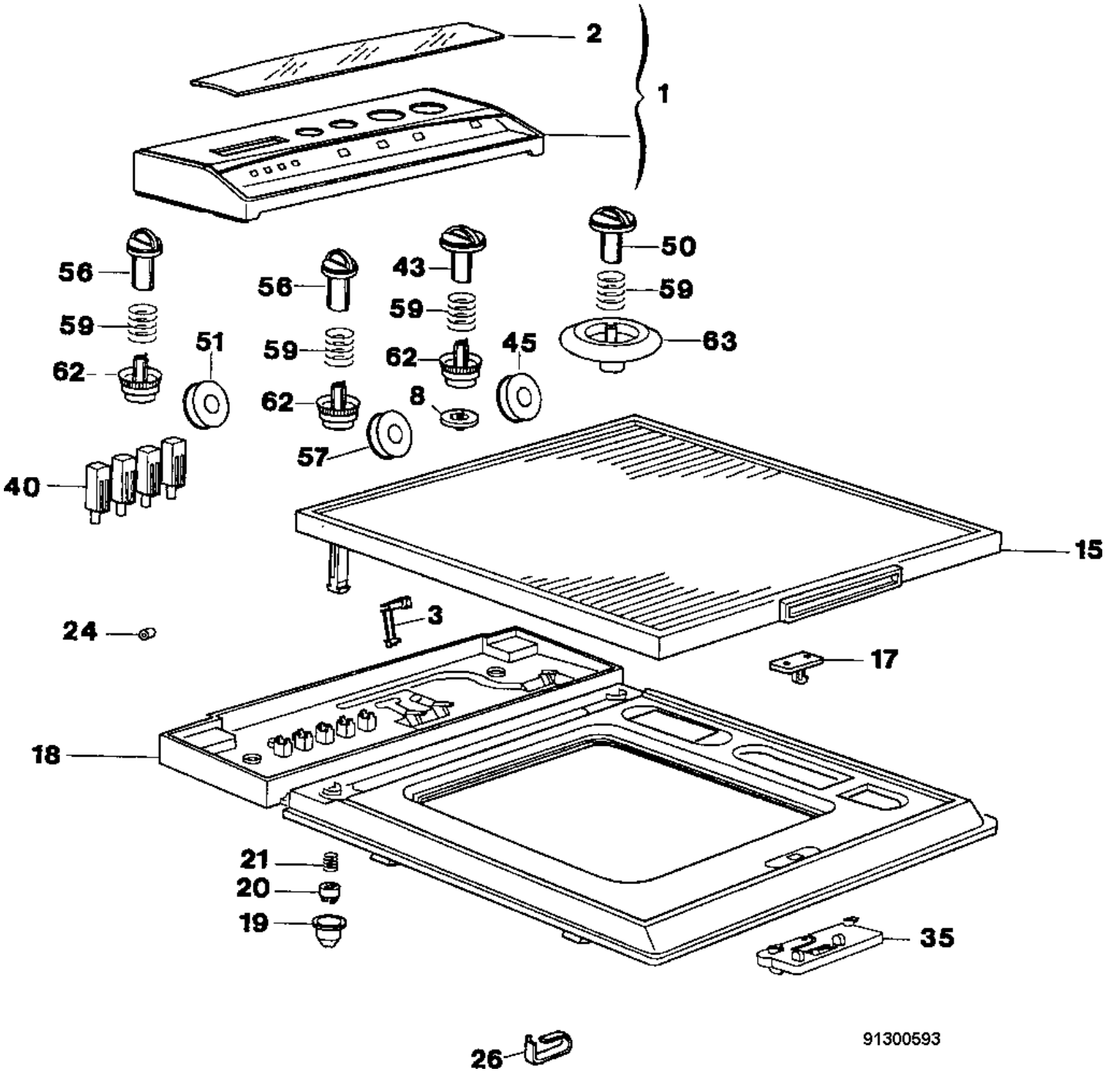
2
1
56
56
43
50
59
59
59
59
51
62
62
62
45
63
8
57
40
15
3
24
17
18
21
20
19
35
26
91300593