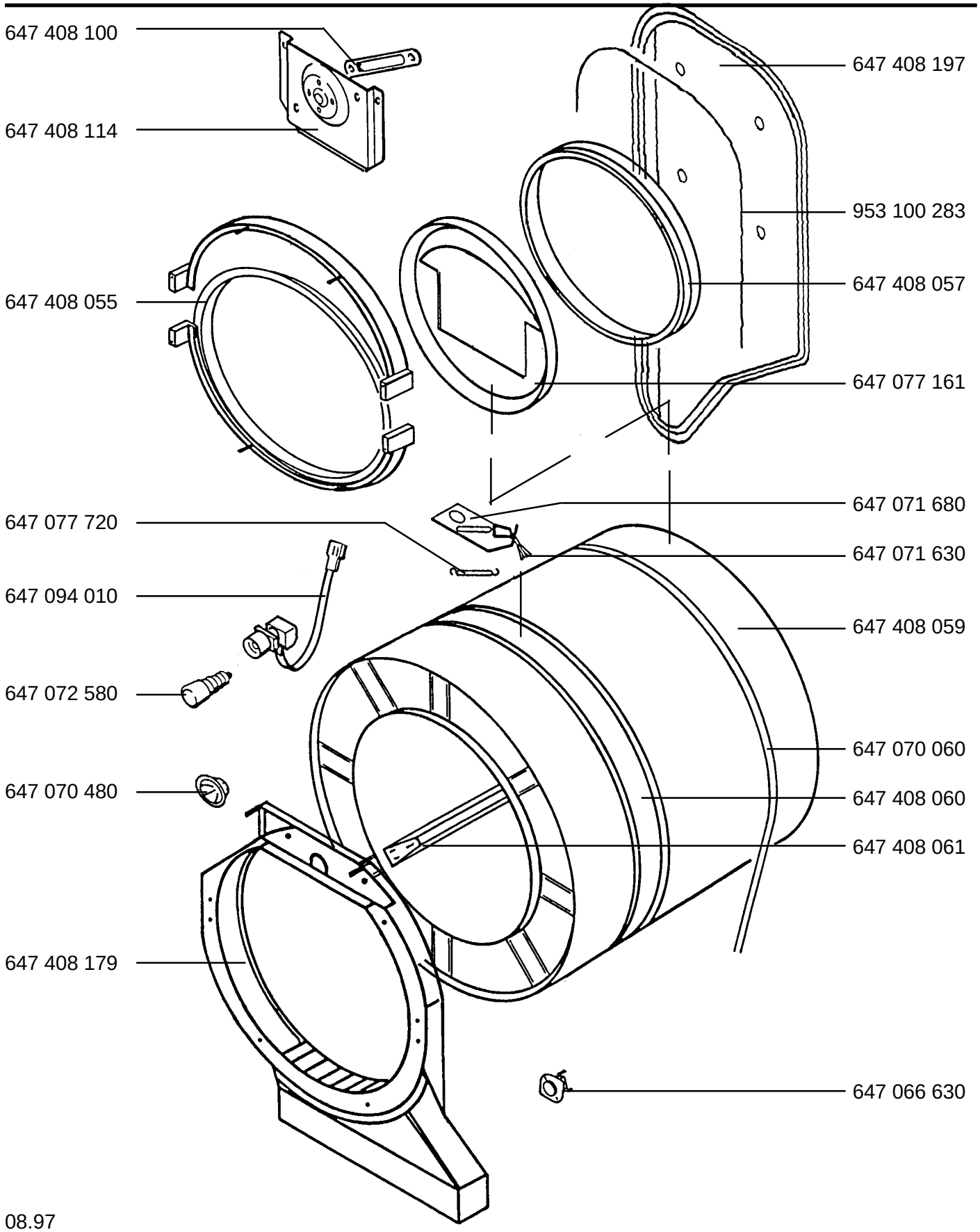LAVATHERM CARAT 3308 WEISS E-Nr. 916 011 012
LAVATHERM 3306 WEISS E-Nr. 916 011 013 A