AEG-Kundendienst K 10

1706

LAVATHERM 5400 WEISS E-Nr.916 014 044

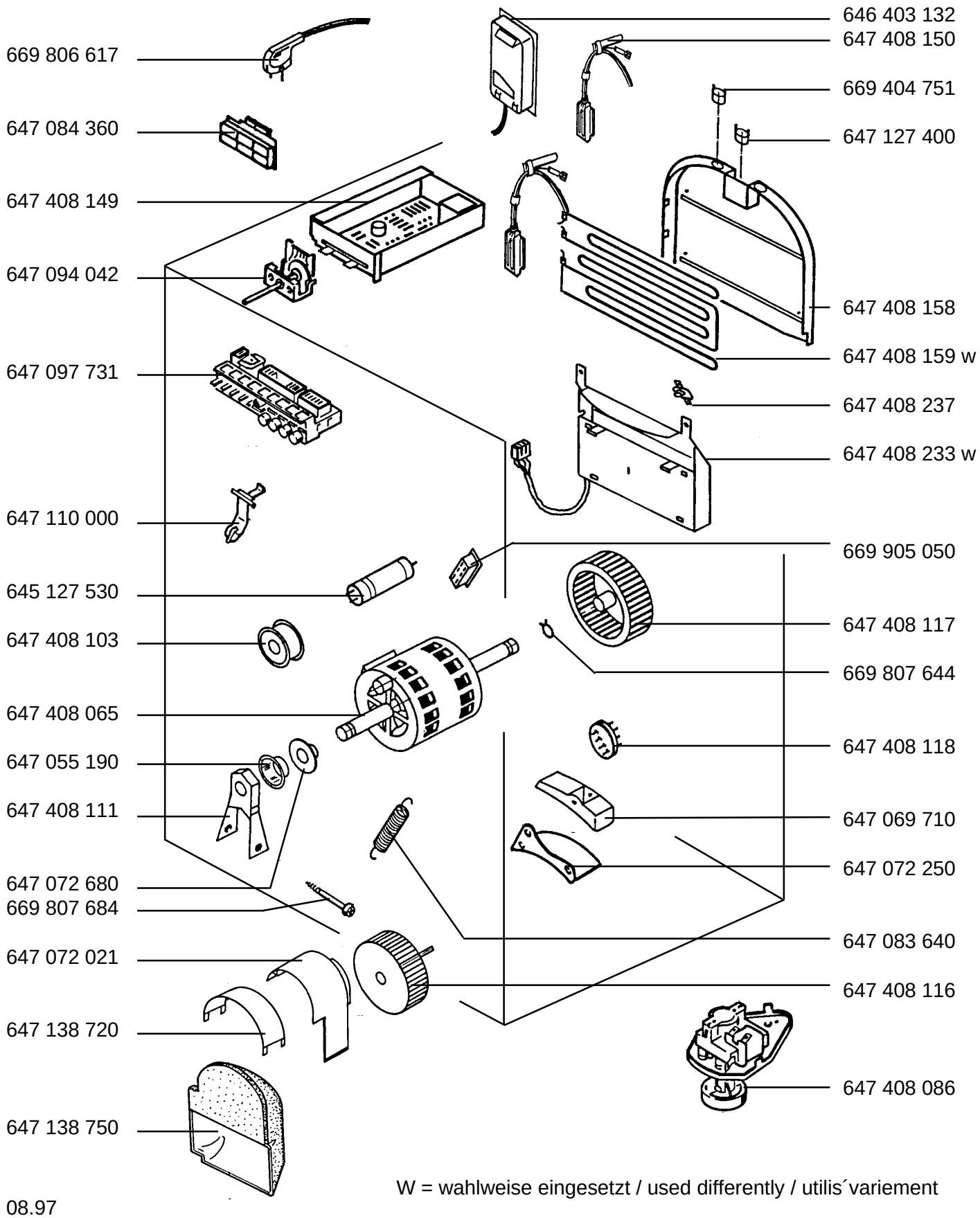

W = wahlweise eingesetzt / used differently / utilis´variement

08.97