K 05
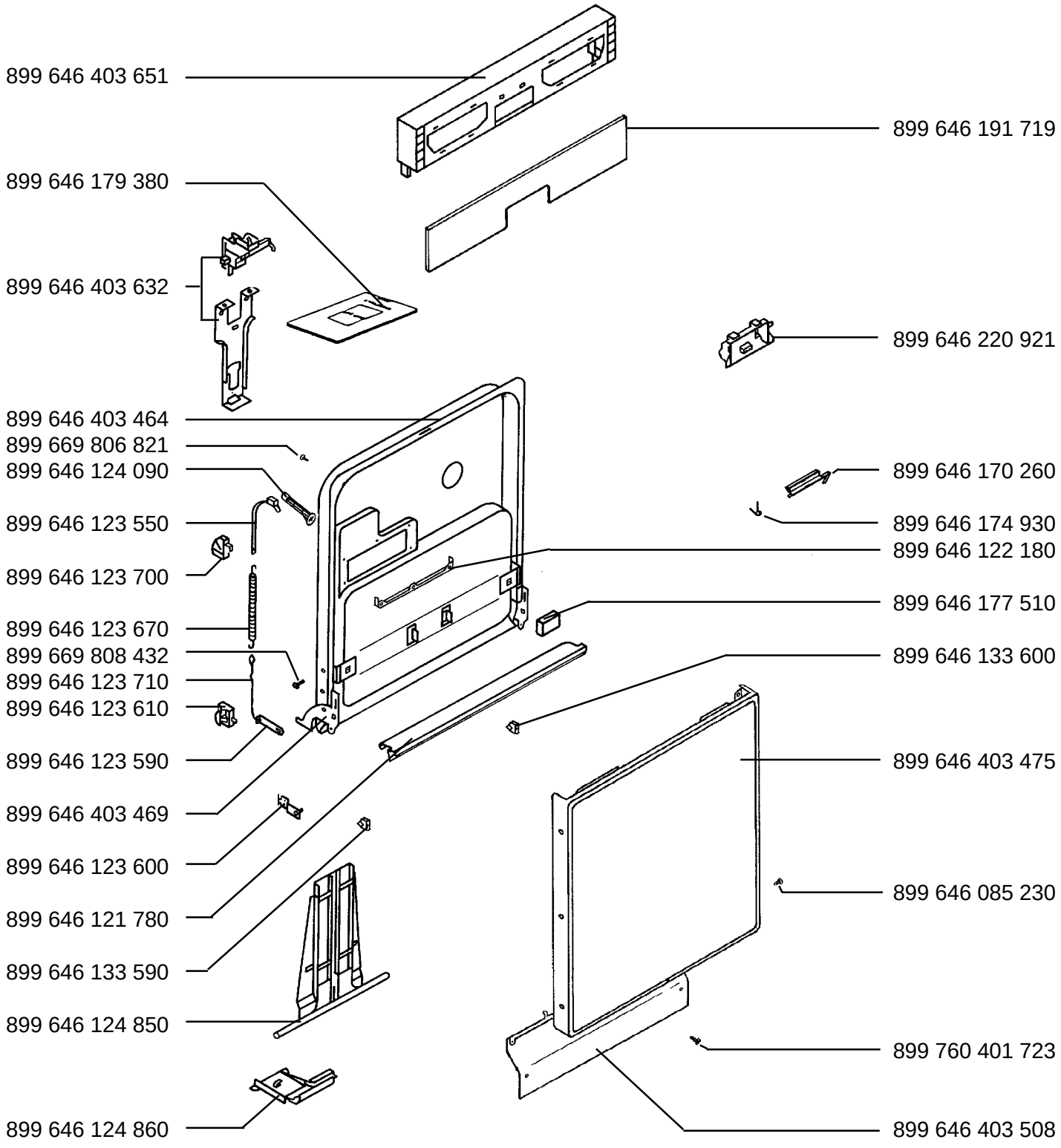
GSA 4632 - w Prod.-Nr. 911 232 196 -DE-NL-BE-