# L 11
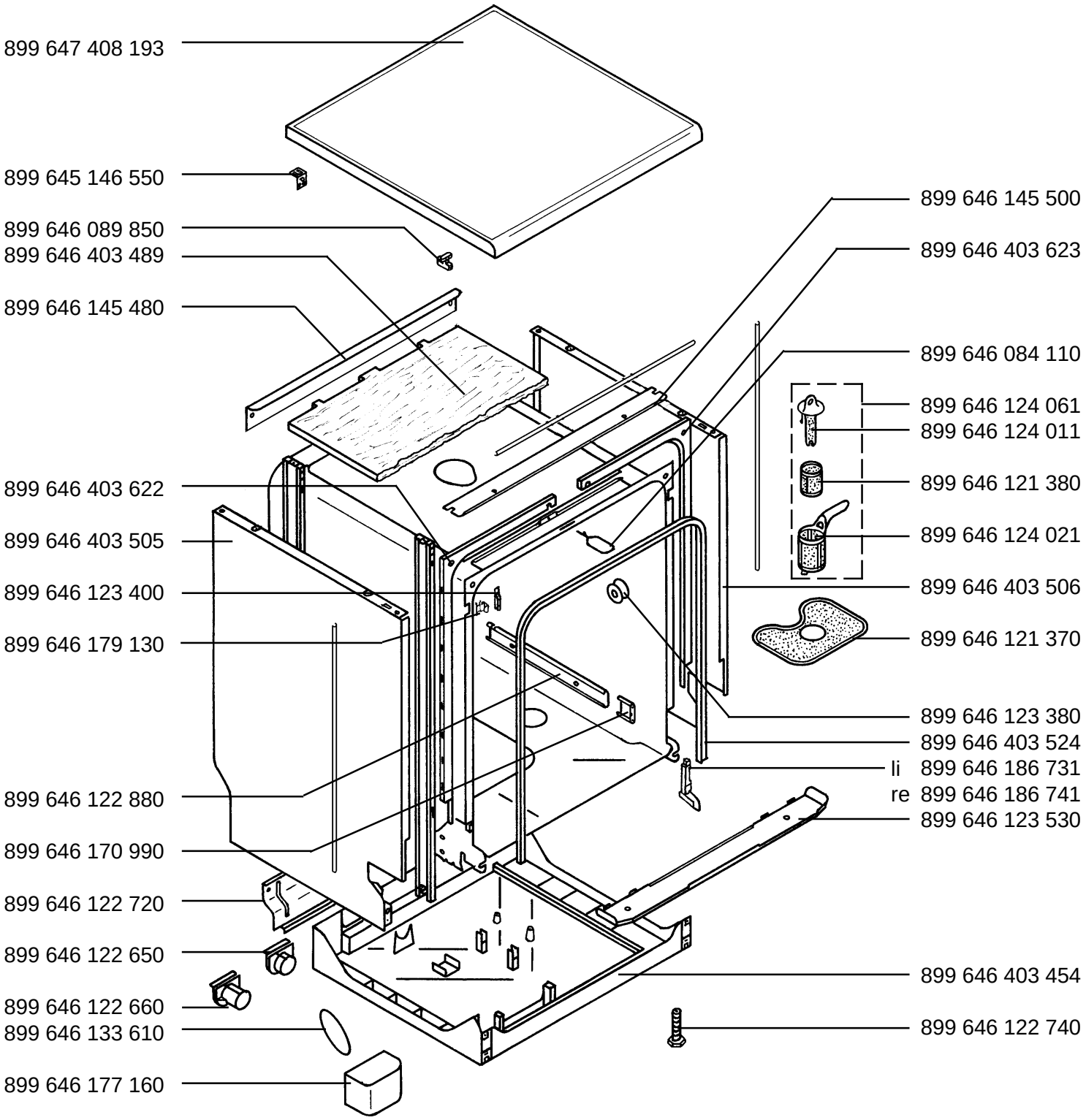
GSA 4661 - w  Prod.-Nr. 911 232 200  -DE-NL-BE-