L 09
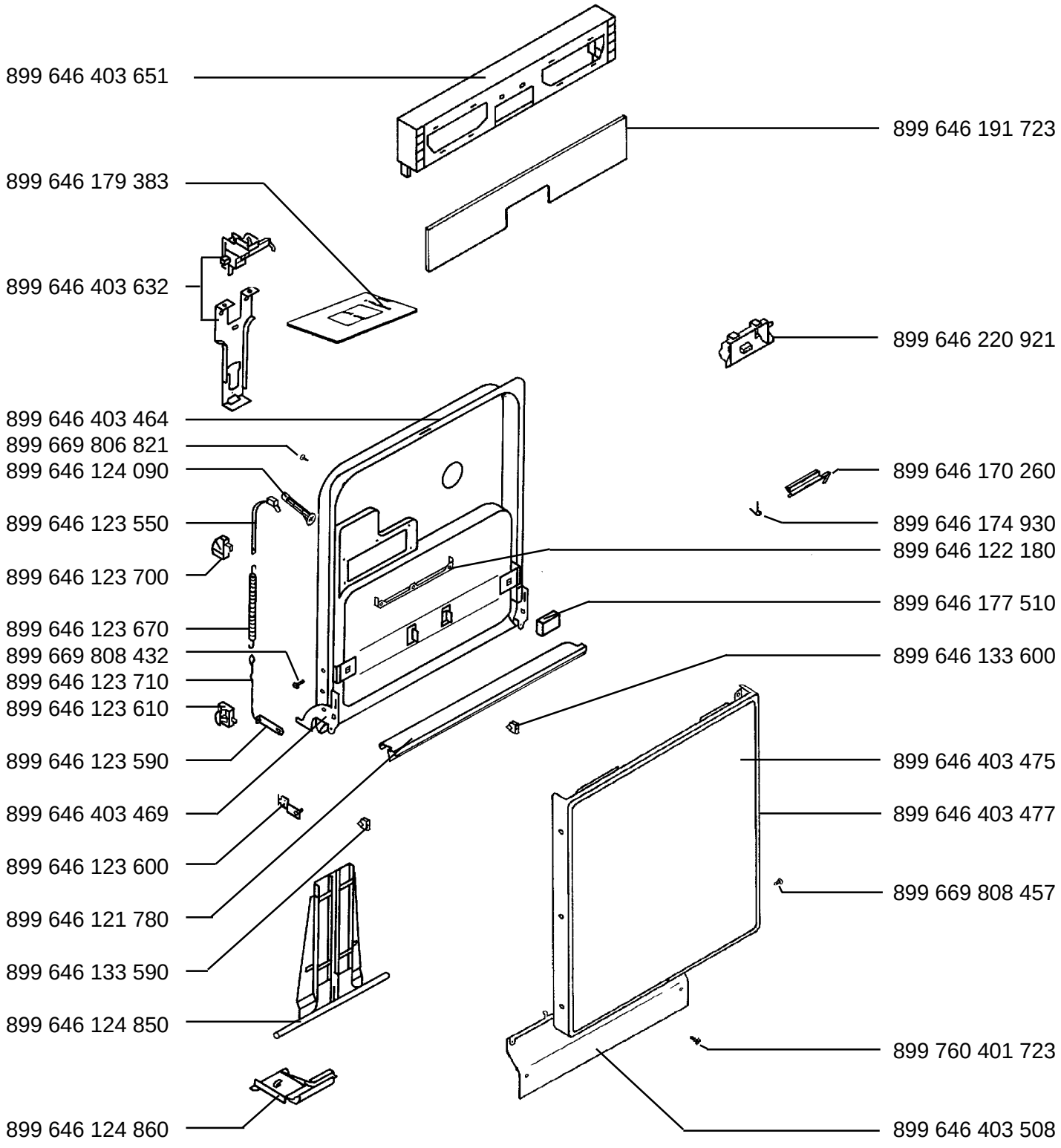
GSA 4661 - w Prod.-Nr. 911 232 200 -DE-NL-BE-