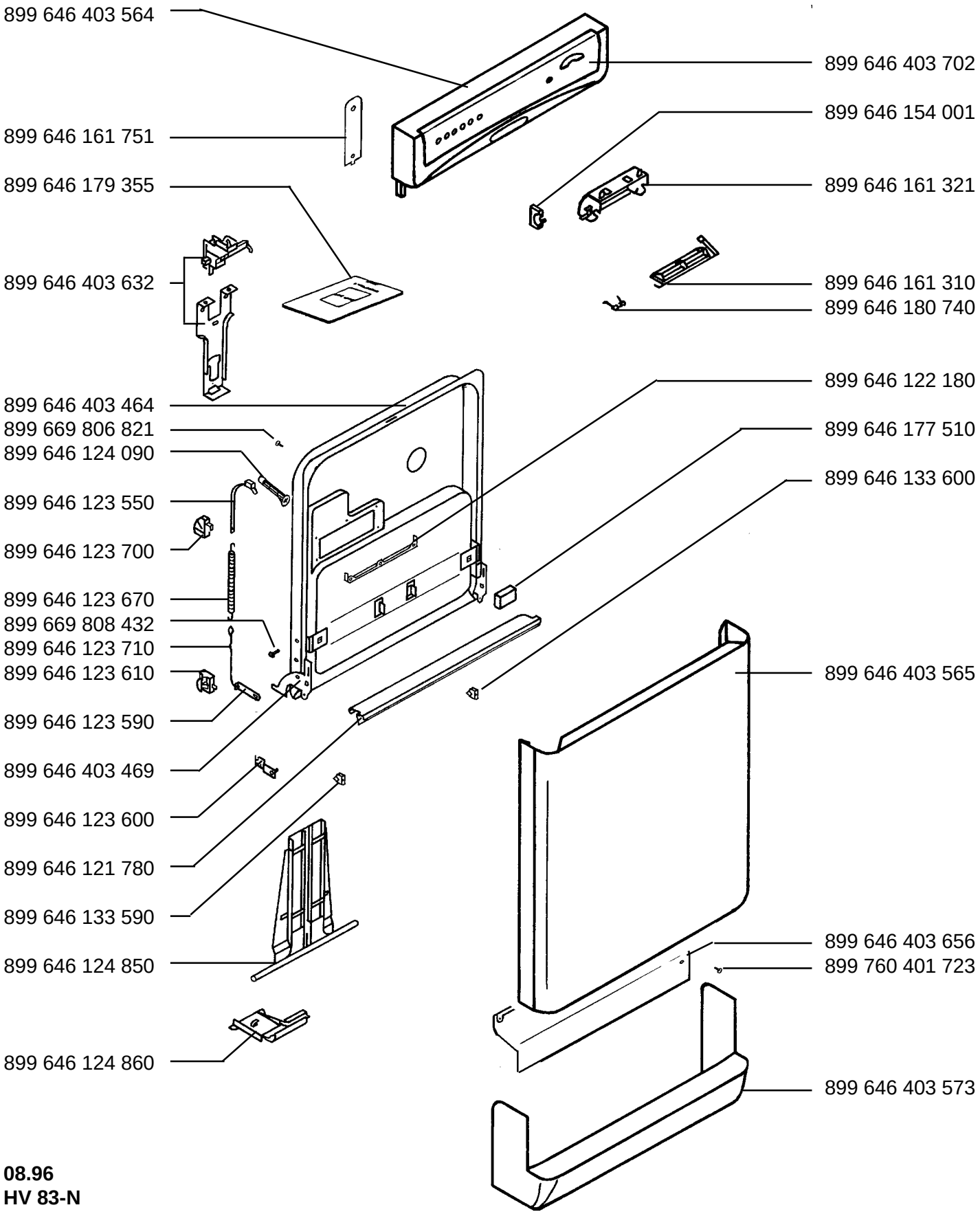ESF 675 - w Prod.-Nr. 911 232 189 -IT-