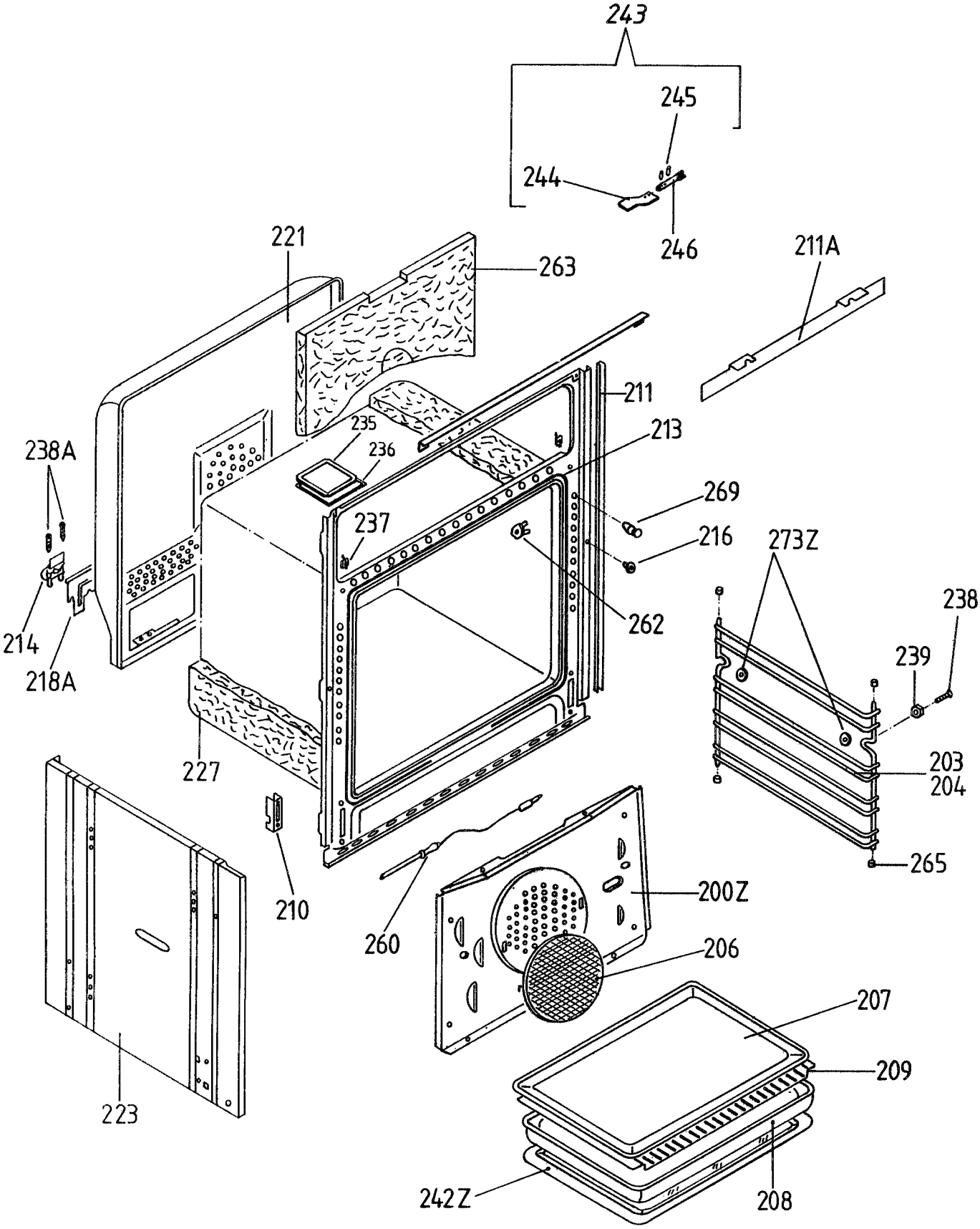
243
245
244
246
221
263
211A
211
213
235
236
238A
269
237
216
273Z
262
238
214
239
218A
203
204
227
265
210
200Z
260
206
207
209
223
242Z
208

948-00405