A 07
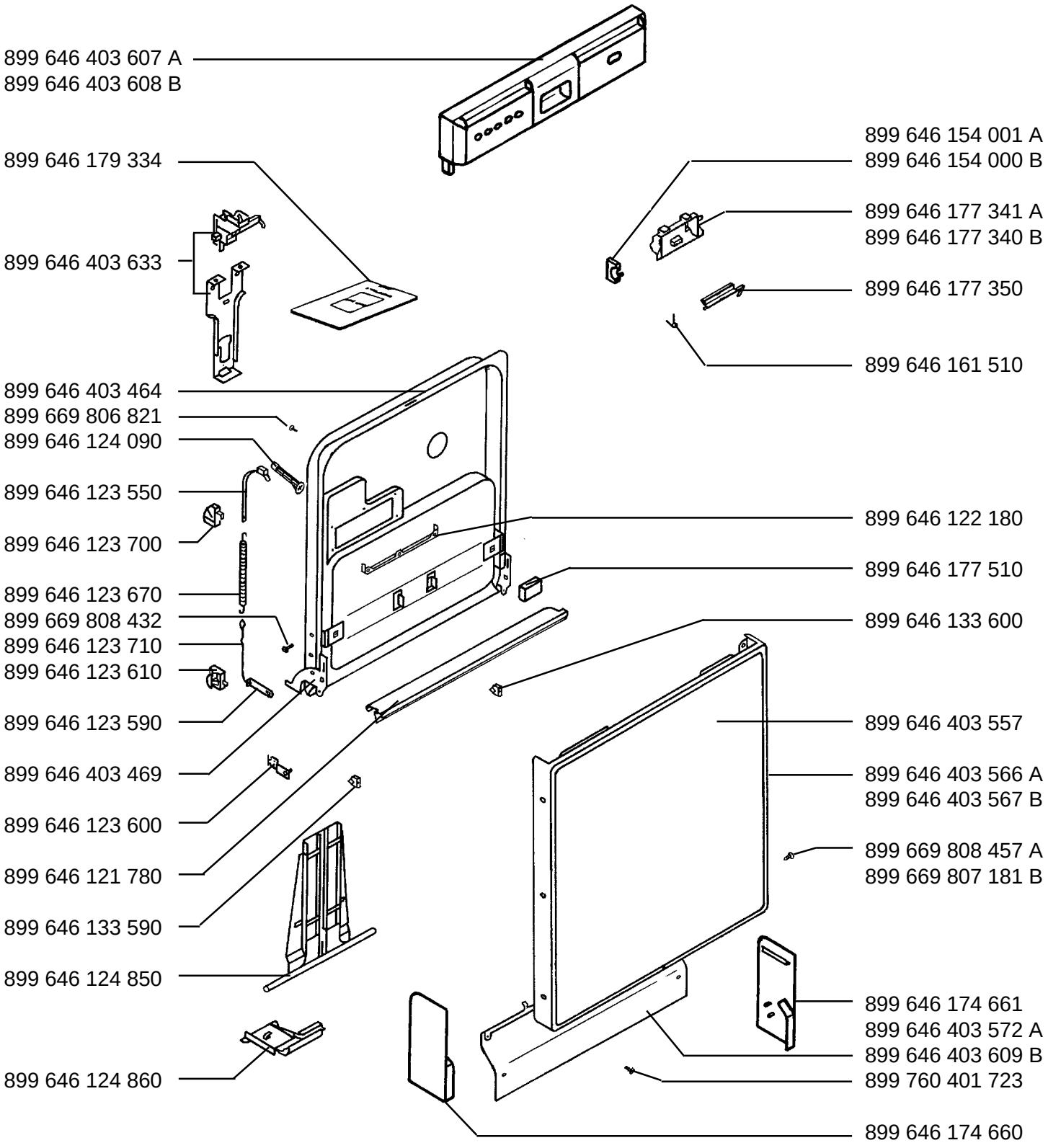
GSU 4641 - w	Prod.-Nr. 911 234 193 A	-DE-
GSU 4641 - b	Prod.-Nr. 911 234 194 B	-DE-