A 01
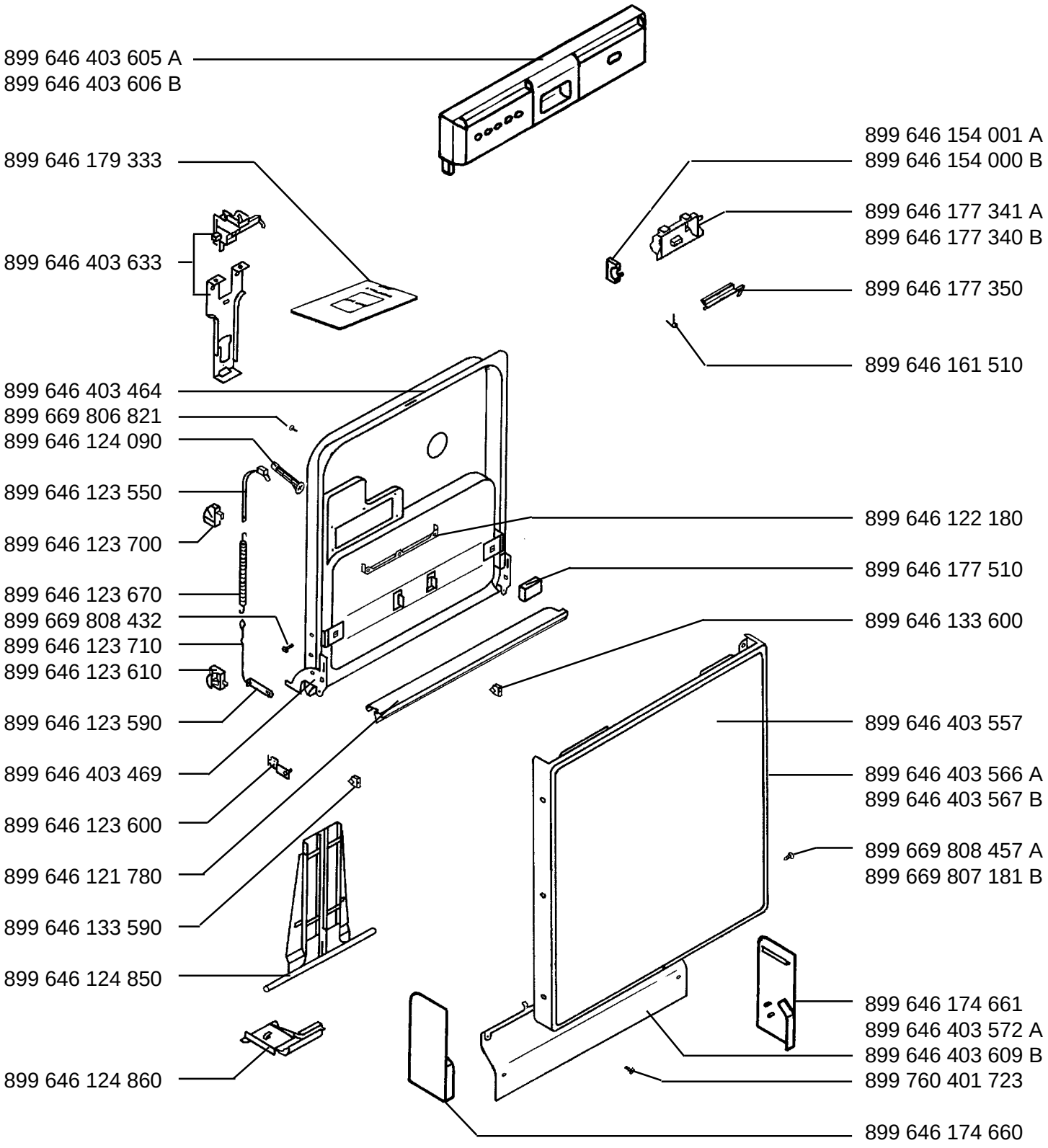
GSU 4655 - w	Prod.-Nr. 911 234 191 A	-DE-
GSU 4655 - b	Prod.-Nr. 911 234 192 B	-DE-