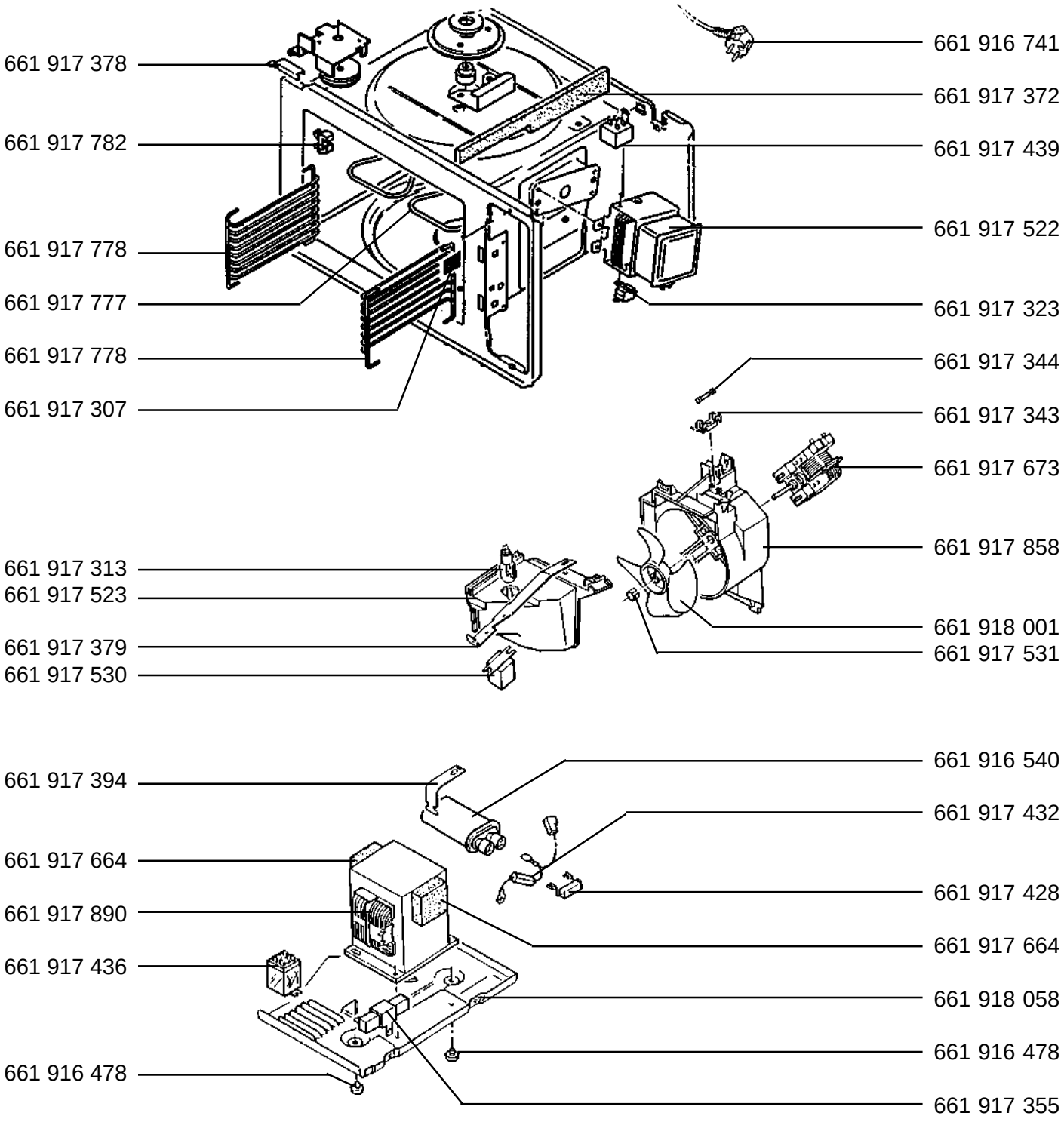MICROMAT	DUO 220-d	E-Nr. 947 002 250 A	EU
	DUO 220-w	E-Nr. 947 002 251 B	EU