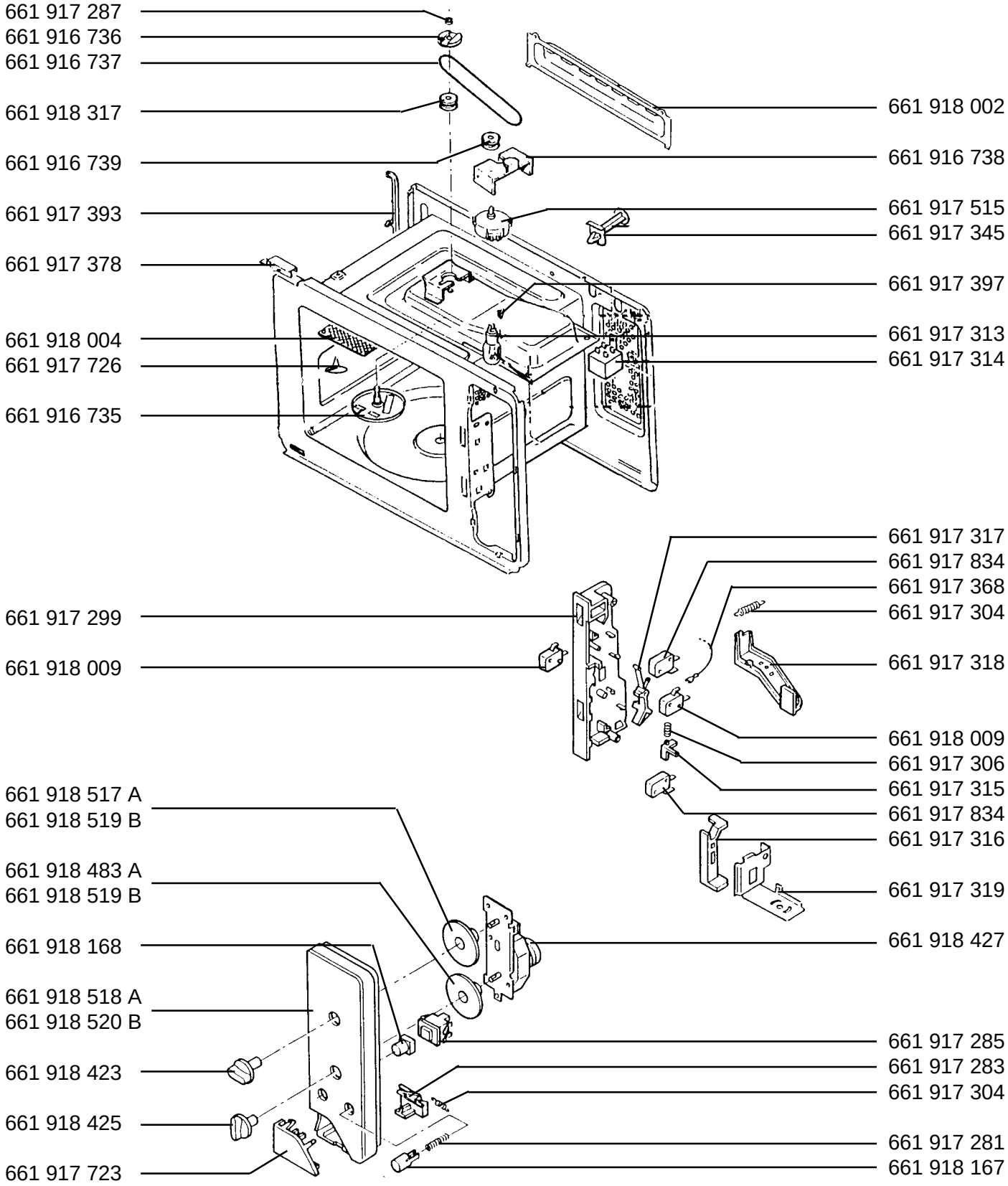MICROMAT	110 E/U-b	E-Nr. 947 001 212 A	DE
	110 E/U-m	E-Nr. 611 831 710 B	DE