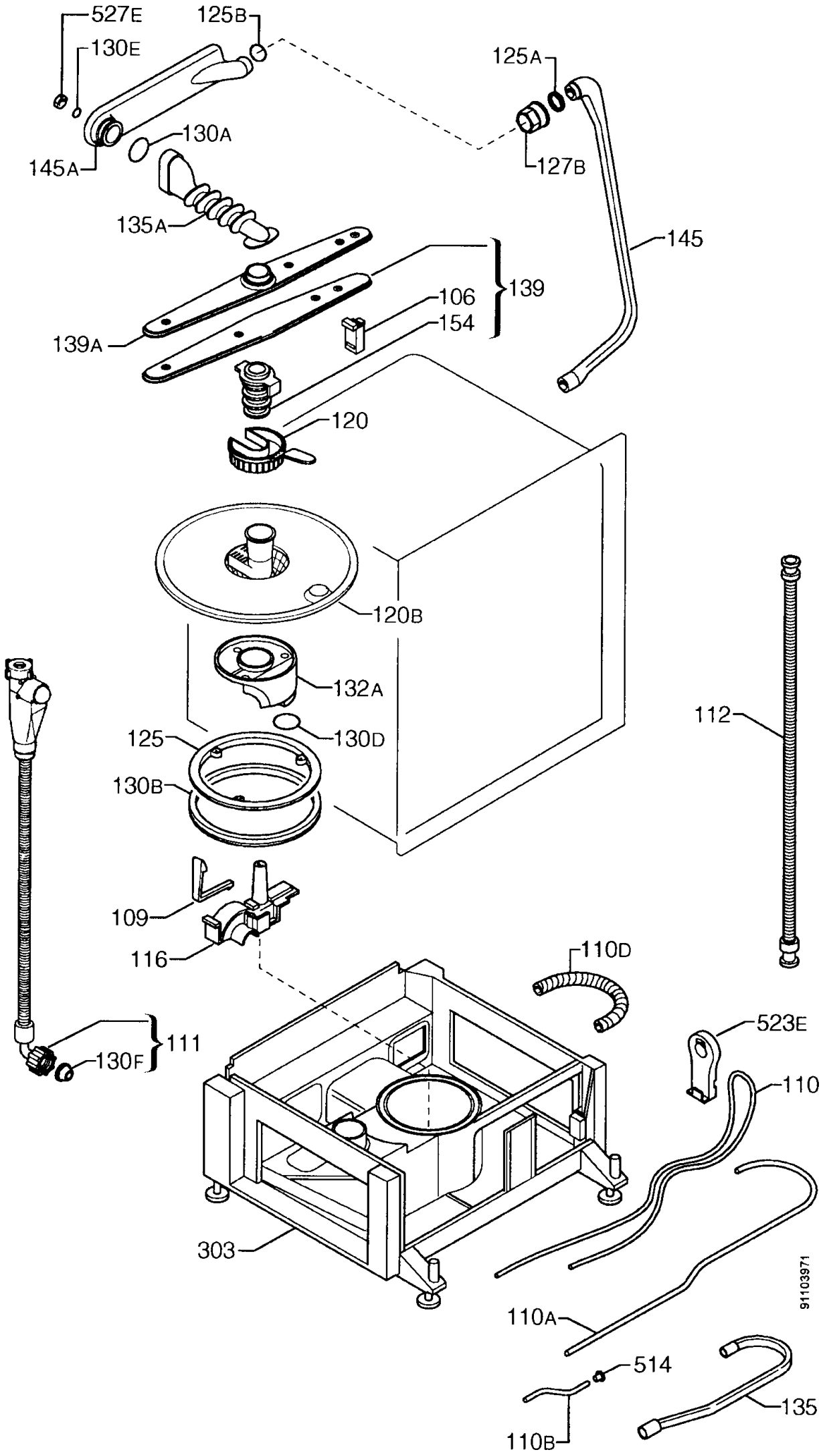
527E
130E
125B
125A
130A
145A
127B
135A
145
139
106
154
139A
120
120B
132A
112
125
130D
130B
109
116
110D
523E
111
130F
110
303
91103971
110A
514
135
110B