K 01
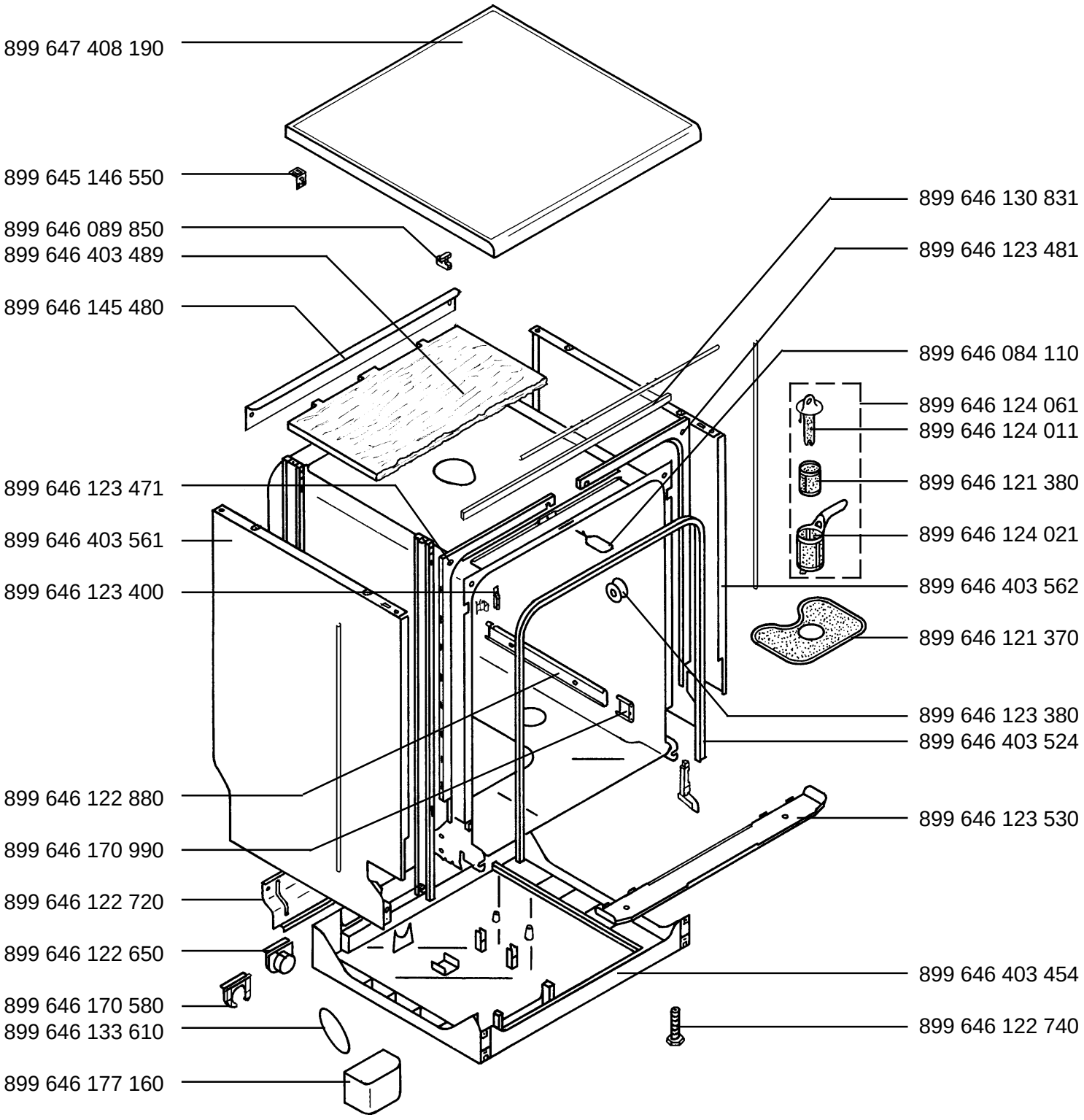
GSA 4631- w Prod.-Nr. 911 232 137 -NL-BE-