AEG-Kundendienst C 06

290 1167 54

LAVATHERM 520- WEISS E-Nr. 607 626 118 [1] -DK-
LAVATHERM 520- WEISS E-Nr. 607 626 218 [2] -SF-N-

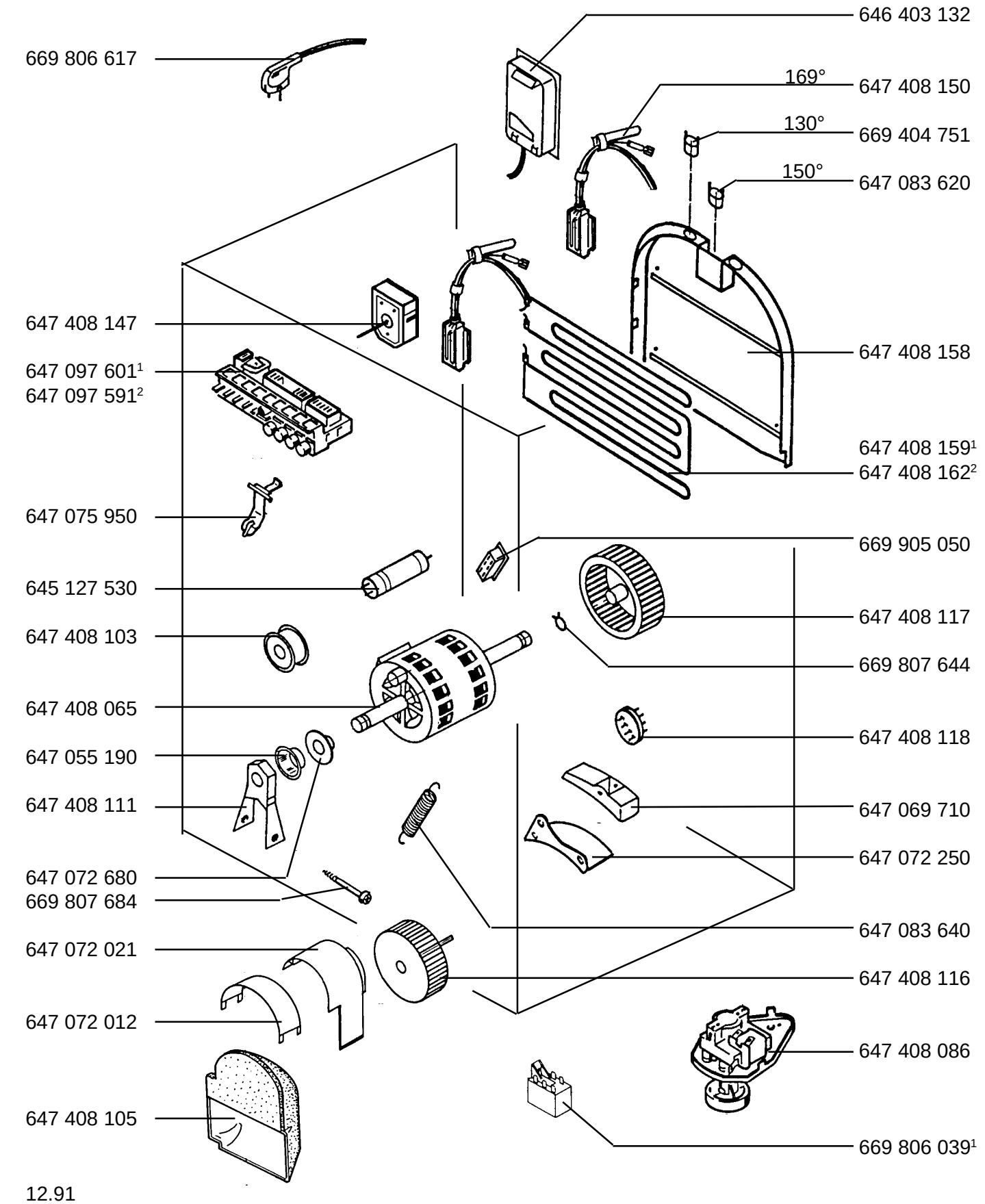

12.91