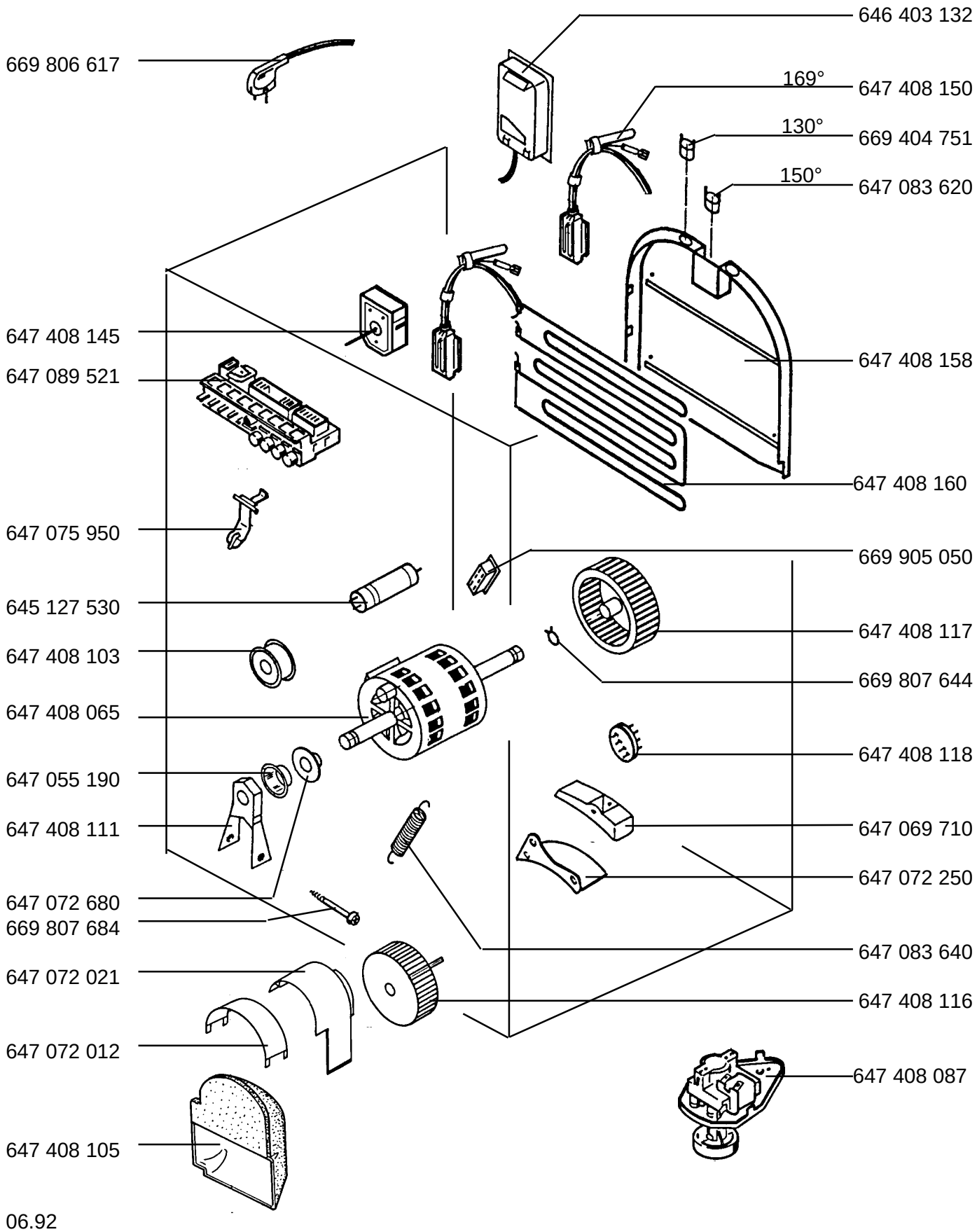LAVATHERM 530 WEISS E-Nr. 607 626 511 GB