AEG-Kundendienst D 01

290 1167 63

LAVATHERM 530 WEISS E-Nr. 607 626 511 GB

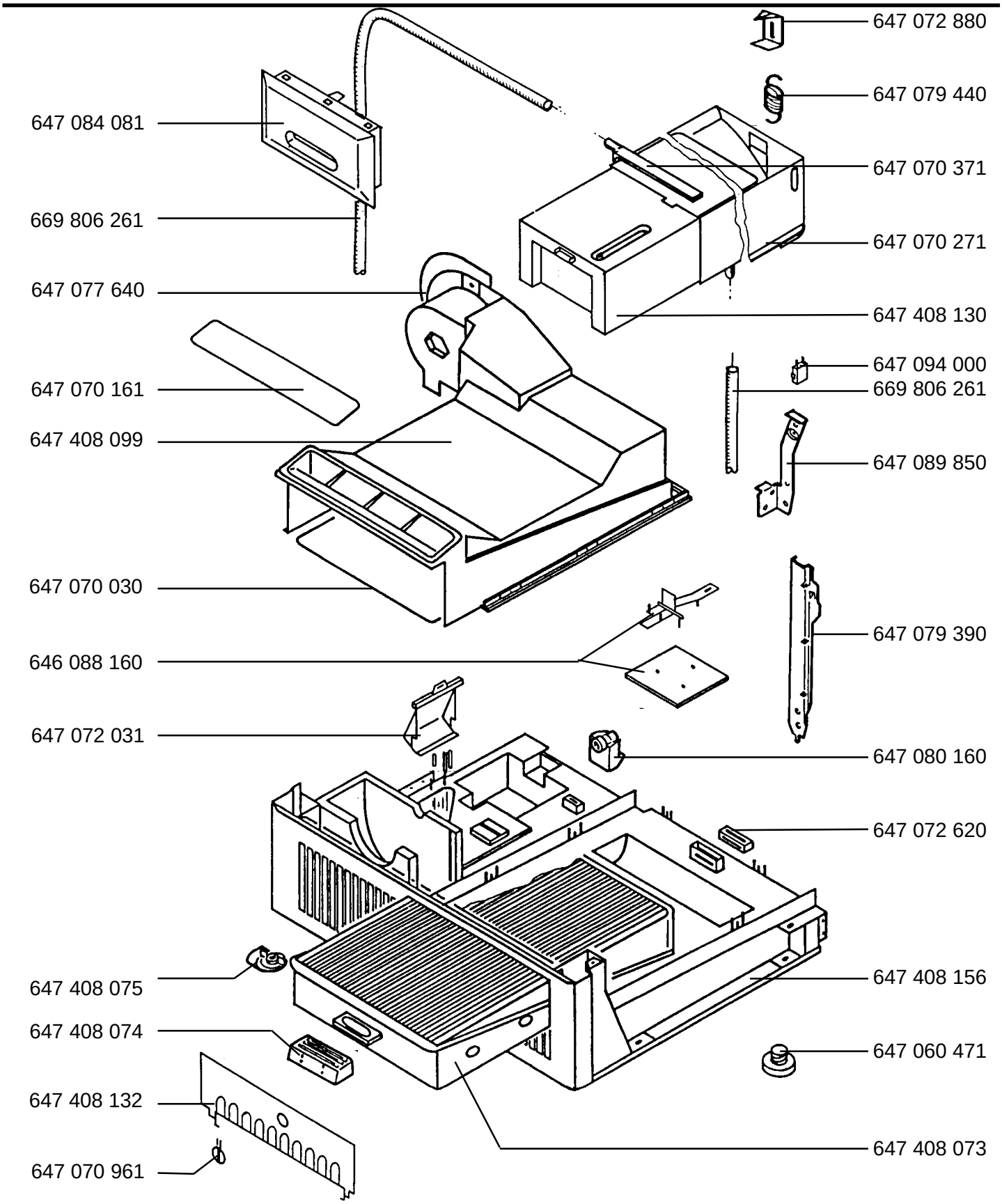

06.92