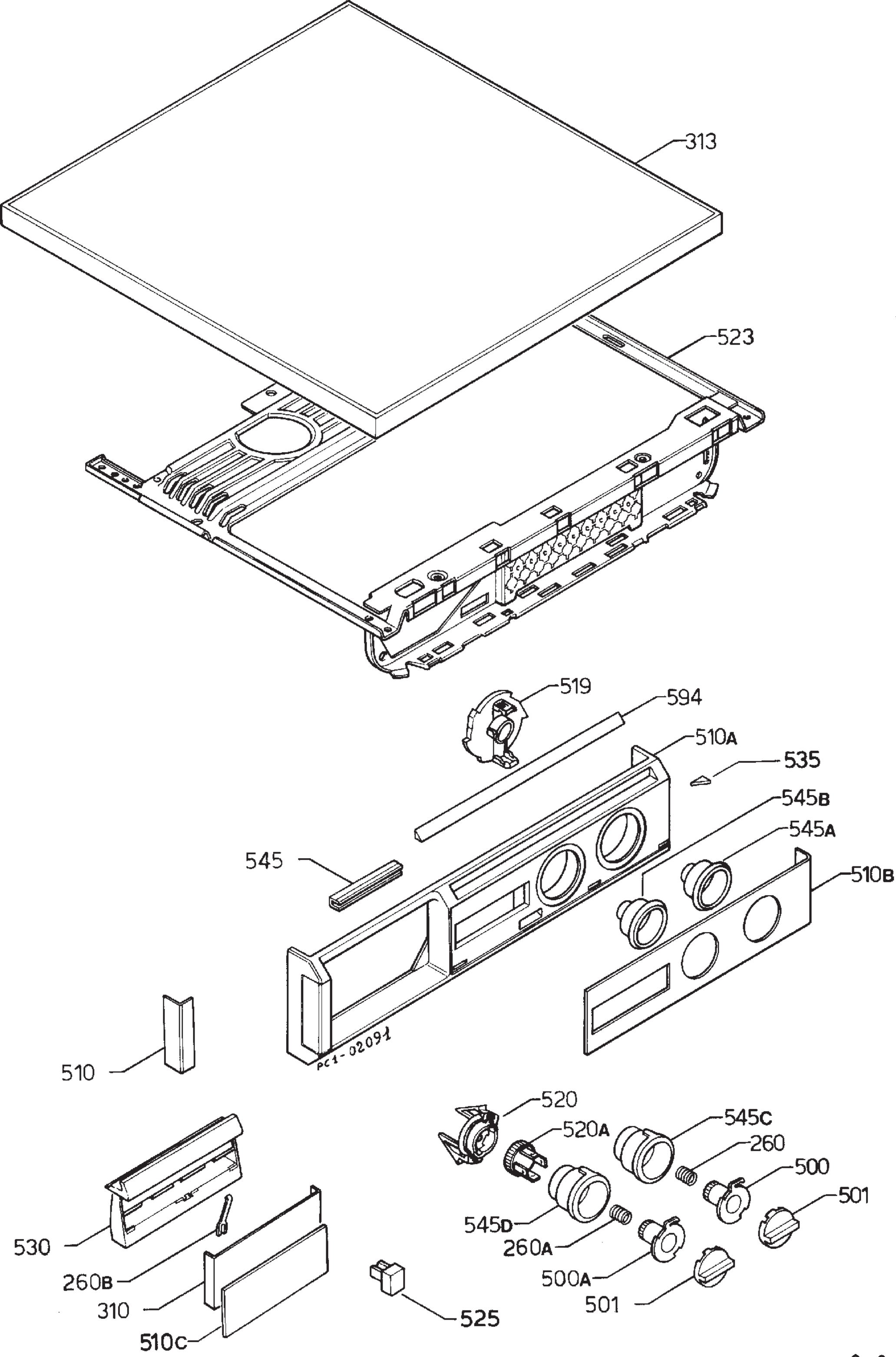
313
523
519
594
510A
535
545B
545A
545
510B
510
PC1-02091
520
520A
545C
260
500
501
545D
260A
500A
501
530
260B
310
510C
525
PC1-02091