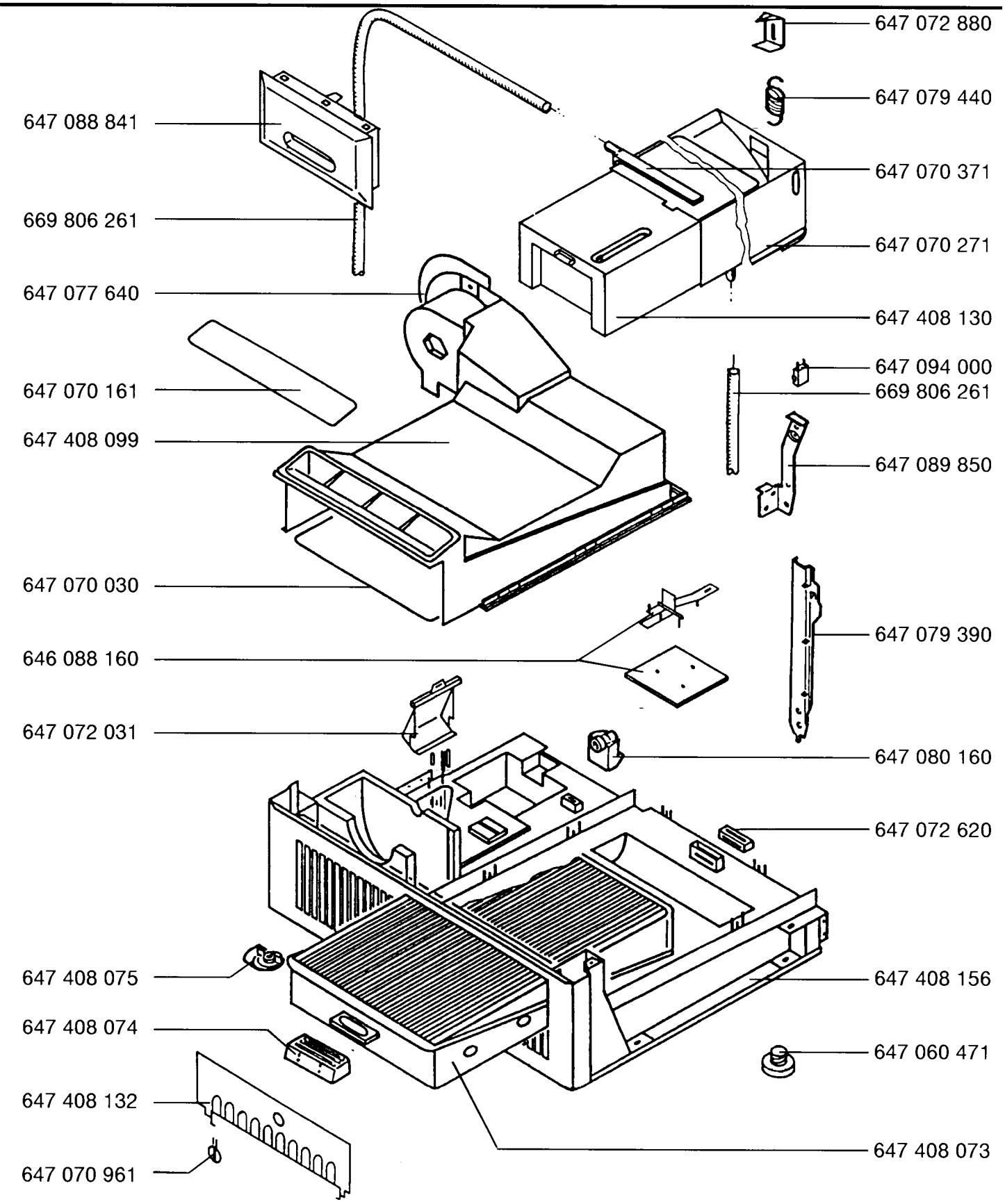LAVATHERM 523 WEISS	E-Nr. 607 626 032	
LAVATHERM 523 WEISS	E-Nr. 607 626 132 1)	N-SF-S
LAVATHERM 523 WEISS	E-Nr. 607 626 232 2)	CH-DK