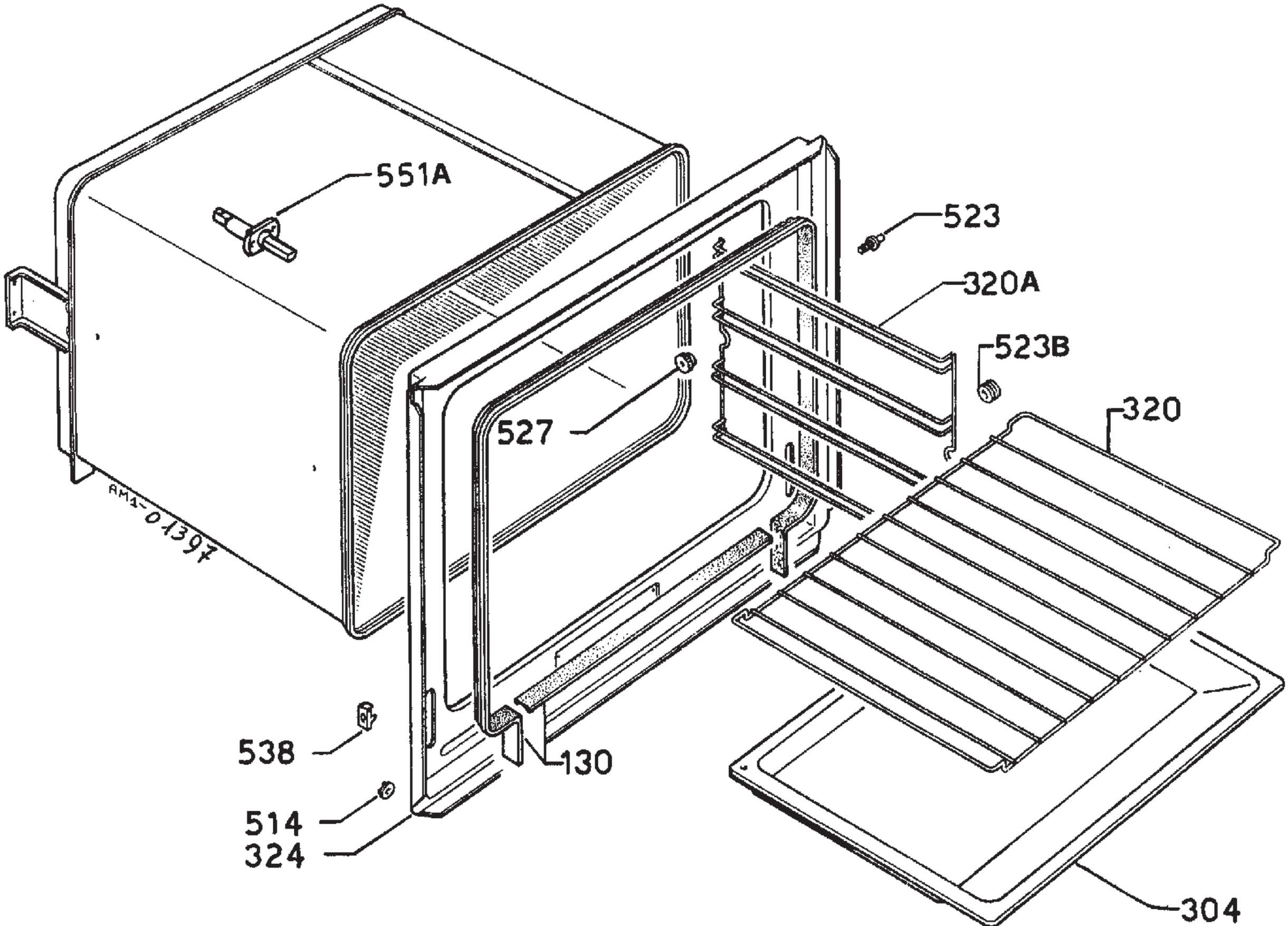
551A
523
320A
523B
320
527
538
130
514
324
304
AM1-01397