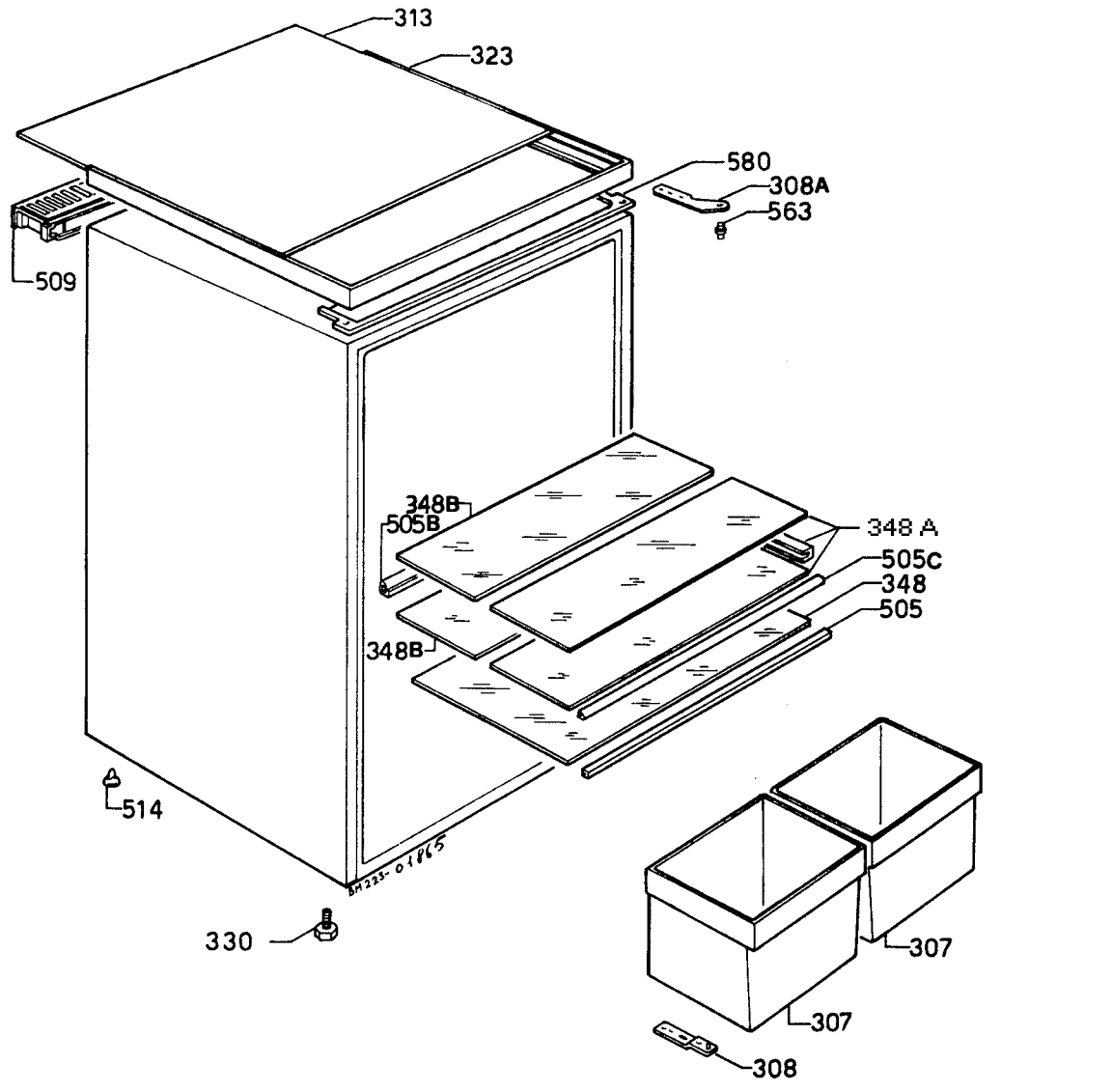
313
323
580
308A
563
509
348B
505B
348 A
505C
348
505
348B
514
330
307
307
308

923-00142