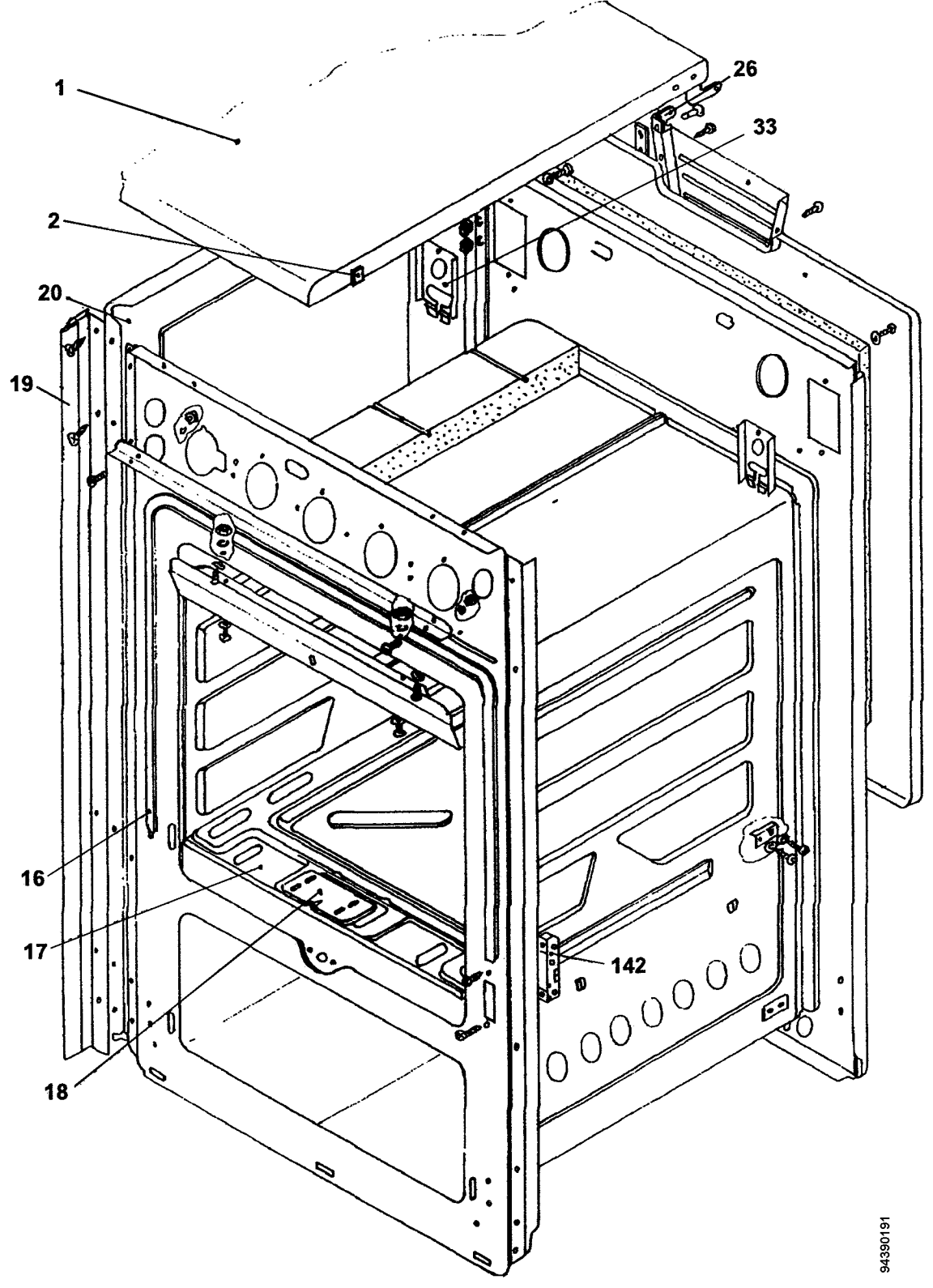
1
2
20
19
16
17
18
26
33
142
94390191