LAVATHERM 550 W
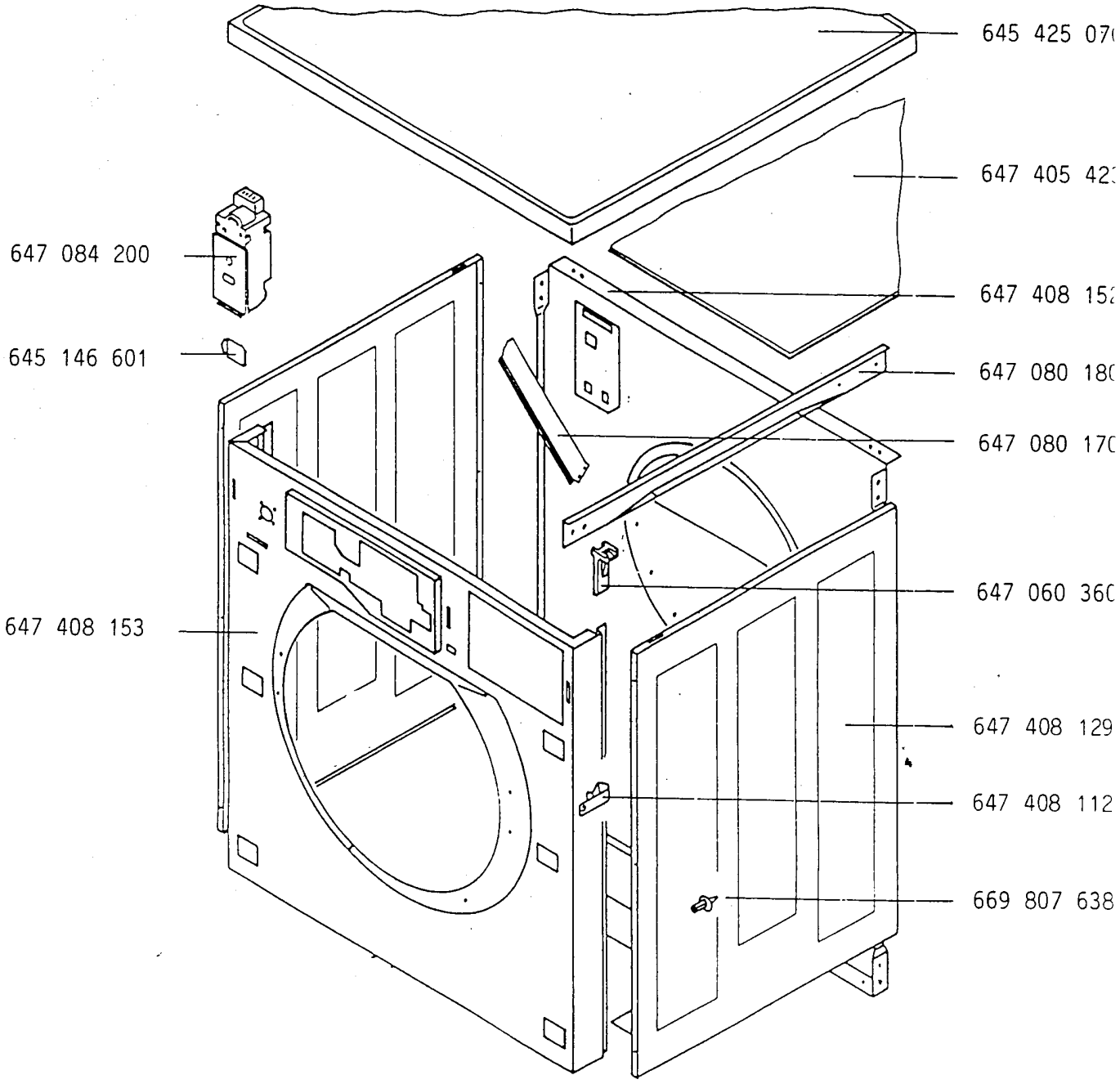
E-Nr. 607 626 001