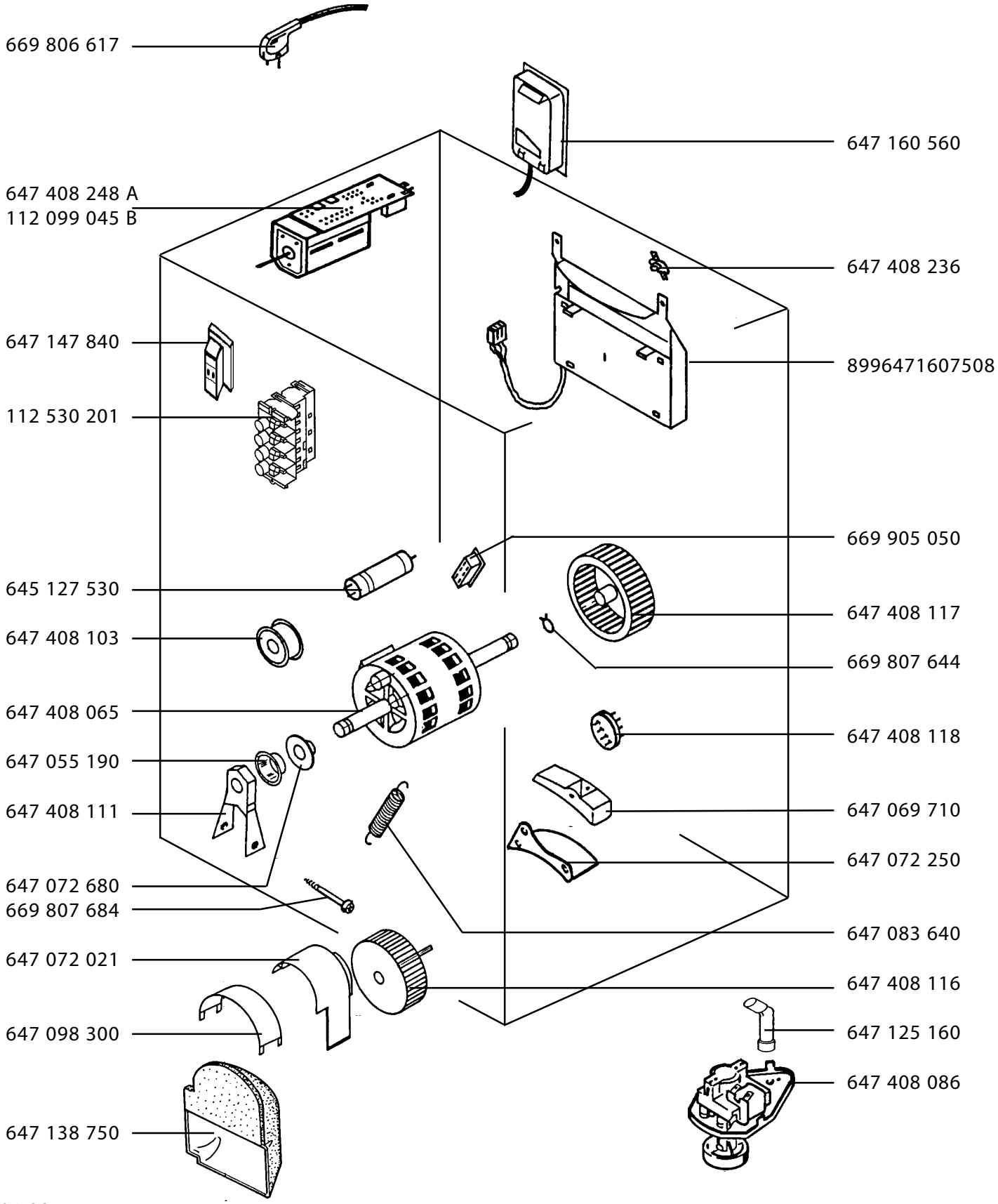LAVATHERM T 50 E-Nr. 916 014 105 A
LAVATHERM T 50 E-Nr. 916 014 105 01 B