AEG-Kundendienst J 03
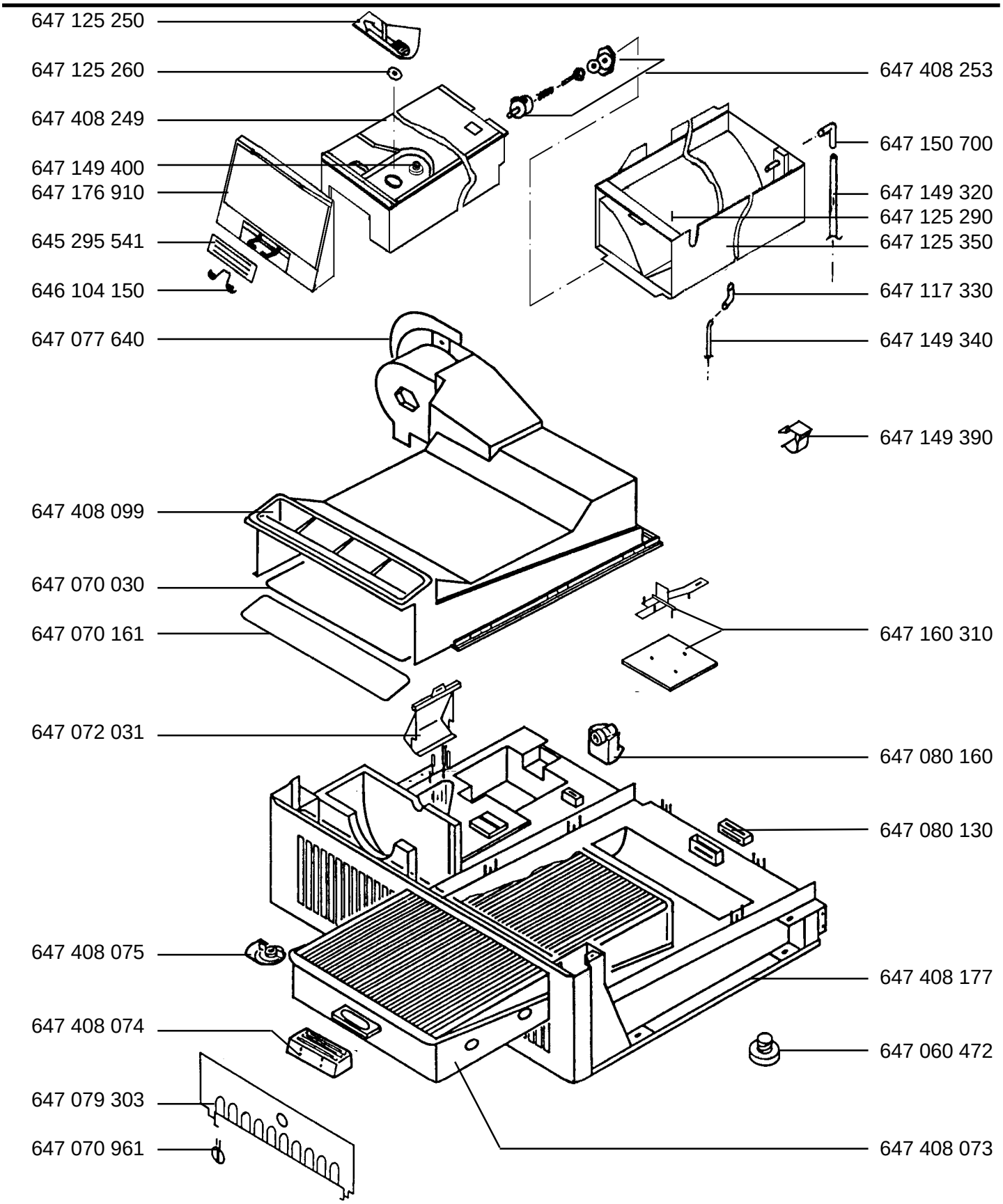
LAVATHERM T 50	E-Nr. 916 014 105	A
LAVATHERM T 50	E-Nr. 916 014 105 01	B