AEG-Kundendienst F 06

LAVAMAT 645-w	E-Nr. 605 636 117	GB
LAVAMAT 645-w	E-Nr. 605 636 517	AU-NZ

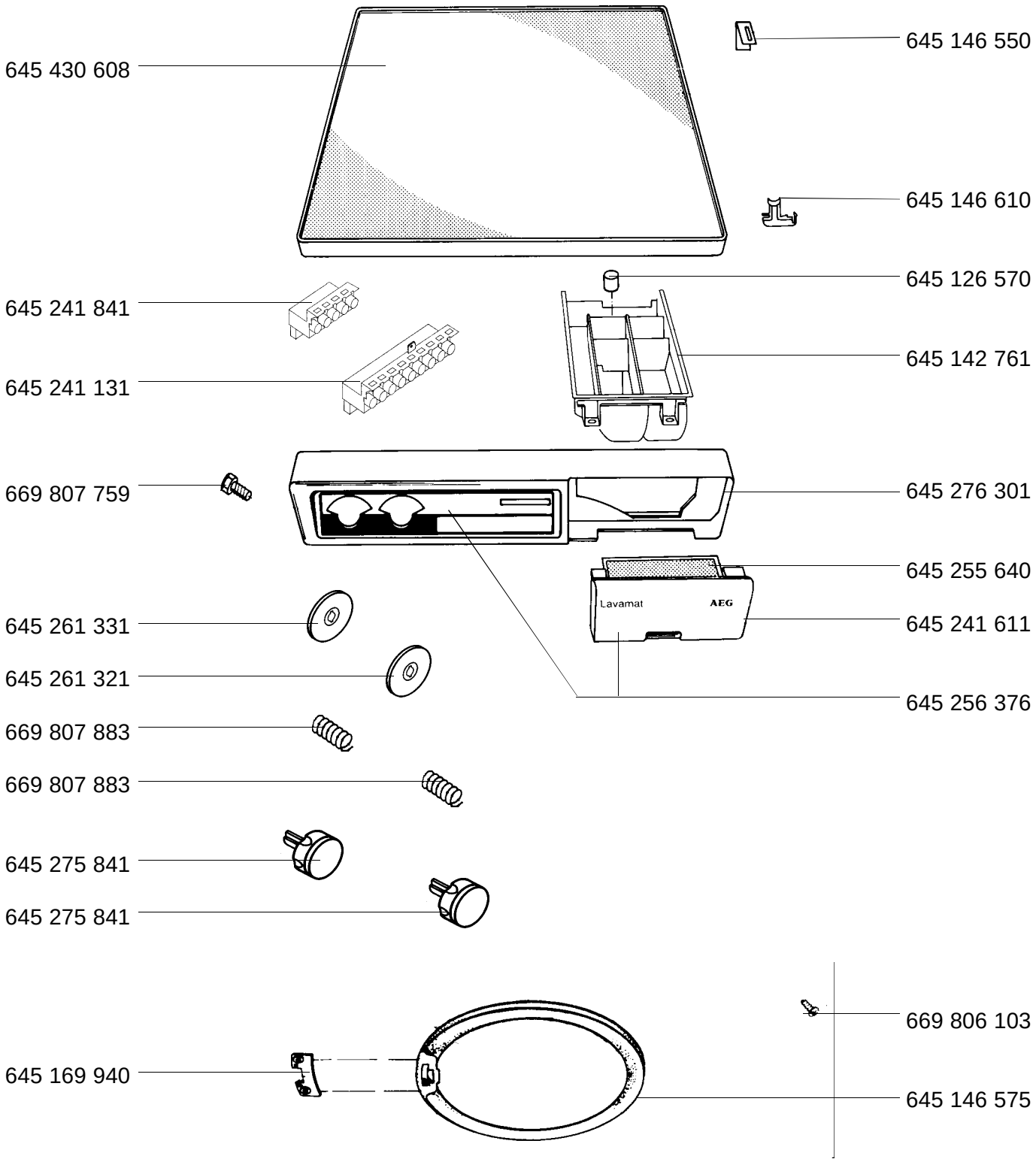

645 169 931 Türinnenring