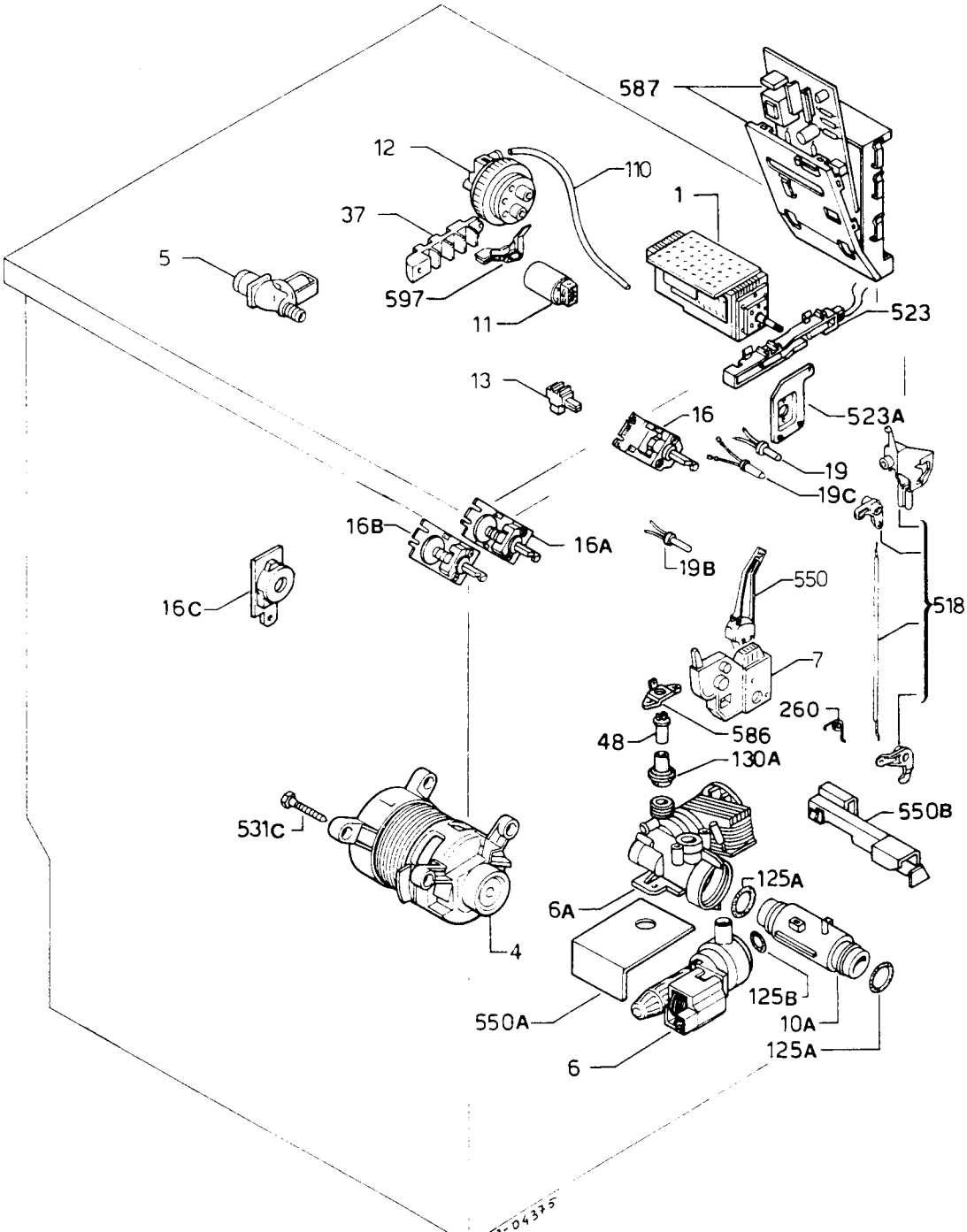
587
12
110
1
37
5
597
11
523
13
16
523A
19
19C
16B
16A
19B
550
518
16C
7
260
586
48
130A
550B
531C
125A
6A
4
125B
550A
10A
125A
6
PE2-04375

91404375