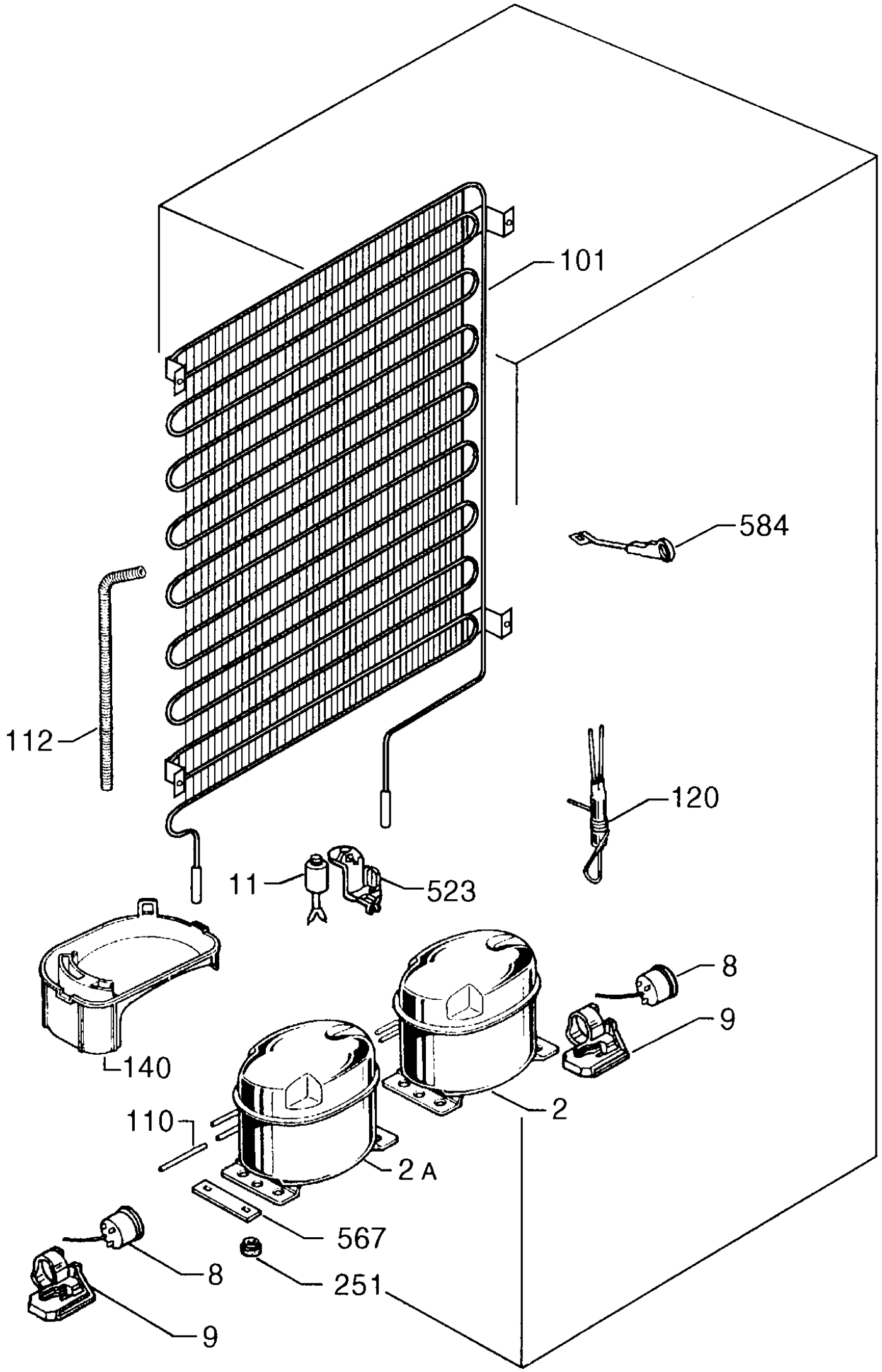
101
584
112
120
11
523
8
9
140
2
110
2 A
567
8
251
9
92504674