LAVATHERM 740	E-Nr 607 623 001
LAVATHERM 740 LINKS	E-Nr 607 623 020
LAVATHERM 740 WEISS LIKNS	E-Nr 607 623 002 1)
LAVATHERM 740 LINKS WEISS	E-Nr 607 623 021 1)

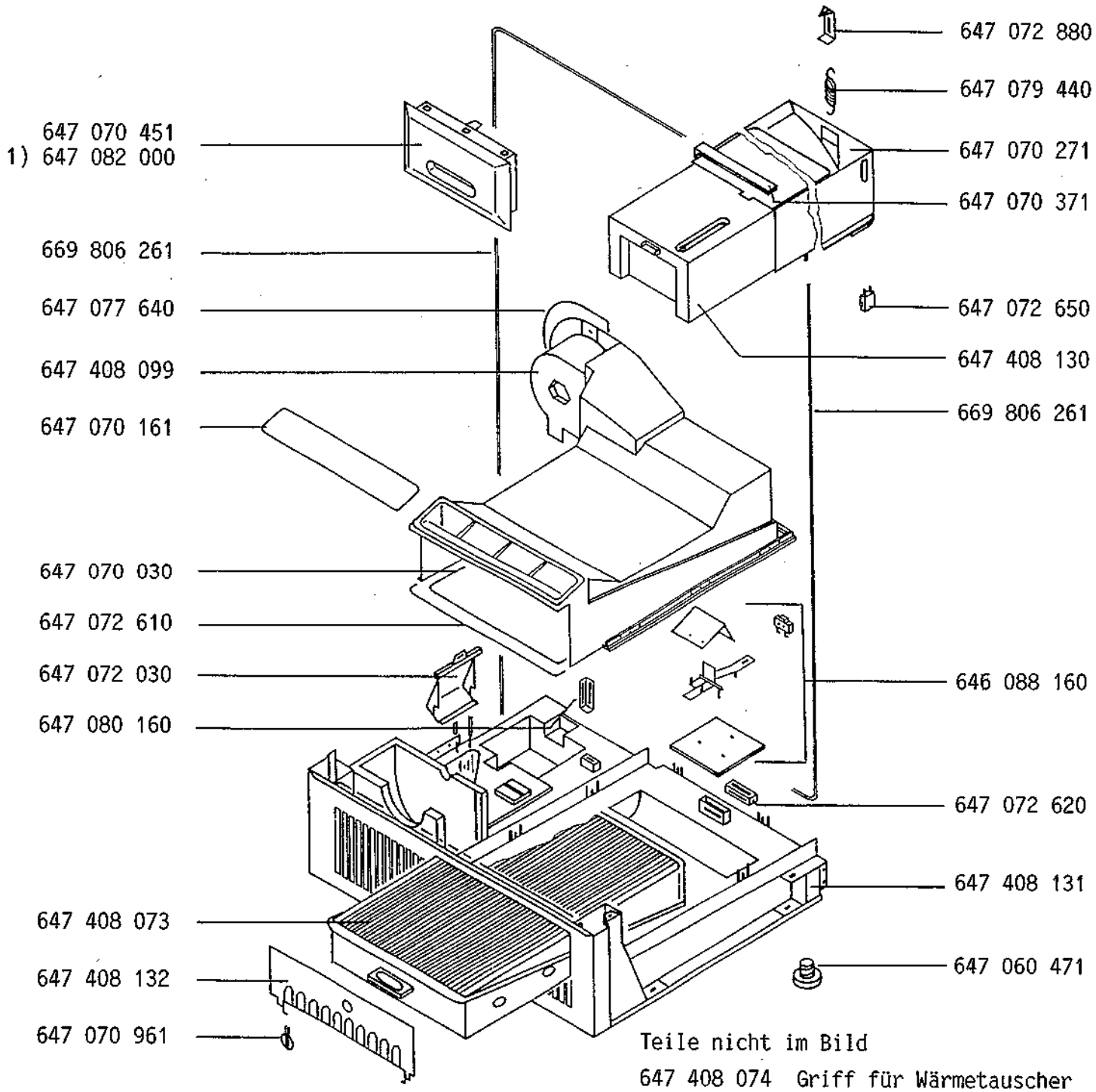

Teile nicht im Bild

647 408 074	Griff für Wärmetauscher
647 408 075	Bügel für Wärmetauscher
647 079 390	Schlauchhalter
647 072 660	Microschalterbügel