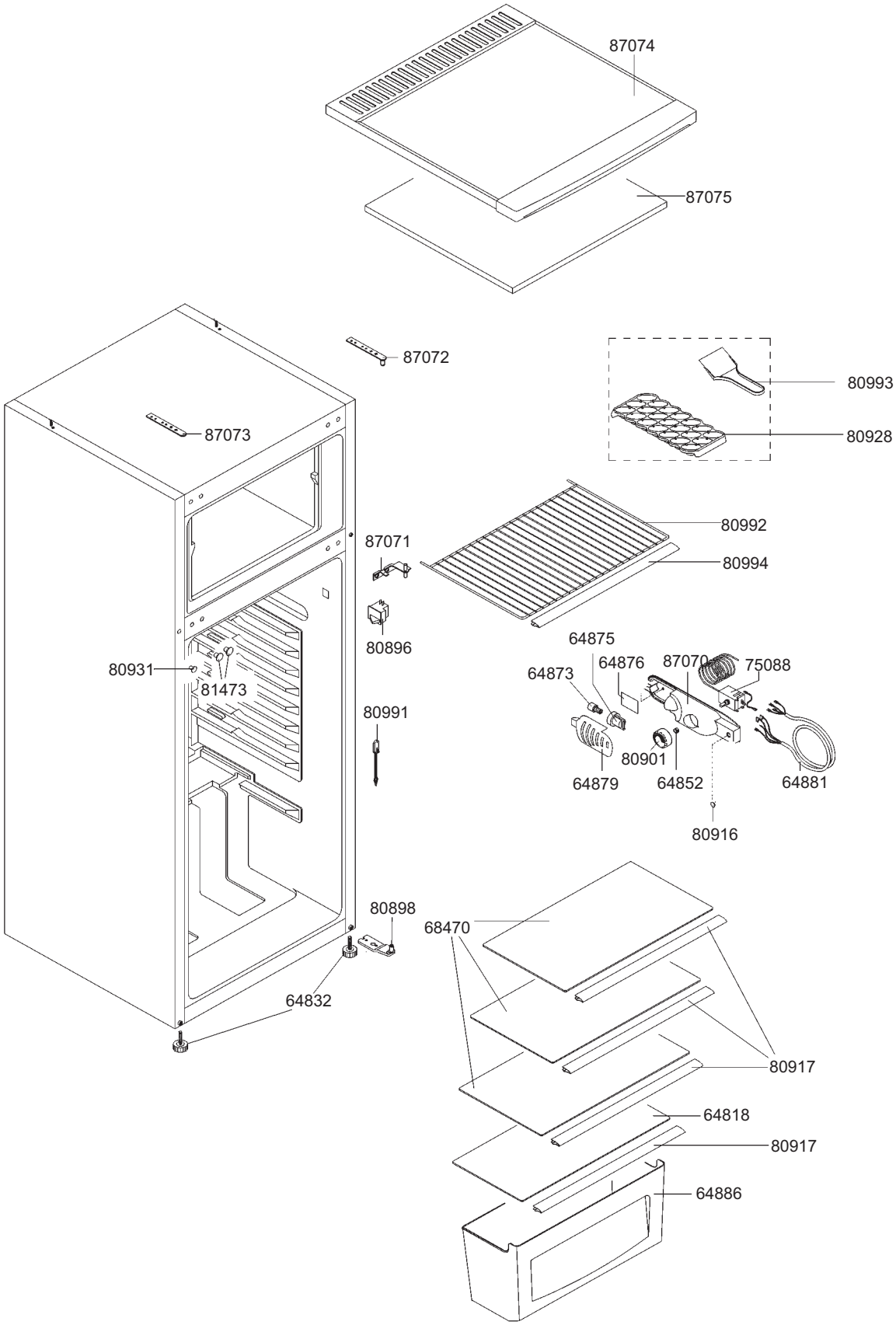
87074
87075
87072
87073
80993
80928
80992
87071
80994
80896
64875
64876
87070
75088
64873
80931
81473
80991
80901
64879
64852
64881
80916
80898
68470
64832
80917
64818
80917
64886

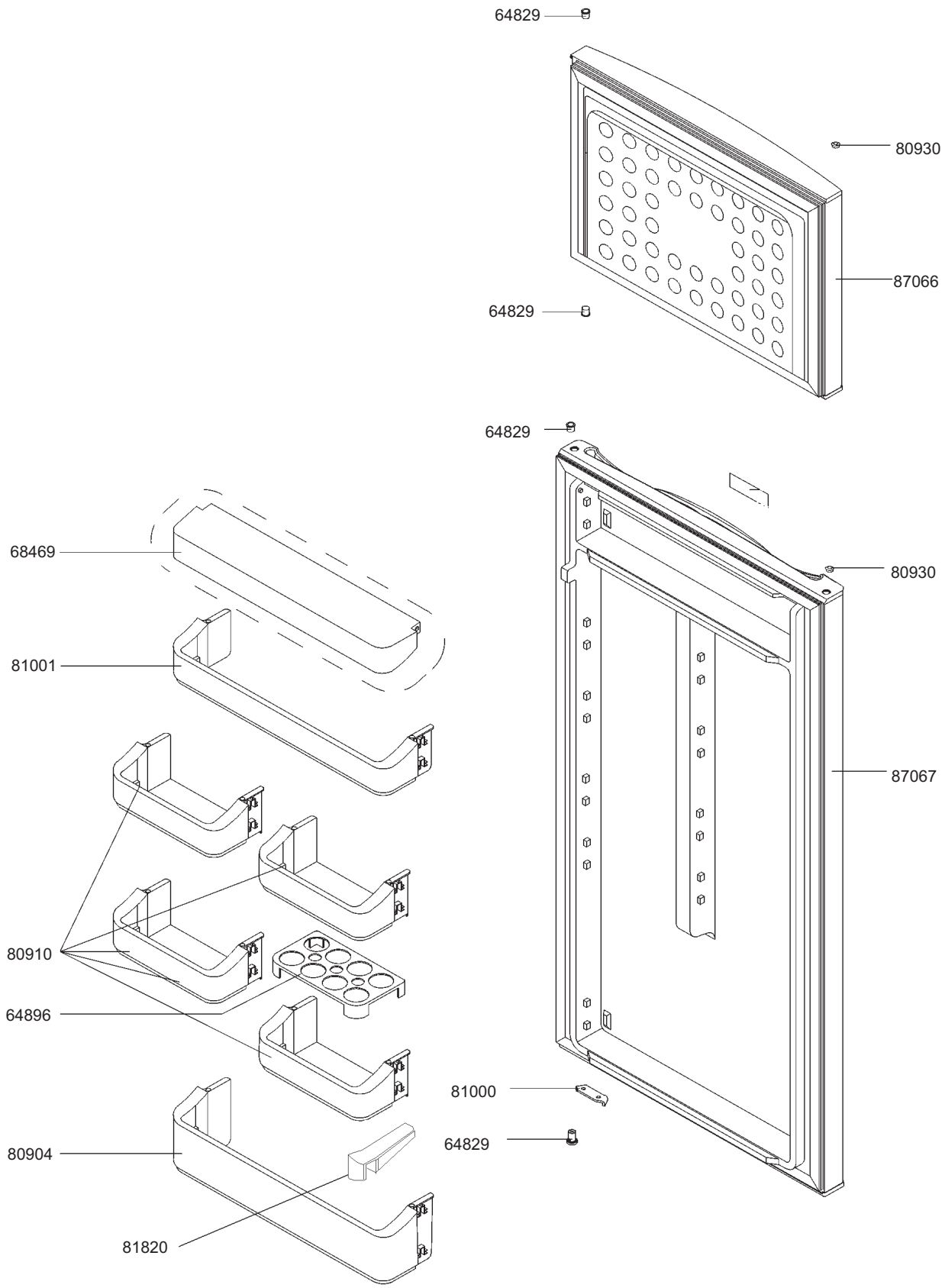

smeg S.p.A	mm FORM. A4	LA RIPRODUZIONE O LA CESSIONE DEL PRESENTE DISEGNO DEVONO ESSERE AUTORIZZATE DALLA "SMEG" SPA ANY REPRODUCTION OR TRANSFER OF THE PRESENT DRAWING MUST BE AUTHORIZED BY "SMEG" SPA	MODELLO - MODEL FD239A	CODICE - ART.NO. 751382 - B	VERSIONE - EDITING 01 del 03.05.2010

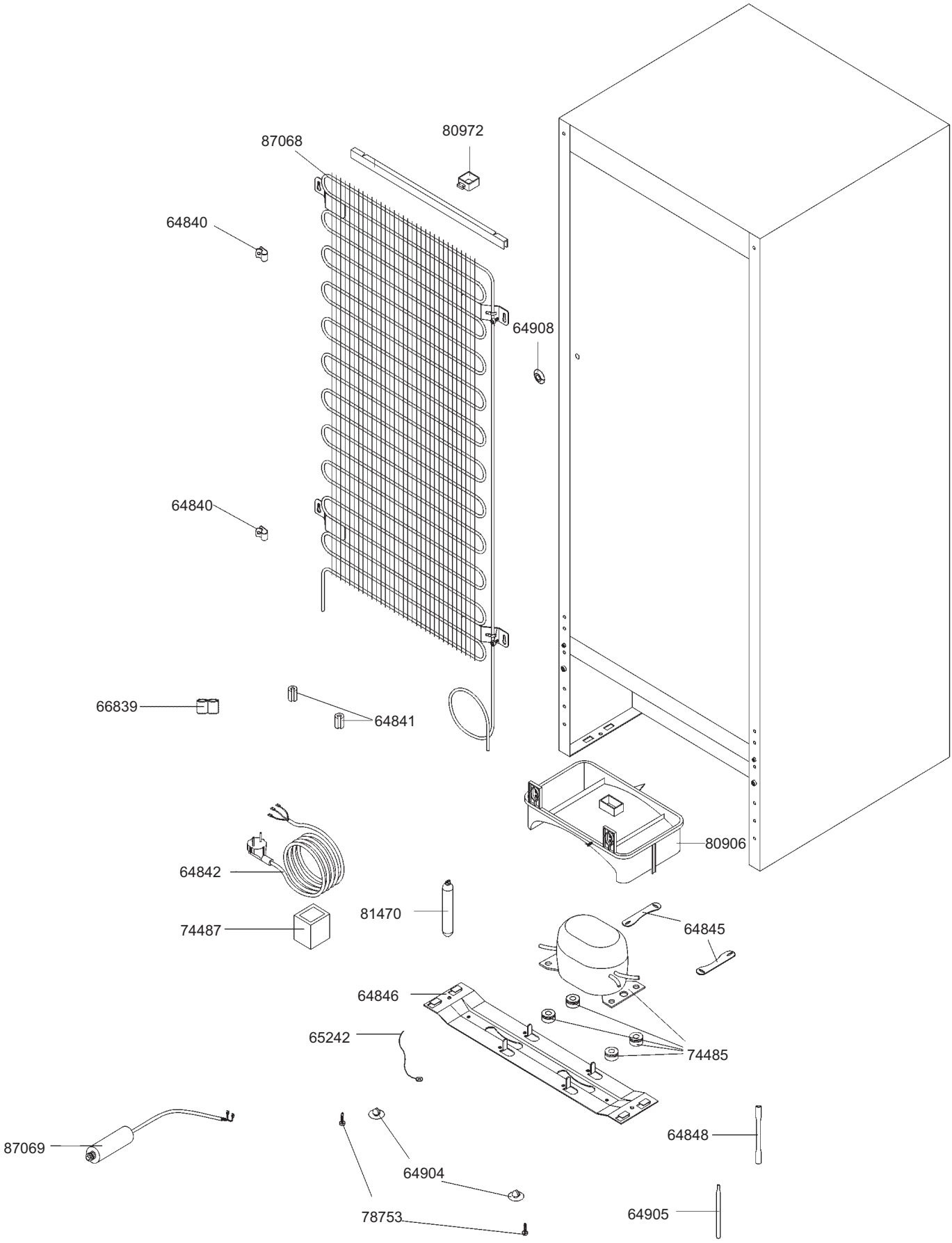

smeg S.p.A	mm FORM. A4	LA RIPRODUZIONE O LA CESSIONE DEL PRESENTE DISEGNO DEVONO ESSERE AUTORIZZATE DALLA "SMEG" SPA ANY REPRODUCTION OR TRANSFER OF THE PRESENT DRAWING MUST BE AUTHORIZED BY "SMEG" SPA	MODELLO - MODEL FD239A	CODICE - ART.NO. 751382 - C	VERSIONE - EDITING 01 del 03.05.2010