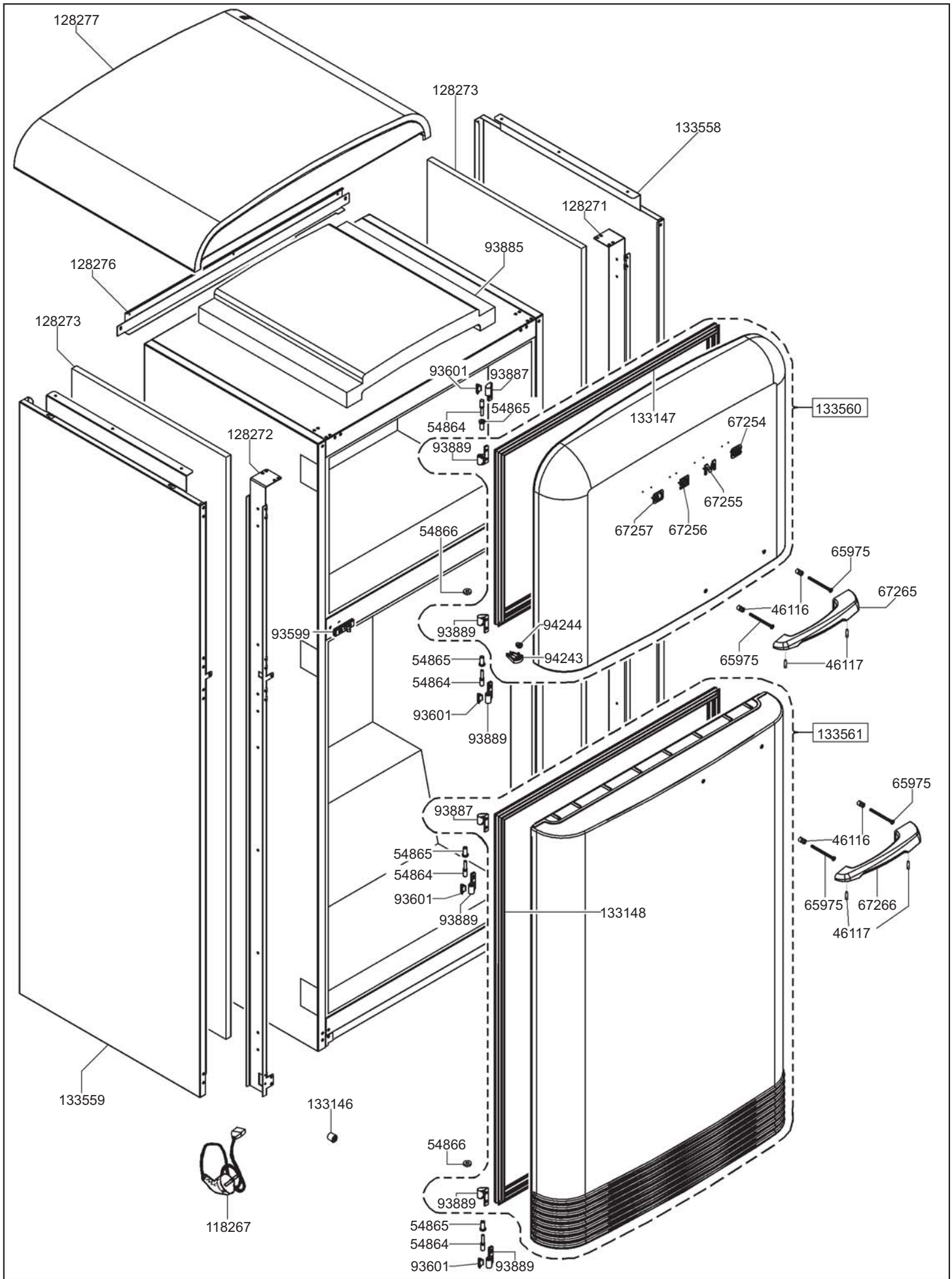


| smeg S.p.A | FORM. A4 | LA RIPRODUZIONE O LA CESSIONE DEL PRESENTE DISEGNO DEVONO ESSERE AUTORIZZATE DALLA "SMEG" SPA<br>ANY REPRODUCTION OR TRANSFER OF THE PRESENT DRAWING MUST BE AUTHORIZED BY "SMEG" SPA | MODELLO - MODEL<br>FAB50LCR5 | CODICE - ART.NO.<br>752889 - A | VERSIONE - EDITING<br>08.06.2021 |
|---|---|---|---|---|---|

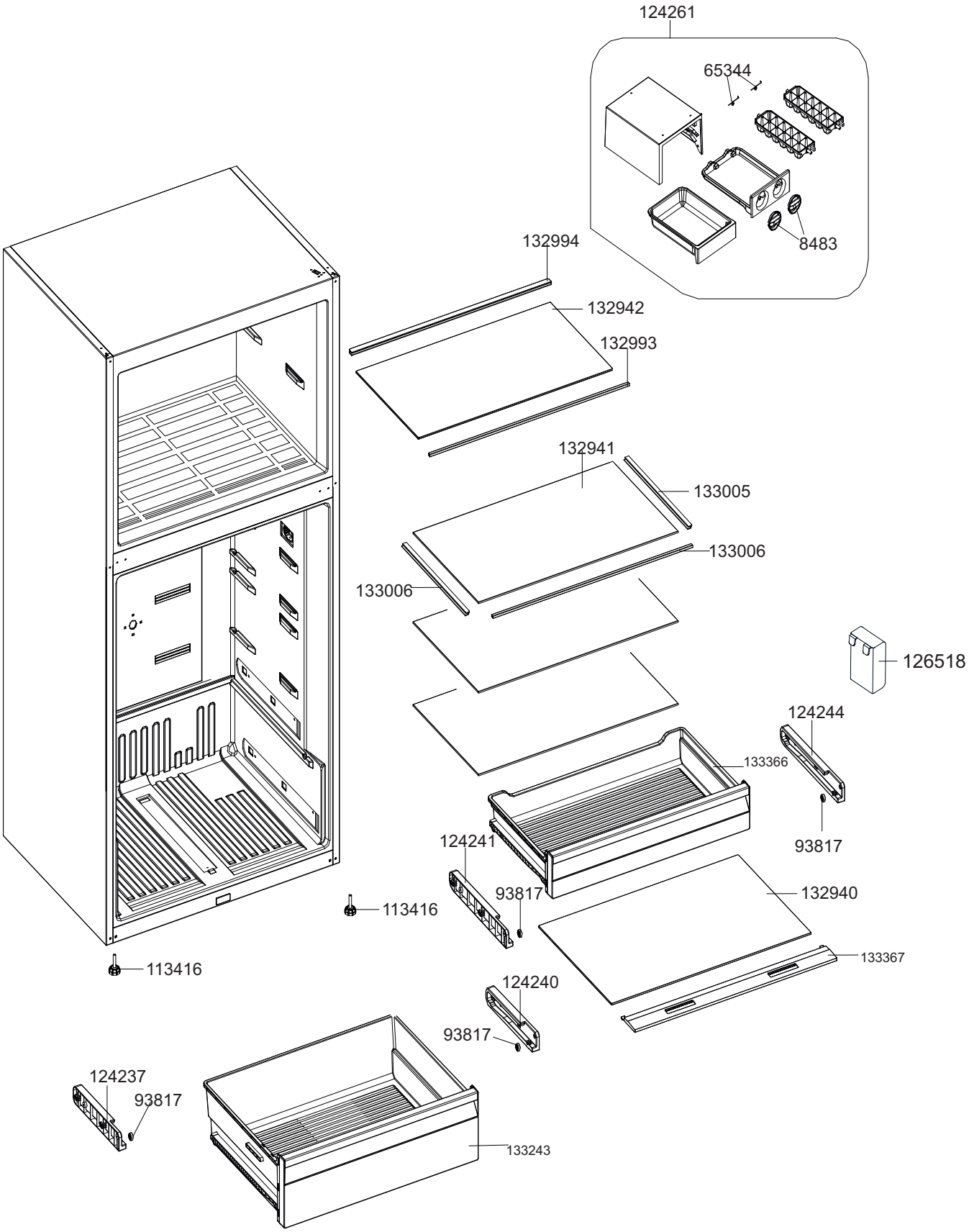


| | | | | | |
|---|---|---|---|---|---|
| smeg S.p.A | mm<br>FORM. A4 | LA RIPRODUZIONE O LA CESSIONE DEL PRESENTE DISEGNO DEVONO ESSERE AUTORIZZATE DALLA "SMEG" SPA<br>ANY REPRODUCTION OR TRANSFER OF THE PRESENT DRAWING MUST BE AUTHORIZED BY "SMEG" SPA | MODELLO - MODEL<br>FAB50LCR5 | CODICE - ART.NO.<br>752675 - B | VERSIONE - EDITING<br>07.04.2021 |

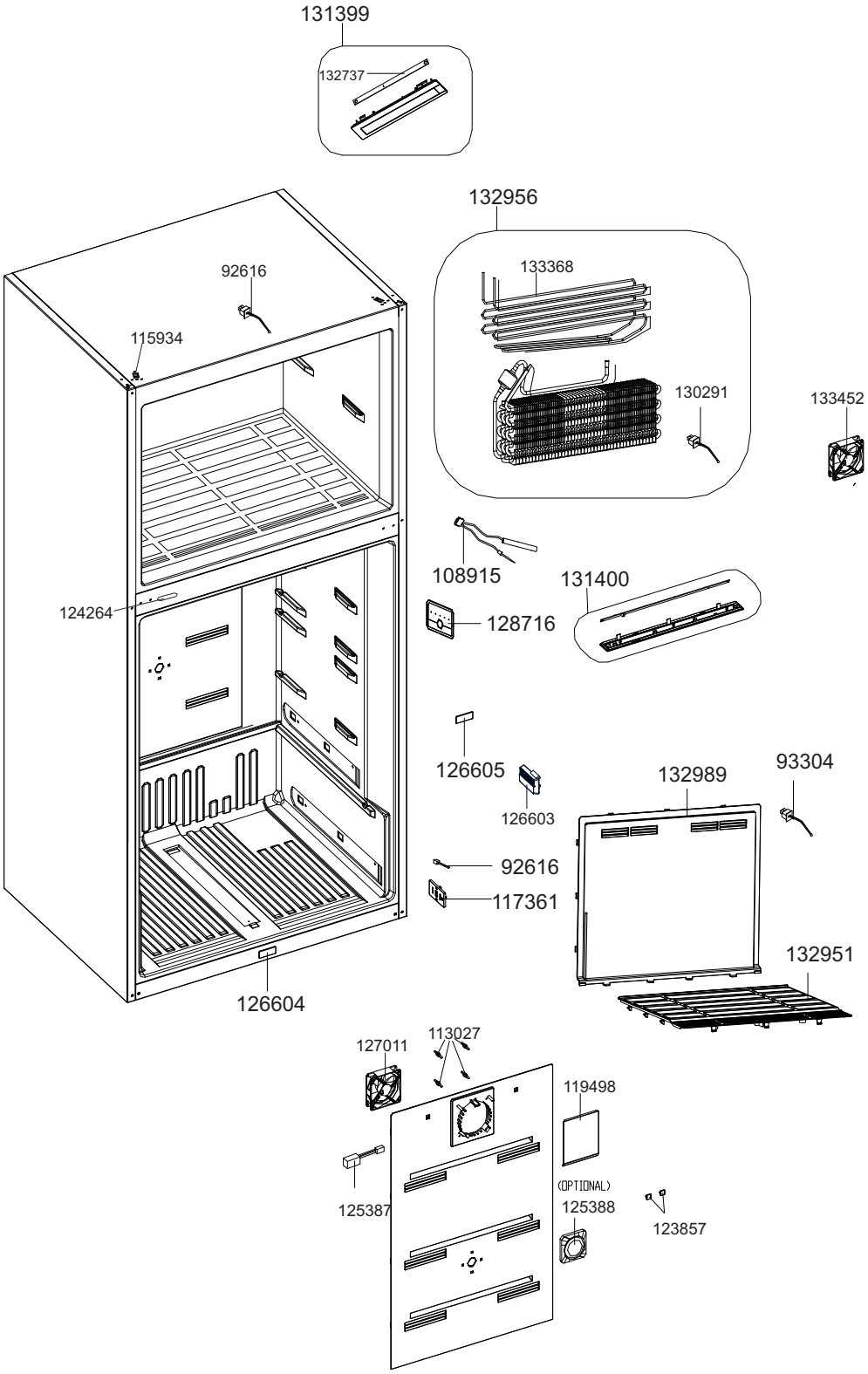


| smeg S.p.A | mm FORM. A4 | LA RIPRODUZIONE O LA CESSIONE DEL PRESENTE DISEGNO DEVONO ESSERE AUTORIZZATE DALLA "SMEG" SPA<br>ANY REPRODUCTION OR TRANSFER OF THE PRESENT DRAWING MUST BE AUTHORIZED BY "SMEG" SPA | MODELLO - MODEL<br>FAB50LCR5 | CODICE - ART.NO.<br>752675 - C | VERSIONE - EDITING<br>07.04.2021 |
|---|---|---|---|---|---|

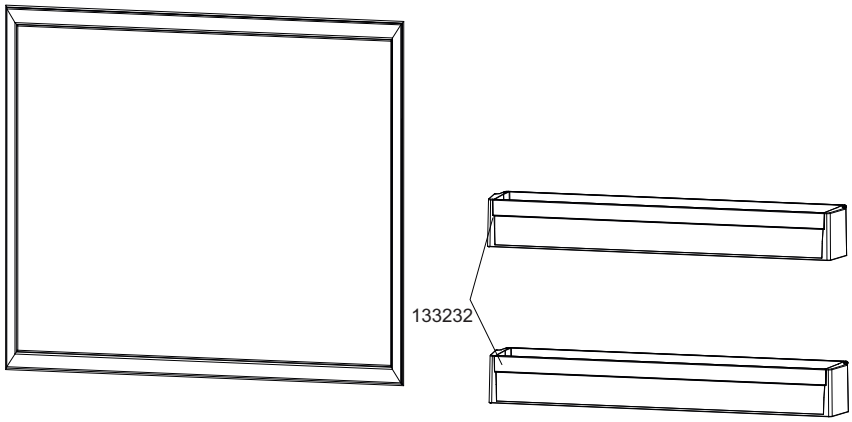


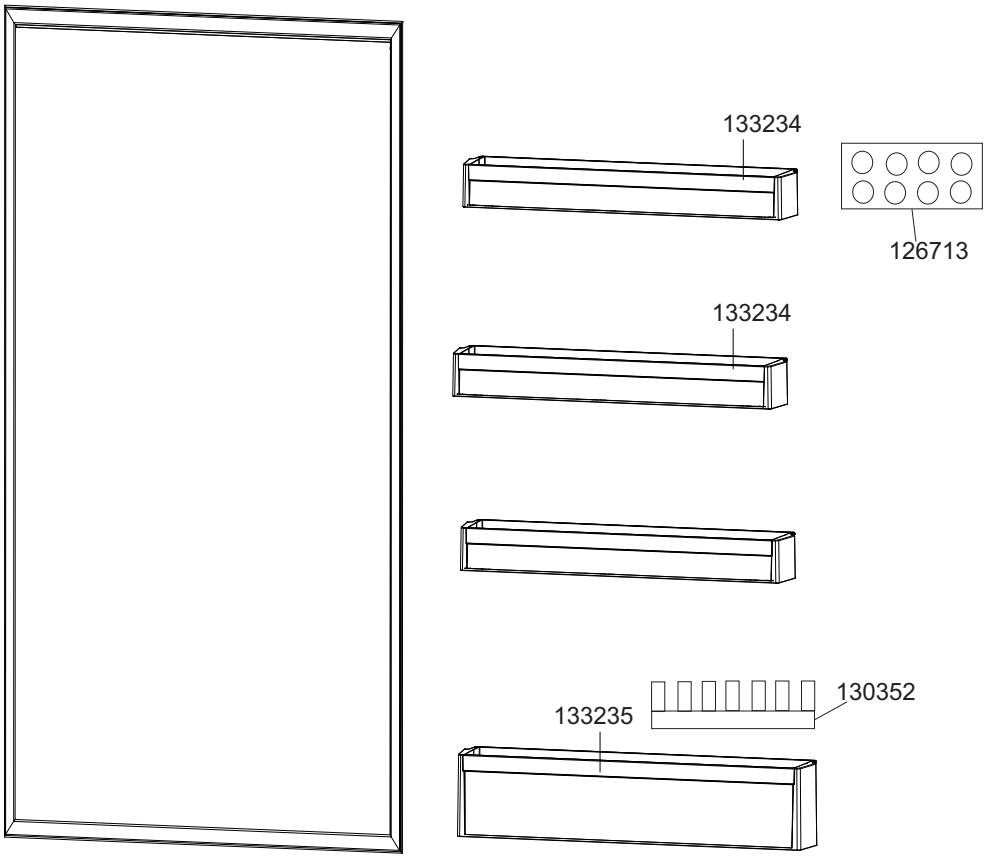


| | | | | | |
|---|---|---|---|---|---|
| smeg S.p.A | mm<br>FORM. A4 | LA RIPRODUZIONE O LA CESSIONE DEL PRESENTE DISEGNO DEVONO ESSERE AUTORIZZATE DALLA "SMEG" SPA<br>ANY REPRODUCTION OR TRANSFER OF THE PRESENT DRAWING MUST BE AUTHORIZED BY "SMEG" SPA | MODELLO - MODEL<br>FAB50LCR5 | CODICE - ART.NO.<br>752675 - D | VERSIONE - EDITING<br>07.04.2021 |

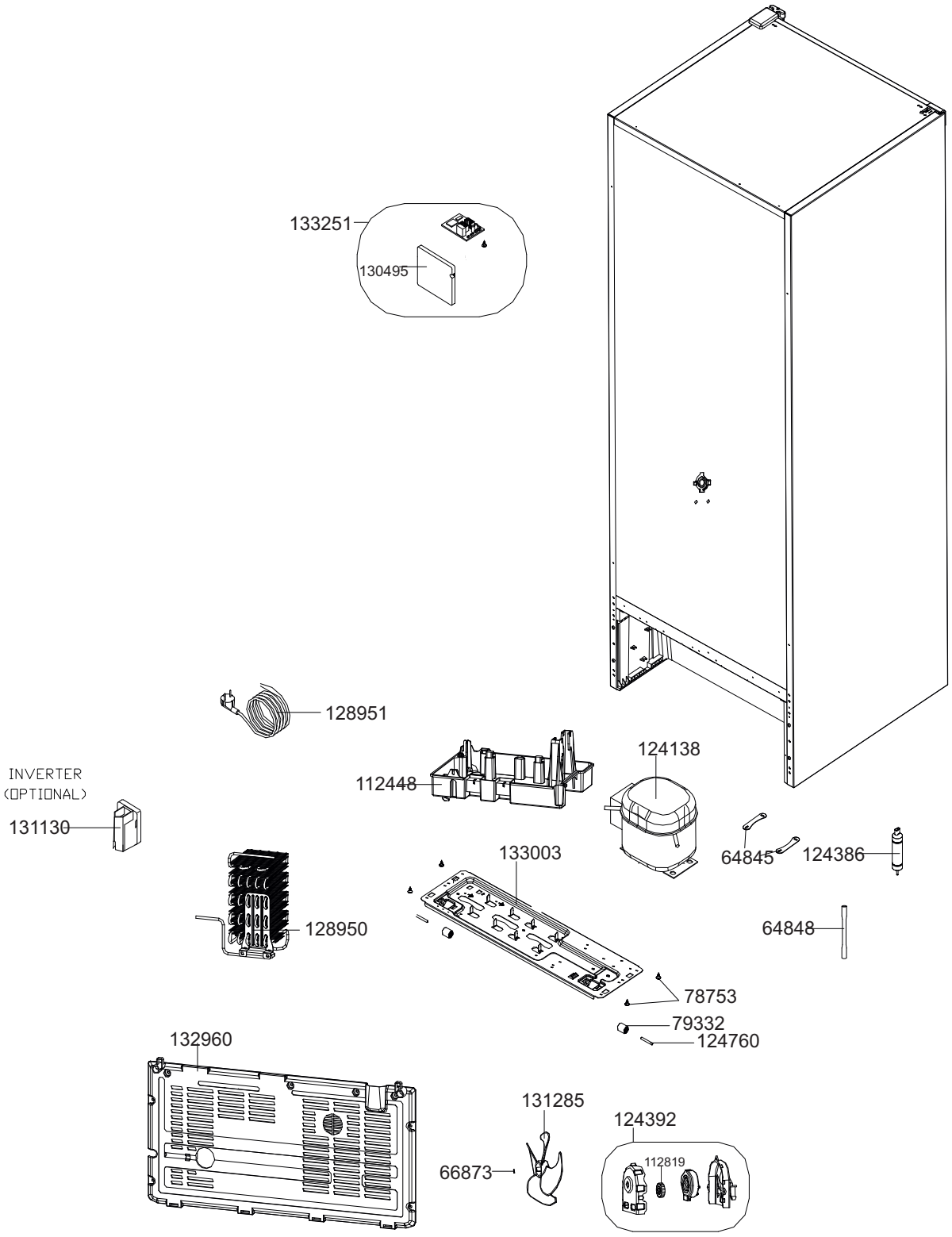


| | | | | | |
|---|---|---|---|---|---|
| smeg S.p.A | mm<br>FORM. A4 | LA RIPRODUZIONE O LA CESSIONE DEL PRESENTE DISEGNO DEVONO ESSERE AUTORIZZATE DALLA "SMEG" SPA<br>ANY REPRODUCTION OR TRANSFER OF THE PRESENT DRAWING MUST BE AUTHORIZED BY "SMEG" SPA | MODELLO - MODEL<br>FAB50LCR5 | CODICE - ART.NO.<br>752675 - E | VERSIONE - EDITING<br>07.04.2021 |