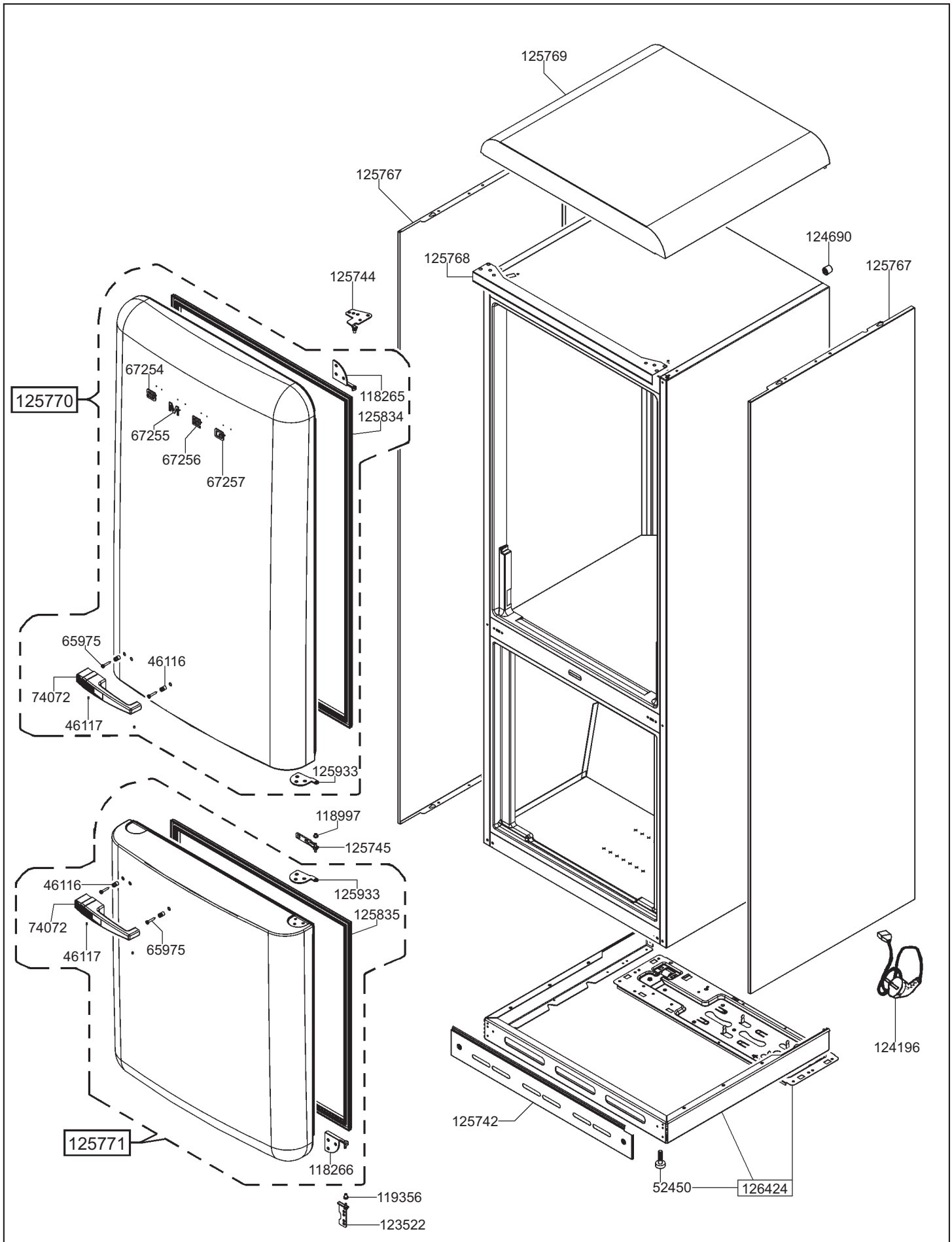


| | | | | | |
|---|---|---|---|---|---|
| smeg S.p.A | mm FORM. A4 | LA RIPRODUZIONE O LA CESSIONE DEL PRESENTE DISEGNO DEVONO ESSERE AUTORIZZATE DALLA "SMEG" SPA<br>ANY REPRODUCTION OR TRANSFER OF THE PRESENT DRAWING MUST BE AUTHORIZED BY "SMEG" SPA | MODELLO - MODEL<br>FAB38RWH5AU | CODICE - ART.NO.<br>781586 - A | DATA - DATE<br>03.12.2021 |

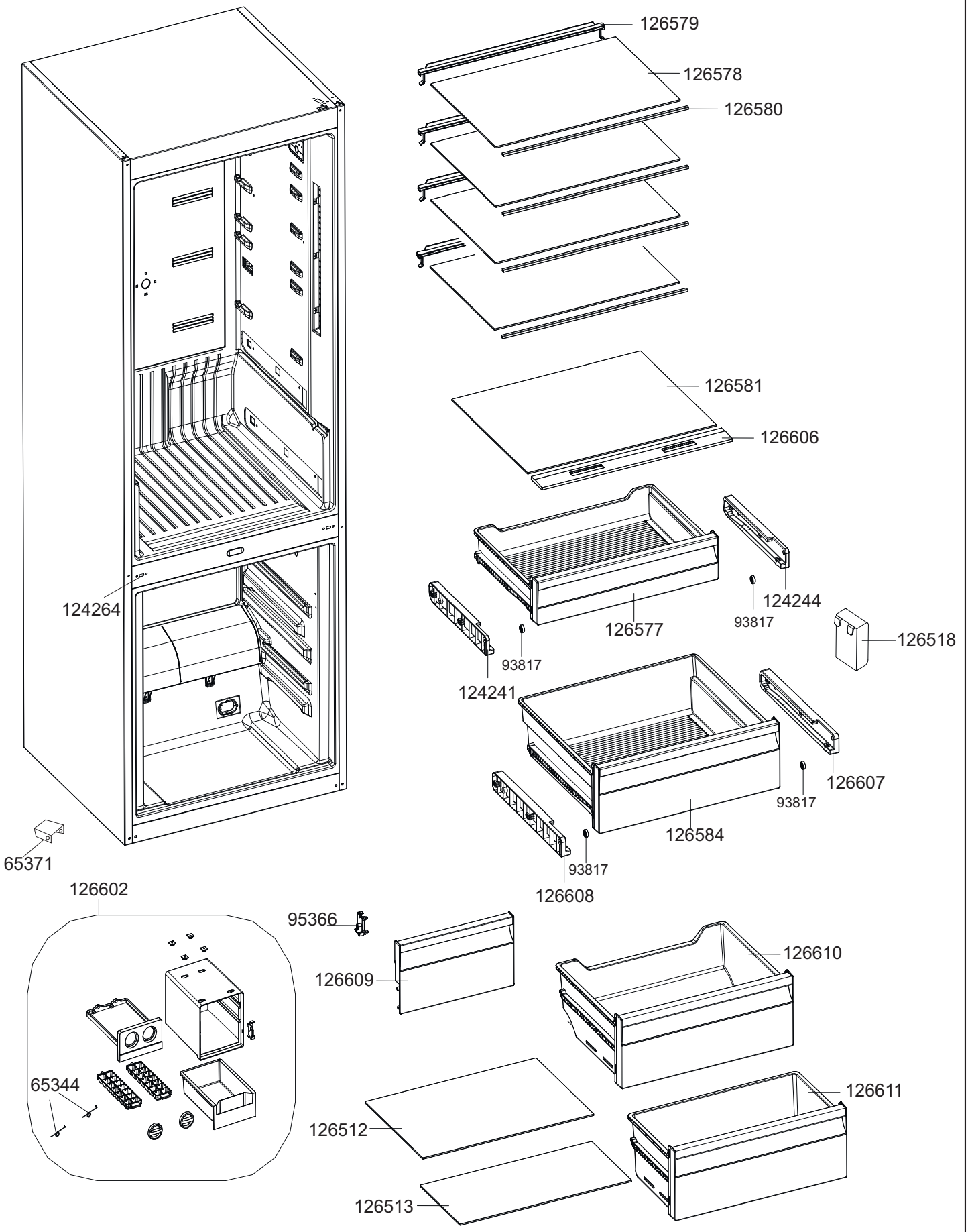


| smeg S.p.A | mm FORM. A4 | LA RIPRODUZIONE O LA CESSIONE DEL PRESENTE DISEGNO DEVONO ESSERE AUTORIZZATE DALLA "SMEG" SPA<br>ANY REPRODUCTION OR TRANSFER OF THE PRESENT DRAWING MUST BE AUTHORIZED BY "SMEG" SPA | MODELLO - MODEL<br>N38EU2 | CODICE - ART.NO.<br>752713 - A | VERSIONE - EDITING<br>01.12.2020 |
|---|---|---|---|---|---|

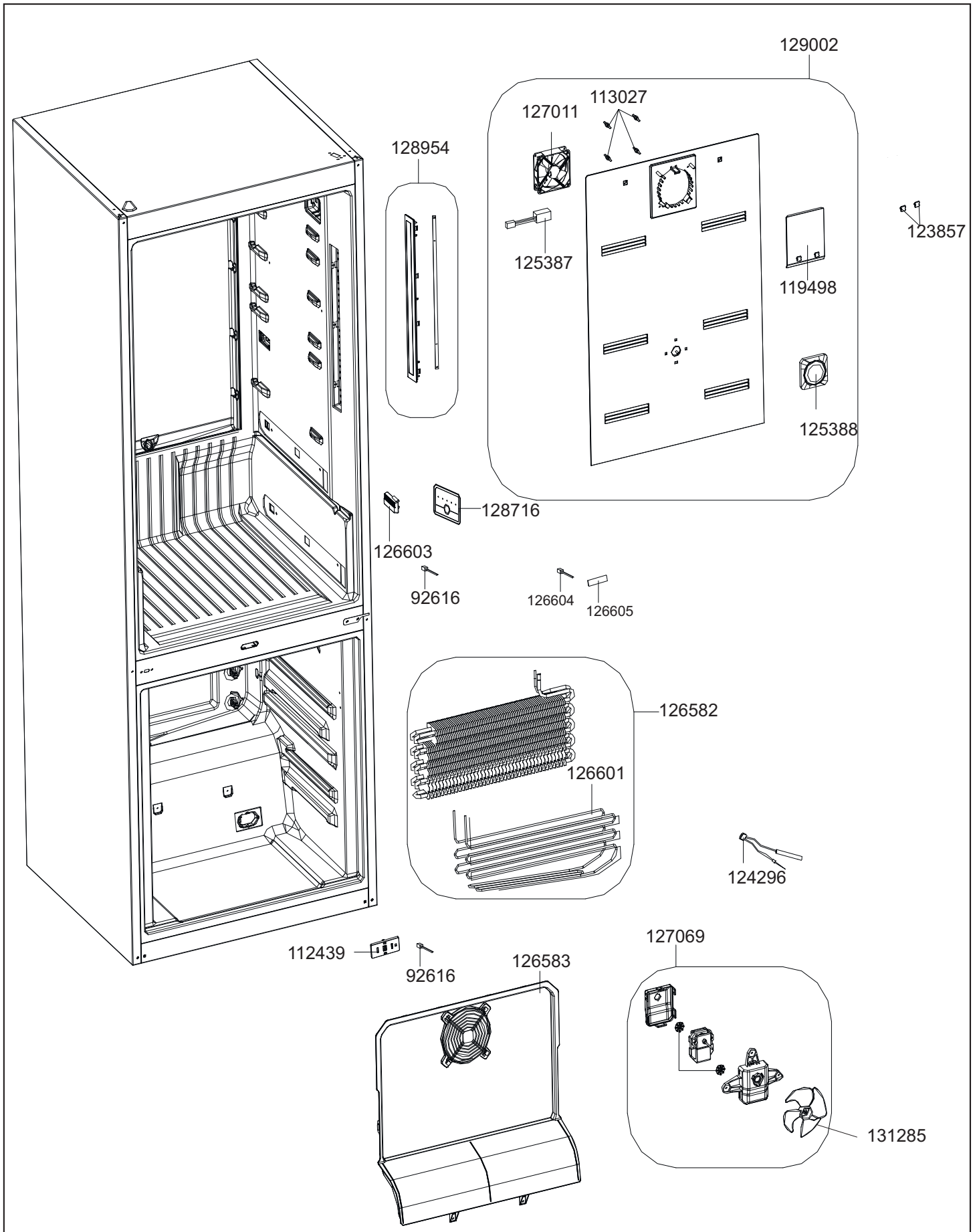


| | | | | | |
|---|---|---|---|---|---|
| smeg S.p.A | mm<br>FORM. A4 | LA RIPRODUZIONE O LA CESSIONE DEL PRESENTE DISEGNO DEVONO ESSERE AUTORIZZATE DALLA "SMEG" SPA<br>ANY REPRODUCTION OR TRANSFER OF THE PRESENT DRAWING MUST BE AUTHORIZED BY "SMEG" SPA | MODELLO - MODEL<br>N38EU2 | CODICE - ART.NO.<br>752713 - B | VERSIONE - EDITING<br>01.12.2020 |

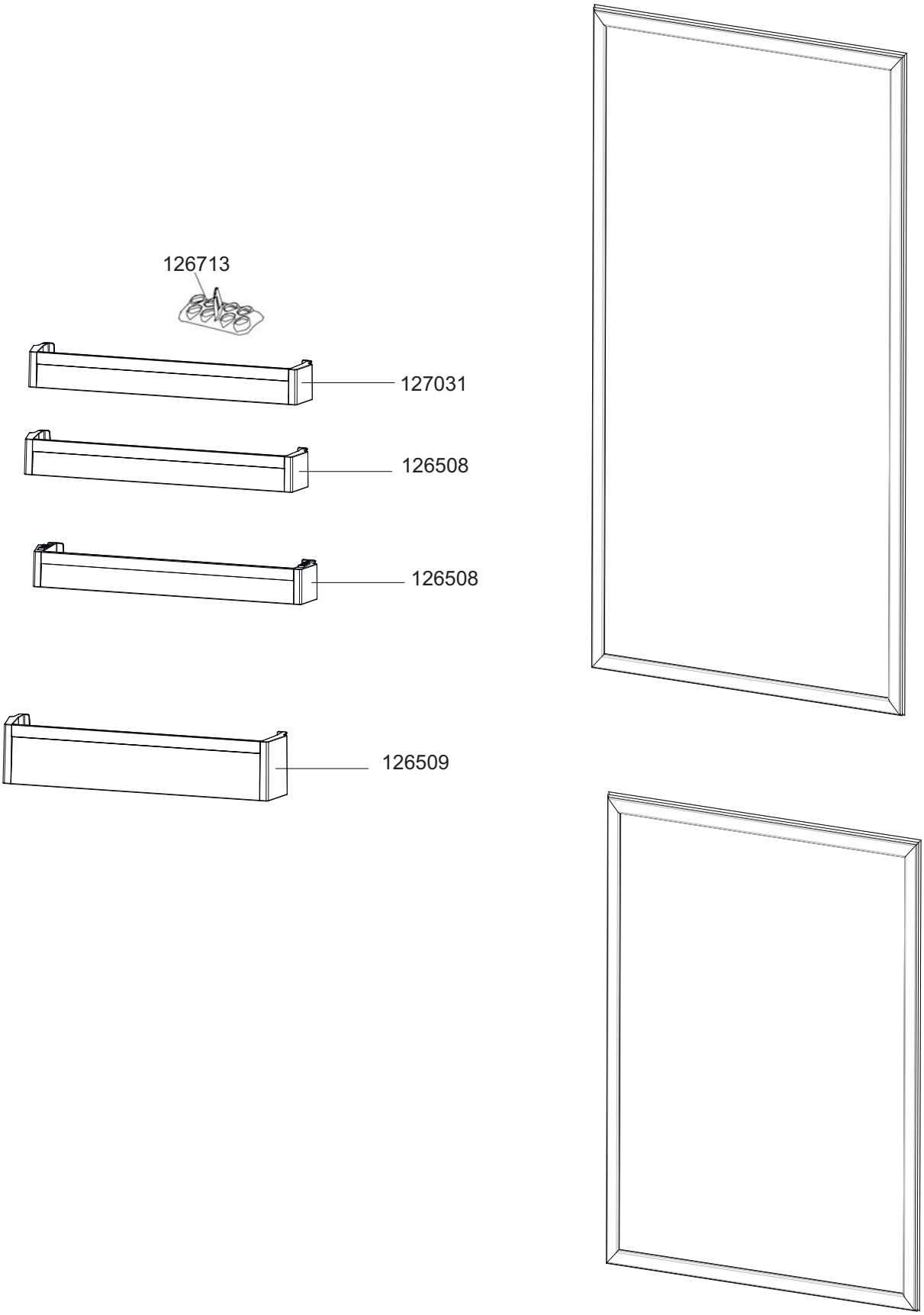


| | | | | | |
|---|---|---|---|---|---|
| smeg S.p.A | mm<br>FORM. A4 | LA RIPRODUZIONE O LA CESSIONE DEL PRESENTE DISEGNO DEVONO ESSERE AUTORIZZATE DALLA "SMEG" SPA<br>ANY REPRODUCTION OR TRANSFER OF THE PRESENT DRAWING MUST BE AUTHORIZED BY "SMEG" SPA | MODELLO - MODEL<br>N38EU2 | CODICE - ART.NO.<br>752713 - C | VERSIONE - EDITING<br>01.12.2020 |

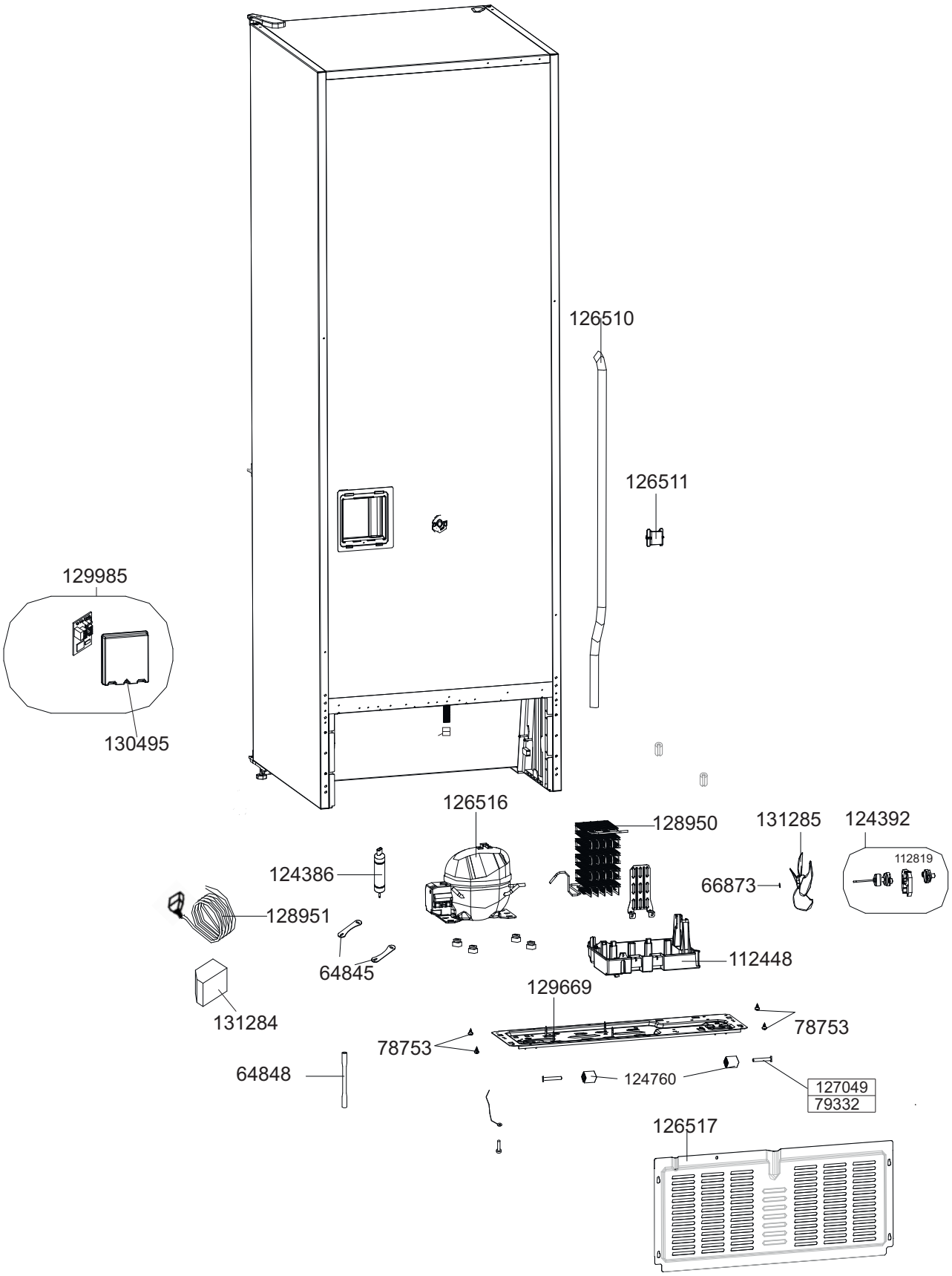


| | | | | | |
|---|---|---|---|---|---|
| smeg S.p.A | mm<br>FORM. A4 | LA RIPRODUZIONE O LA CESSIONE DEL PRESENTE DISEGNO DEVONO ESSERE AUTORIZZATE DALLA "SMEG" SPA<br>ANY REPRODUCTION OR TRANSFER OF THE PRESENT DRAWING MUST BE AUTHORIZED BY "SMEG" SPA | MODELLO - MODEL<br>N38EU2 | CODICE - ART.NO.<br>752713 - D | VERSIONE - EDITING<br>01.12.2020 |