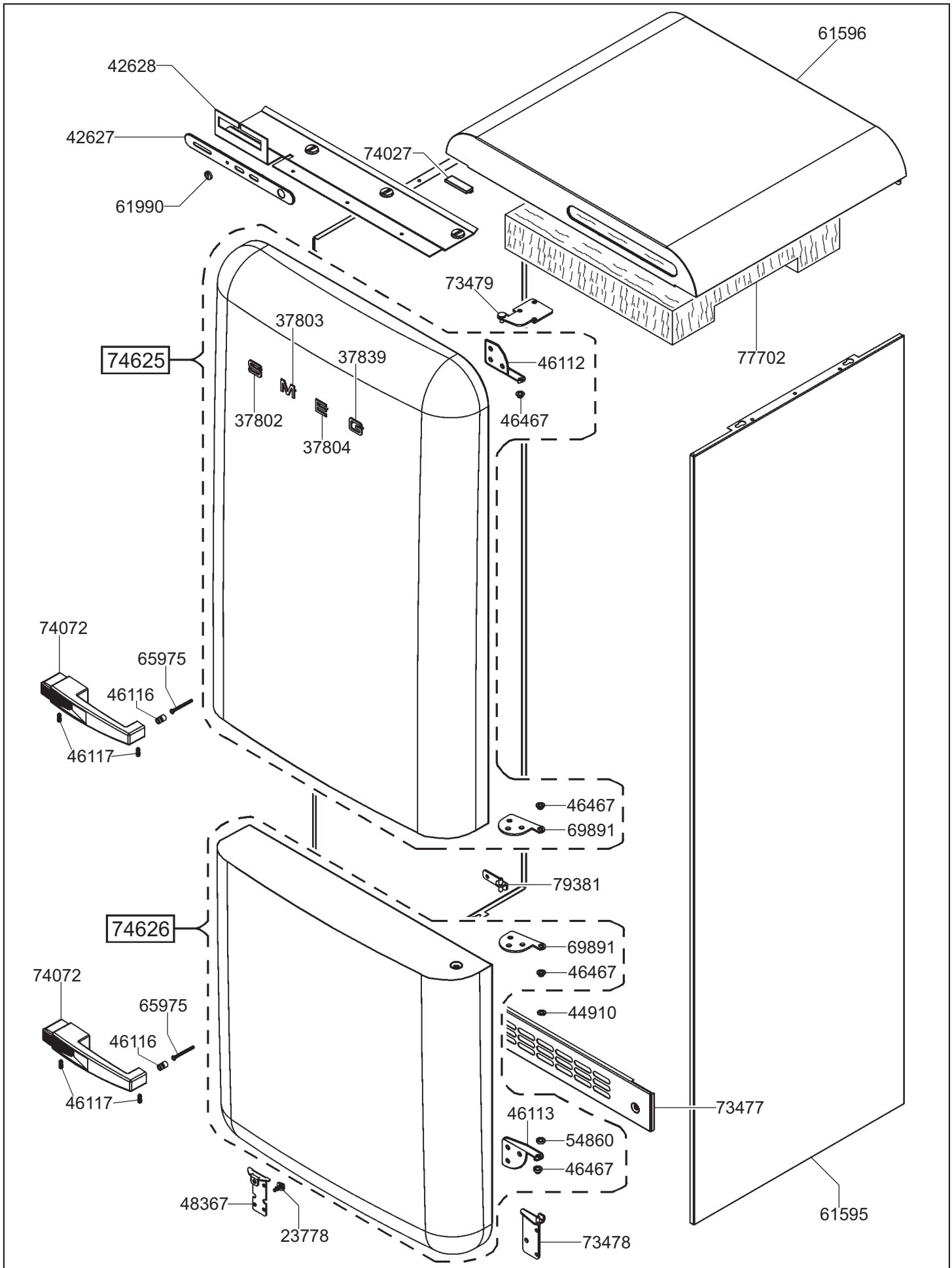

smeg S.p.A	mm FORM. A4	LA RIPRODUZIONE O LA CESSIONE DEL PRESENTE DISEGNO DEVONO ESSERE AUTORIZZATE DALLA "SMEG" SPA ANY REPRODUCTION OR TRANSFER OF THE PRESENT DRAWING MUST BE AUTHORIZED BY "SMEG" SPA	MODELLO - MODEL FAB32QO	CODICE - ART.NO. 780621 - A	VERSIONE - EDITING 01 del 16.07.2009

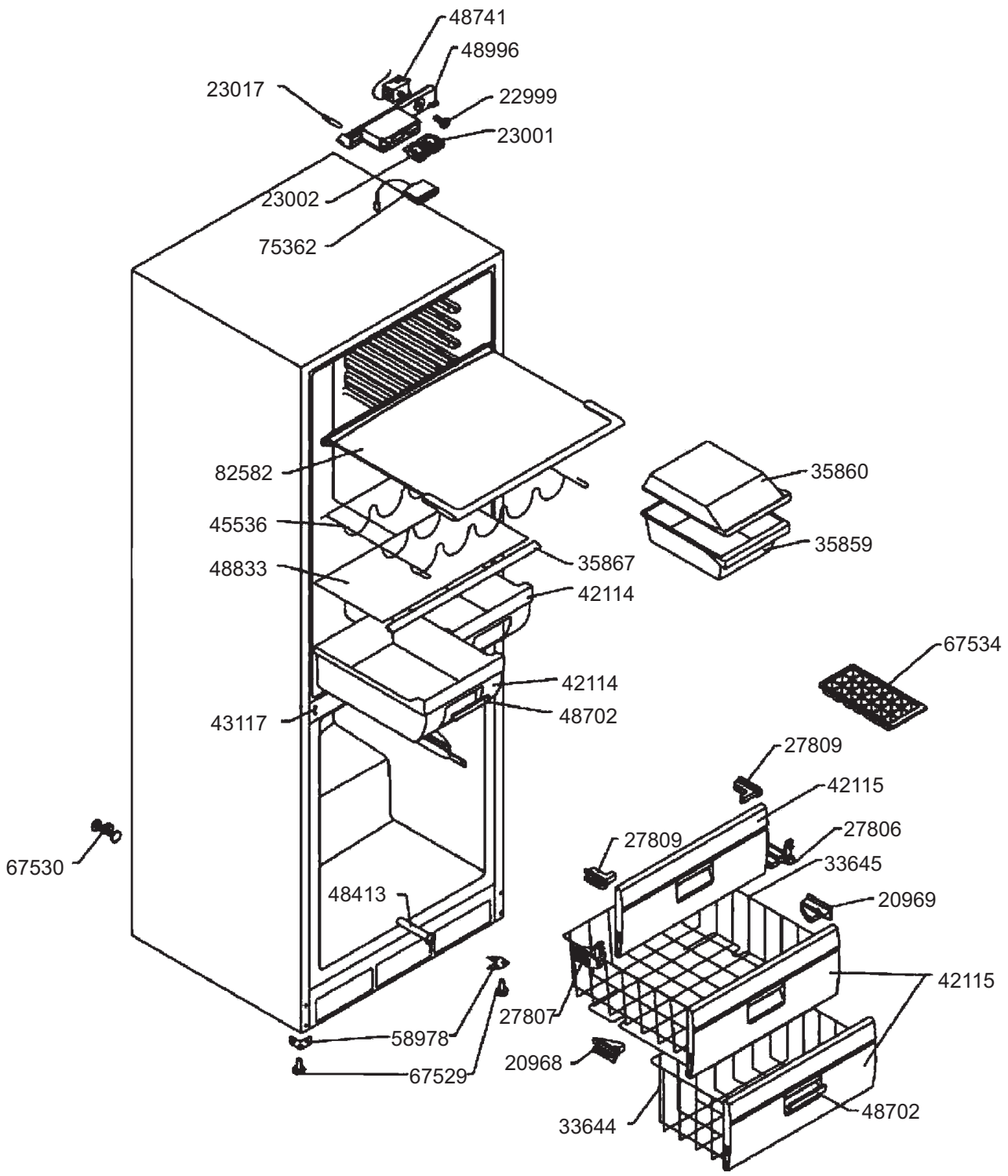
48741
48996
23017
22999
23001
23002
75362
82582
35860
45536
35859
48833
35867
42114
67534
42114
43117
48702
27809
42115
27809
27806
67530
33645
48413
20969
42115
27807
58978
20968
67529
33644
48702

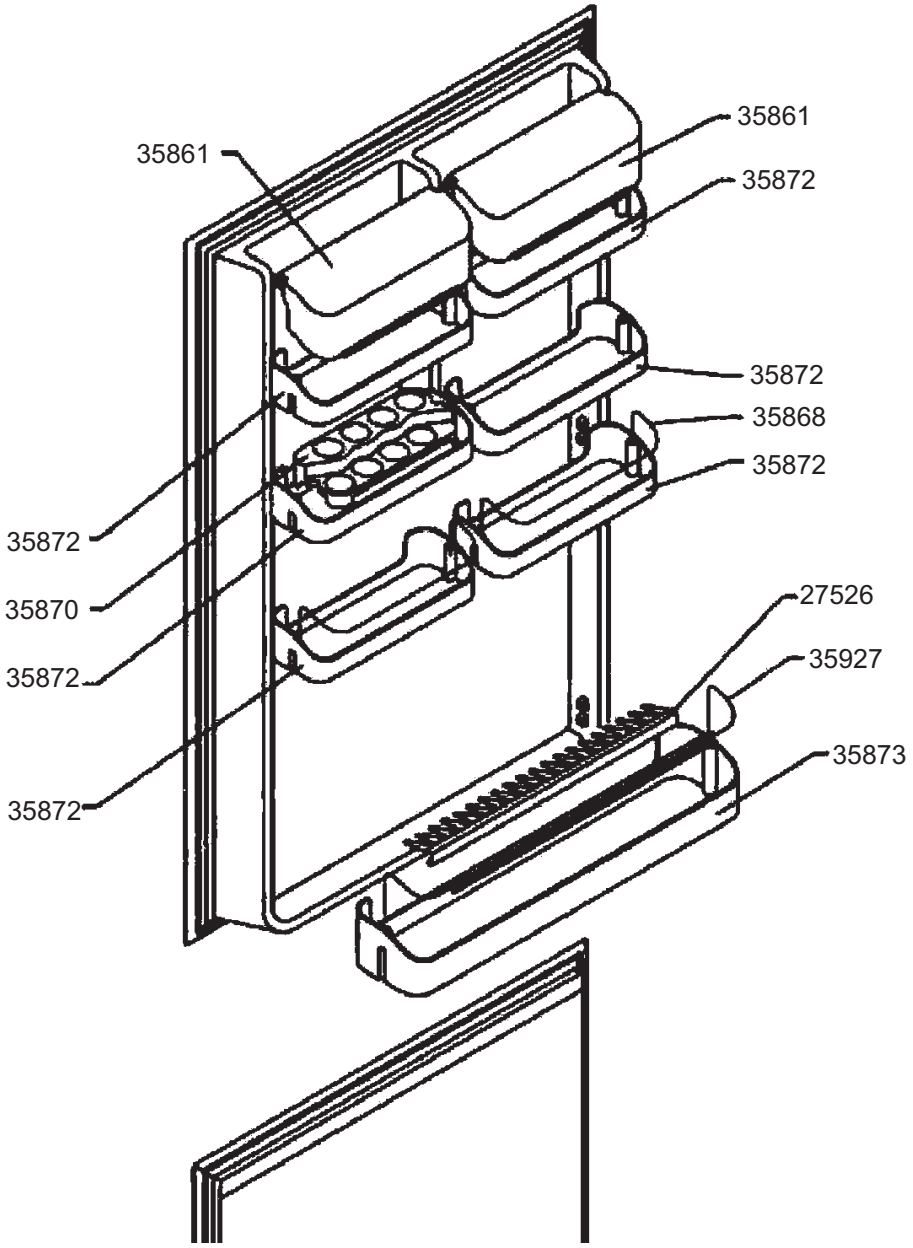
35861
35861
35872
35872
35868
35872
35872
35870
35872
35872
27526
35927
35873

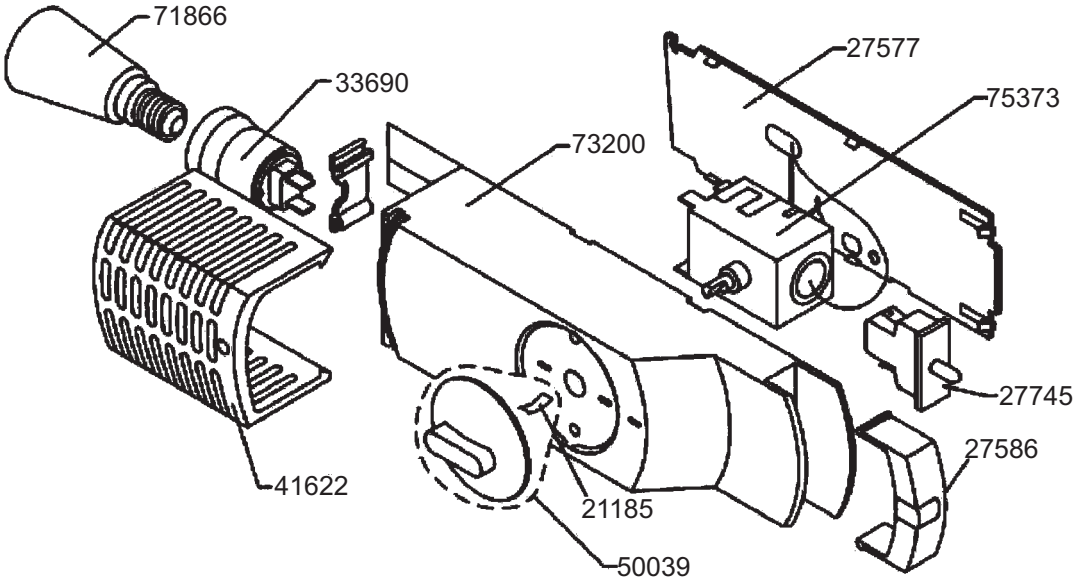
71866
33690
73200
27577
75373
27745
27586
41622
21185
50039

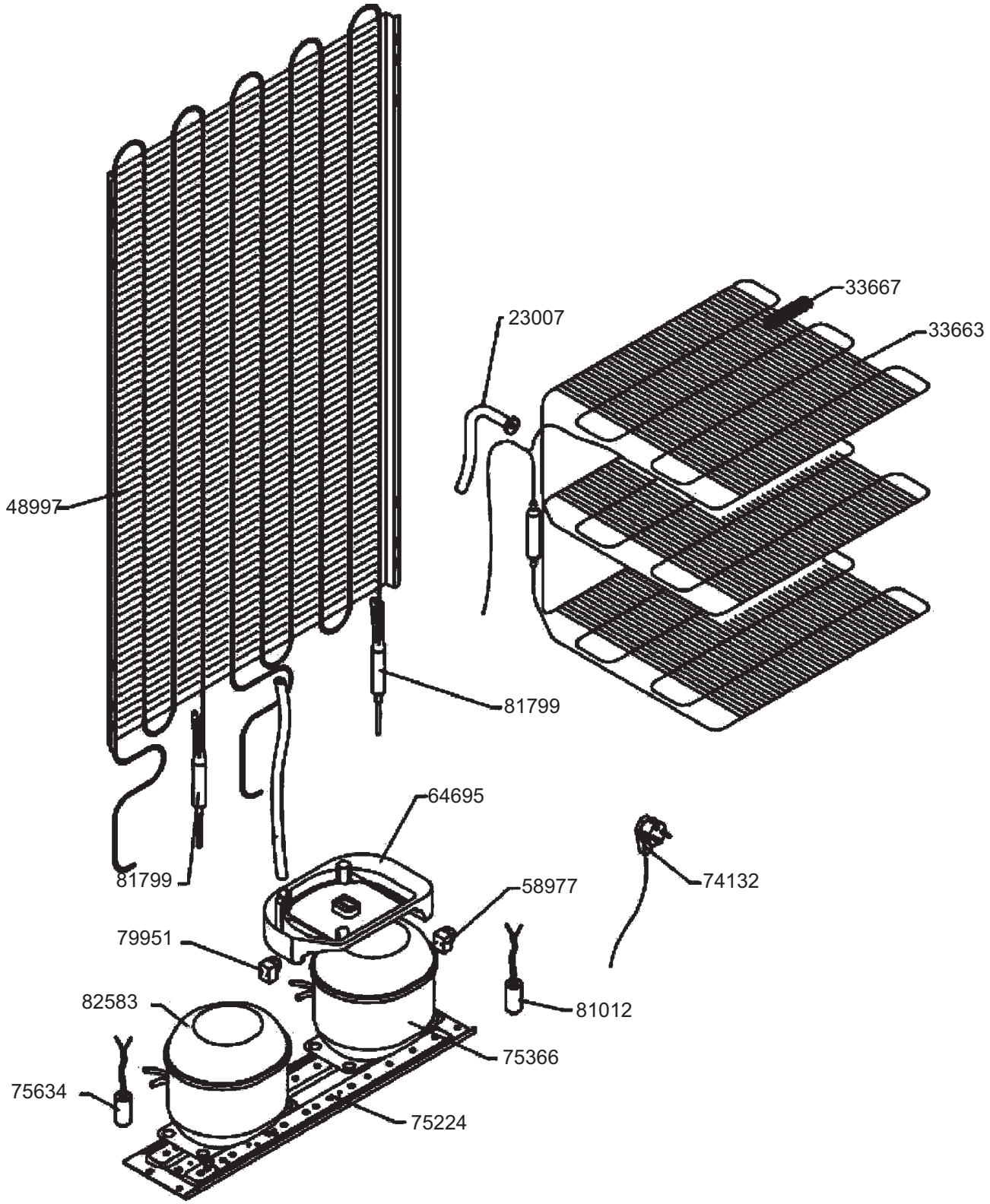

smeg S.p.A	mm FORM. A4	LA RIPRODUZIONE O LA CESSIONE DEL PRESENTE DISEGNO DEVONO ESSERE AUTORIZZATE DALLA "SMEG" SPA ANY REPRODUCTION OR TRANSFER OF THE PRESENT DRAWING MUST BE AUTHORIZED BY "SMEG" SPA	MODELLO - MODEL FAB32QO	CODICE - ART.NO. 780602 - C	VERSIONE - EDITING 01 del 13.05.2009