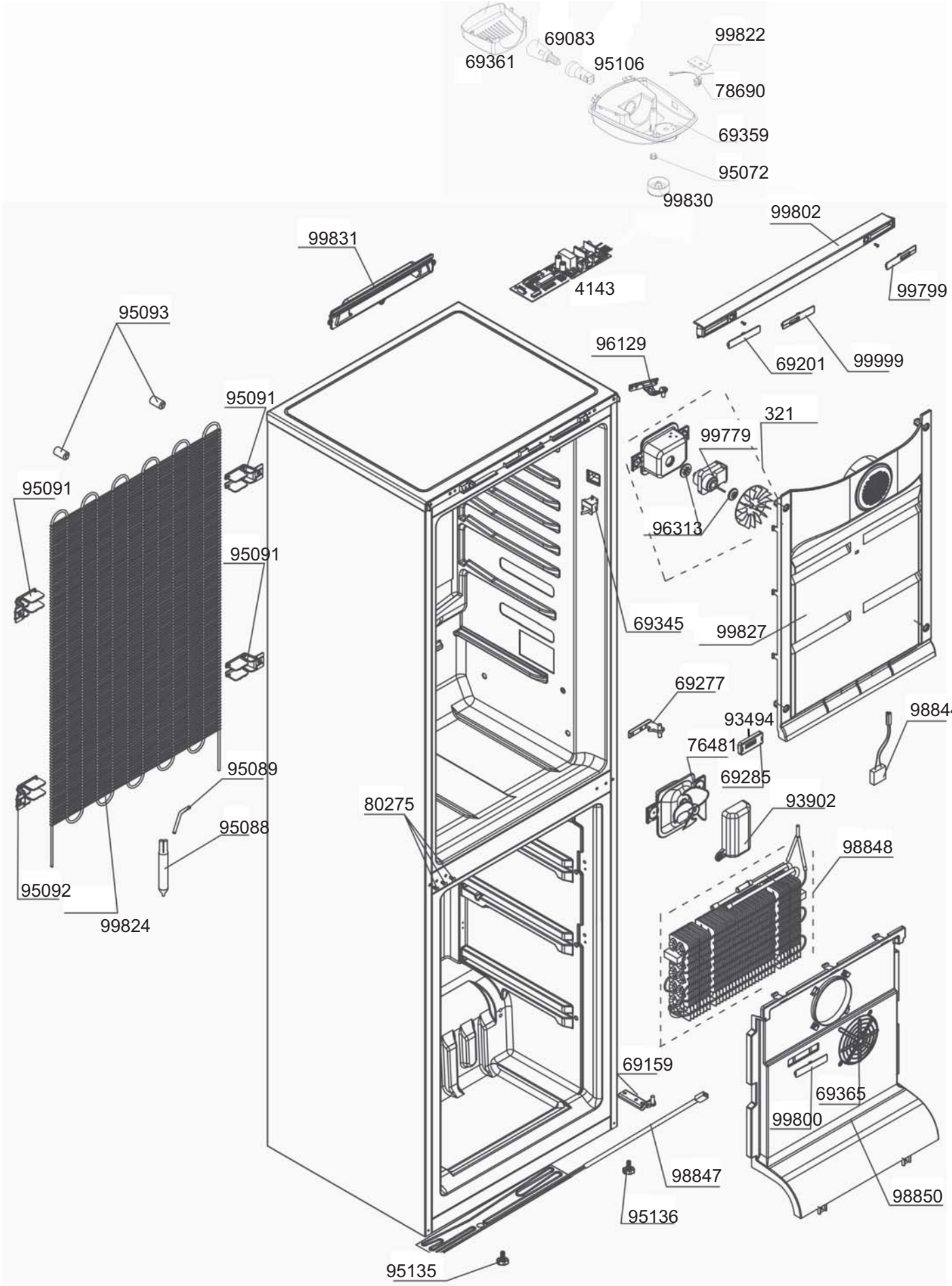


| smeg S.p.A | FORM. A4 | LA RIPRODUZIONE O LA CESSIONE DEL PRESENTE DISEGNO DEVONO ESSERE AUTORIZZATE DALLA "SMEG" SPA<br>ANY REPRODUCTION OR TRANSFER OF THE PRESENT DRAWING MUST BE AUTHORIZED BY "SMEG" SPA | MODELLO - MODEL<br>CF33S2PNF | CODICE - ART.NO.<br>780911 - A | VERSIONE - EDITING<br>01 del 18.10.2013 |
|---|---|---|---|---|---|

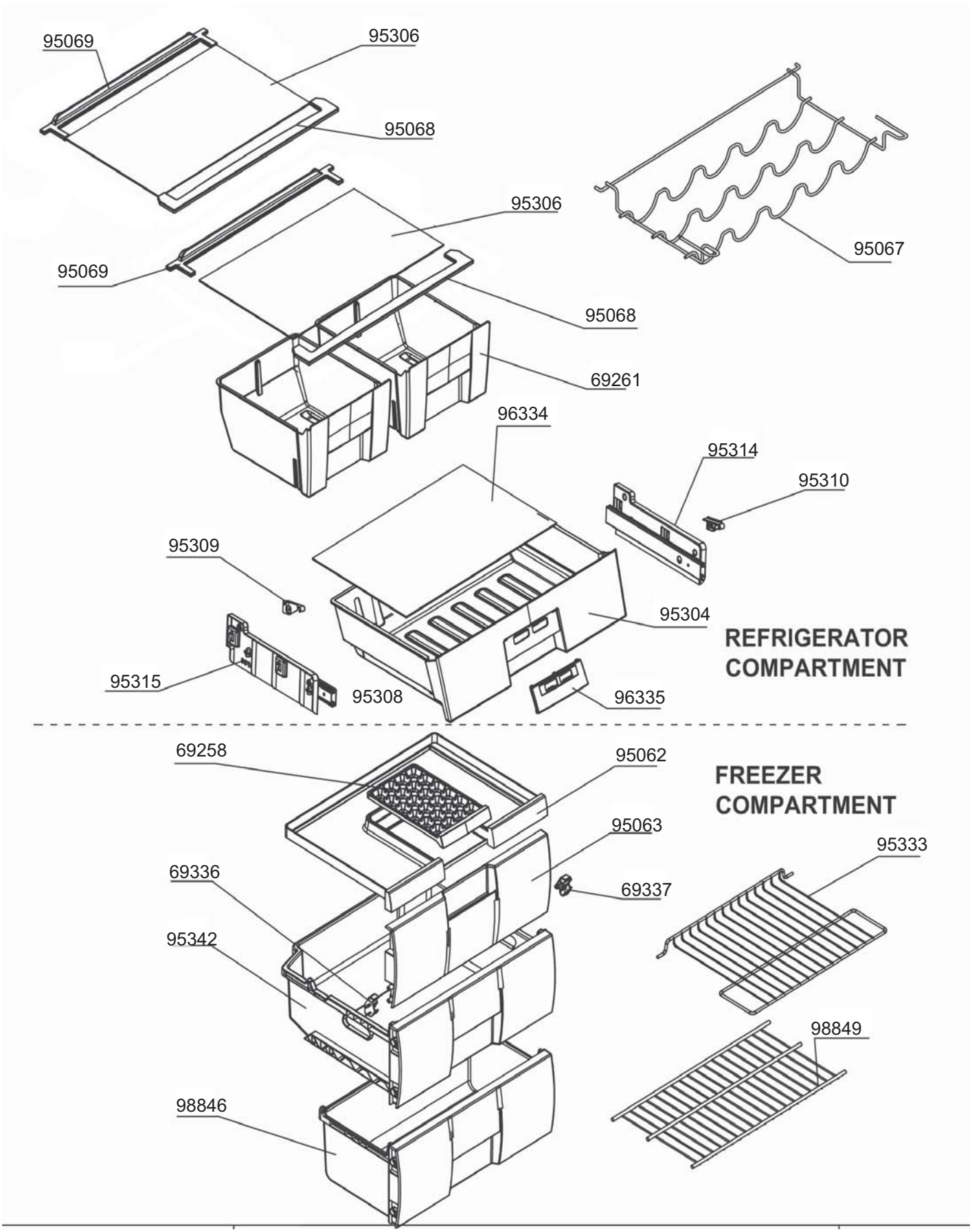


| smeg S.p.A | mm FORM. A4 | LA RIPRODUZIONE O LA CESSIONE DEL PRESENTE DISEGNO DEVONO ESSERE AUTORIZZATE DALLA "SMEG" SPA<br>ANY REPRODUCTION OR TRANSFER OF THE PRESENT DRAWING MUST BE AUTHORIZED BY "SMEG" SPA | MODELLO - MODEL<br>CF33S2PNF | CODICE - ART.NO.<br>780911 - B | VERSIONE - EDITING<br>01 del 18.10.2013 |
|---|---|---|---|---|---|

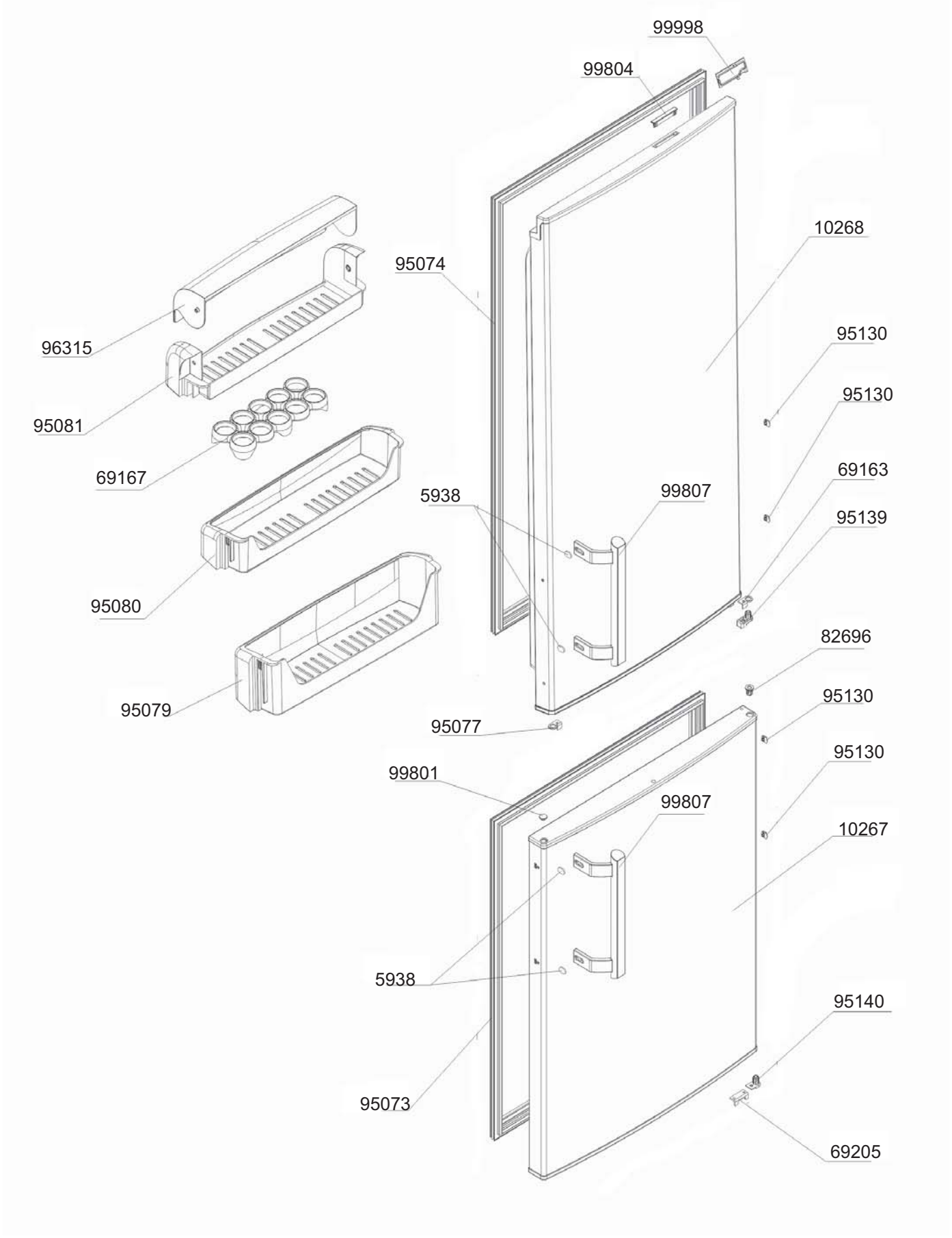


| | | | | | |
|---|---|---|---|---|---|
| smeg S.p.A | mm<br>FORM. A4 | LA RIPRODUZIONE O LA CESSIONE DEL PRESENTE DISEGNO DEVONO ESSERE AUTORIZZATE DALLA "SMEG" SPA<br>ANY REPRODUCTION OR TRANSFER OF THE PRESENT DRAWING MUST BE AUTHORIZED BY "SMEG" SPA | MODELLO - MODEL<br>CF33S2PNF | CODICE - ART.NO.<br>780911 - C | VERSIONE - EDITING<br>01 del 8.10.2013 |

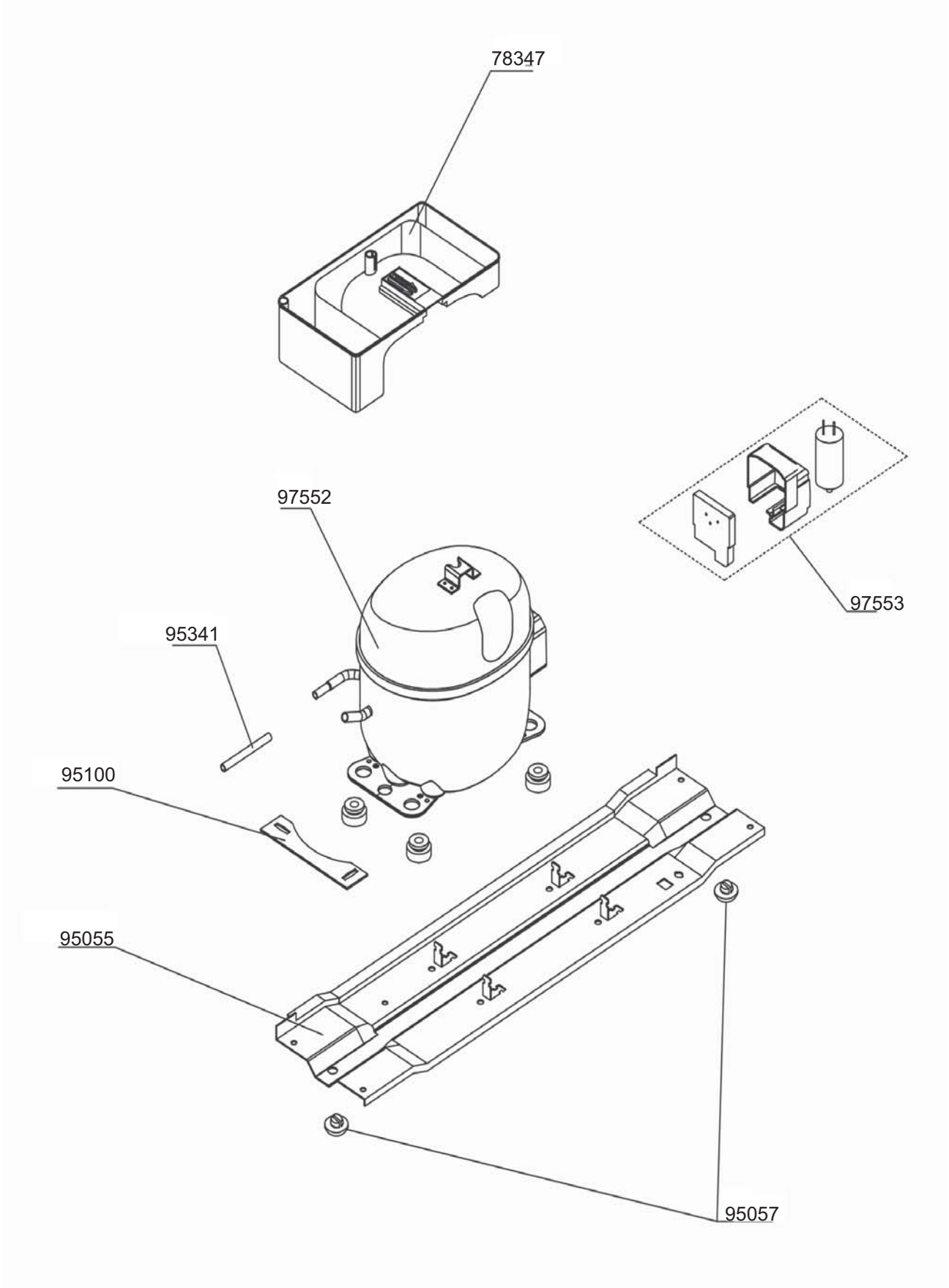


| | | | | | |
|---|---|---|---|---|---|
| smeg S.p.A | mm<br>FORM. A4 | LA RIPRODUZIONE O LA CESSIONE DEL PRESENTE DISEGNO DEVONO ESSERE AUTORIZZATE DALLA "SMEG" SPA<br>ANY REPRODUCTION OR TRANSFER OF THE PRESENT DRAWING MUST BE AUTHORIZED BY "SMEG" SPA | MODELLO - MODEL<br>CF33S2PNF | CODICE - ART.NO.<br>780911 - D | VERSIONE - EDITING<br>01 del 18.10.2013 |