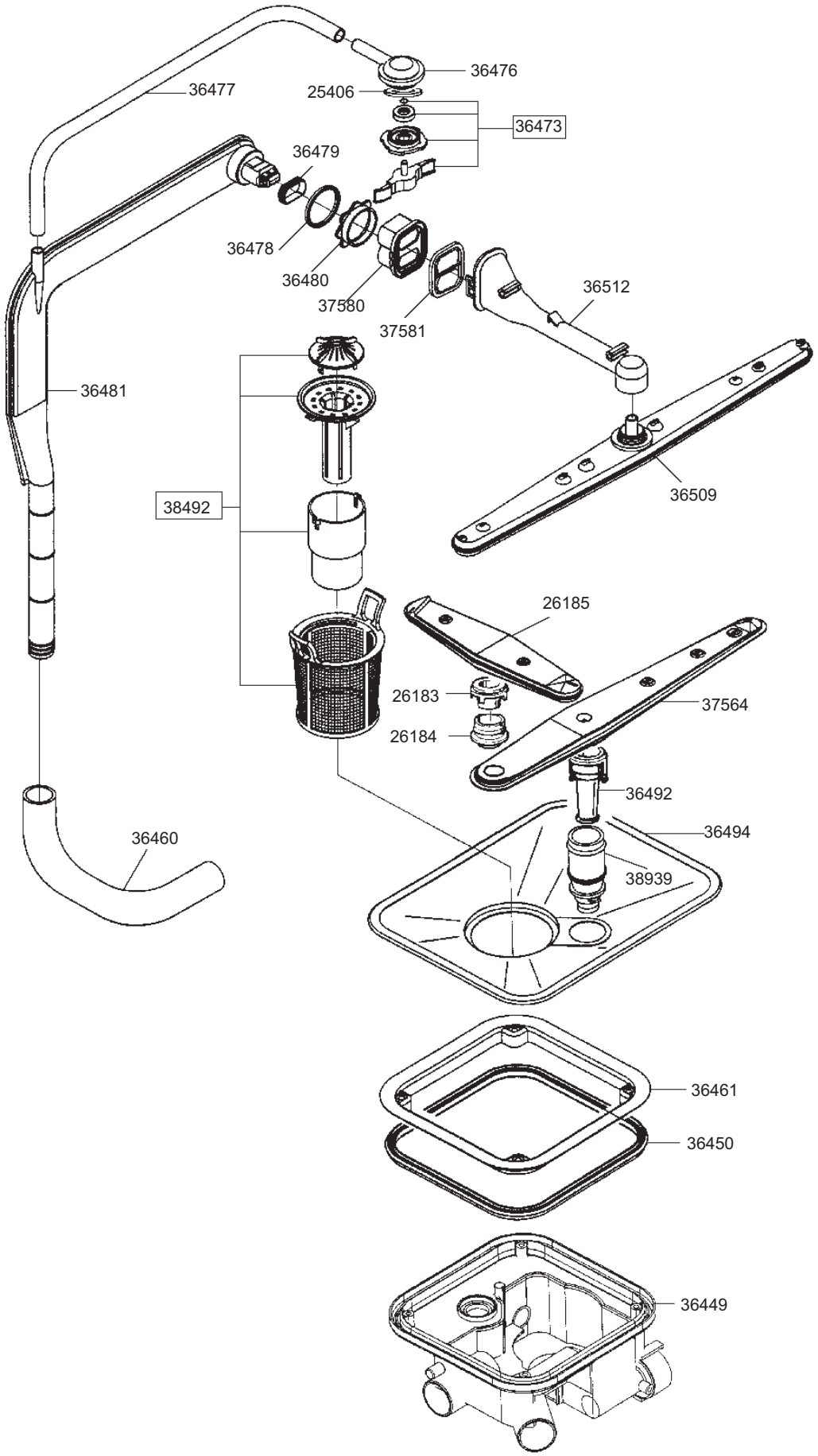
36476
36477
25406
36473
36479
36478
36480
37580
37581
36512
36481
38492
36509
26185
26183
37564
26184
36492
36494
36460
38939
36461
36450
36449

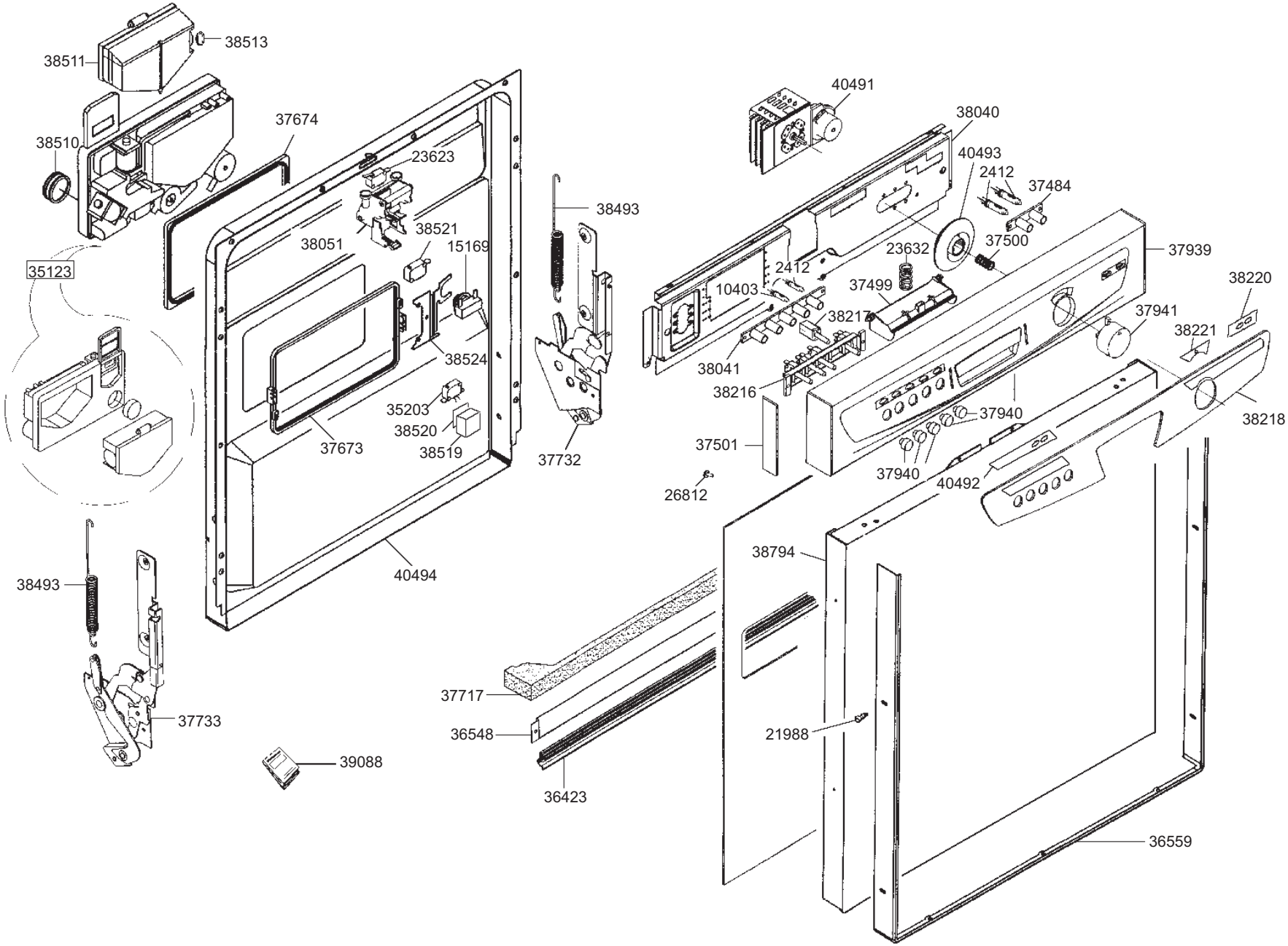

smeg S.p.A
Via Circonvallazione Nord, 36
42016 Guastalla (RE)

FORM. A4

LA RIPRODUZIONE O LA CESSIONE DEL PRESENTE DISEGNO DEVONO ESSERE AUTORIZZATE DALLA "SMEG" SPA
ANY REPRODUCTION OR TRANSFER OF THE PRESENT DRAWING MUST BE AUTHORIZED BY "SMEG" SPA

MODELLO - MODEL	CODICE - ART.NO.	VERSIONE - EDITING
LS55BDA	147033 - B	01 del 15.12.98

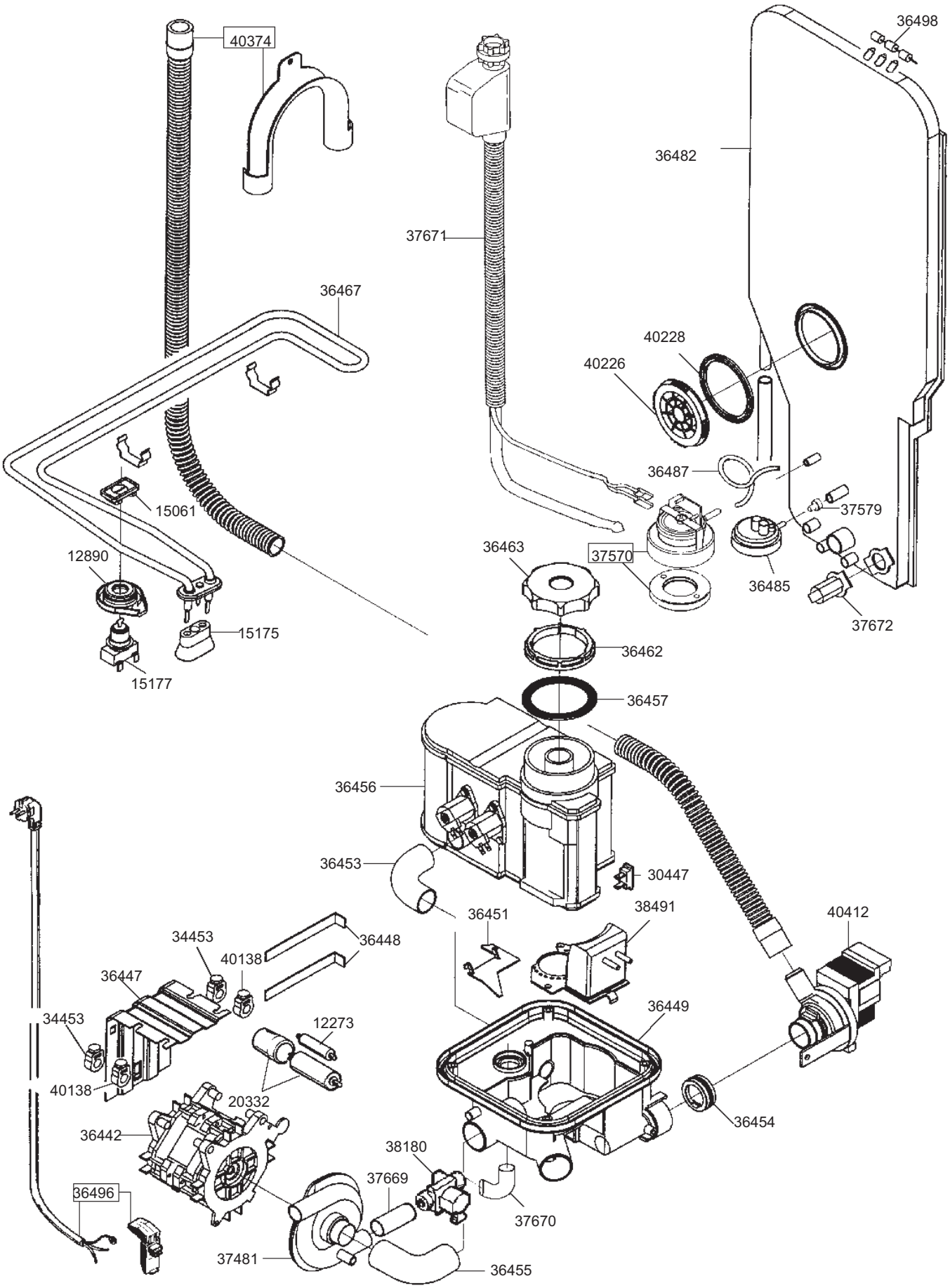
40374
36498
36482
37671
36467
40228
40226
36487
37579
15061
12890
36463
37570
36485
37672
15175
36462
15177
36457
36456
36453
30447
36451
38491
40412
34453
36448
40138
36447
36449
34453
12273
40138
20332
36454
36442
38180
37669
36496
37670
37481
36455

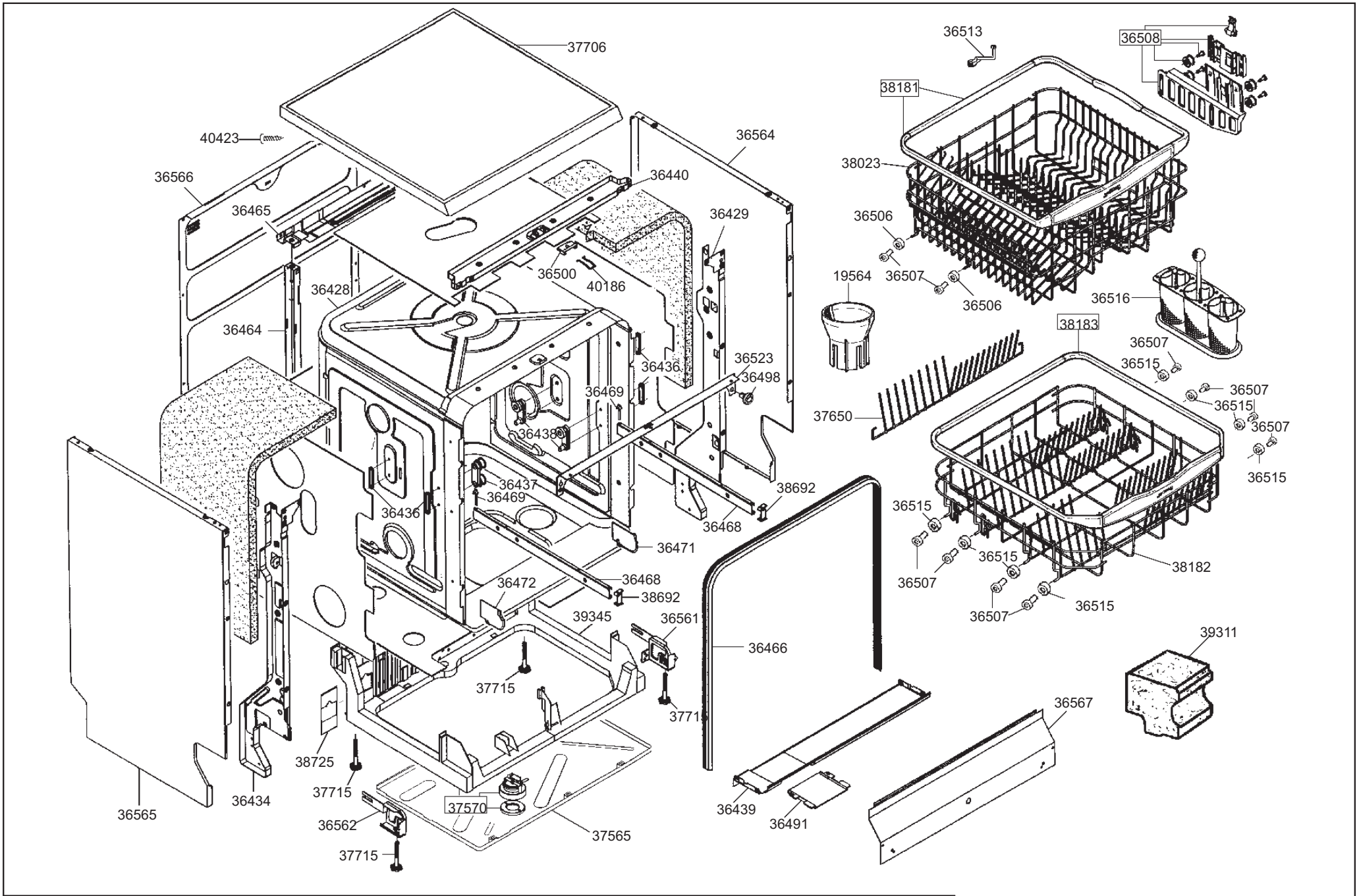

smeg S.p.A
Via Circonvallazione Nord, 36
42016 Guastalla (RE)

FORM. A4

LA RIPRODUZIONE O LA CESSIONE DEL PRESENTE DISEGNO DEVONO ESSERE AUTORIZZATE DALLA "SMEG" SPA
ANY REPRODUCTION OR TRANSFER OF THE PRESENT DRAWING MUST BE AUTHORIZED BY "SMEG" SPA

MODELLO - MODEL	CODICE - ART.NO.	VERSIONE - EDITING
LS55BDA	147033 - D	01 del 15.12.98