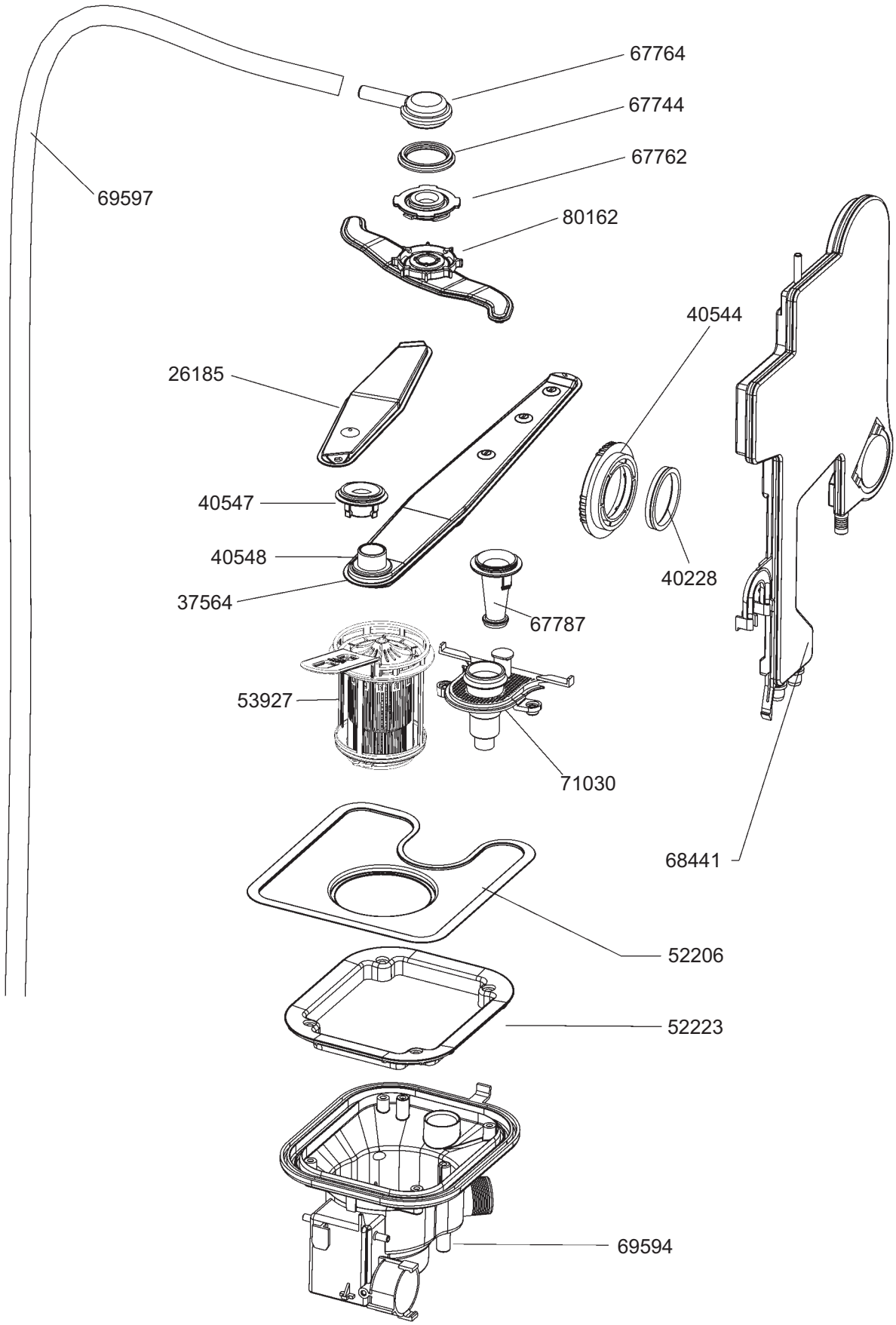

smeg S.p.A
Via Circonvallazione Nord, 36
42016 Guastalla (RE)

FORM. A4

LA RIPRODUZIONE O LA CESSIONE DEL PRESENTE DISEGNO DEVONO ESSERE AUTORIZZATE DALLA "SMEG" SPA
ANY REPRODUCTION OR TRANSFER OF THE PRESENT DRAWING MUST BE AUTHORIZED BY "SMEG" SPA

MODELLO - MODEL	CODICE - ART.NO.	DATA - DATE
DWAFI75	177011 - A	16.04.2015

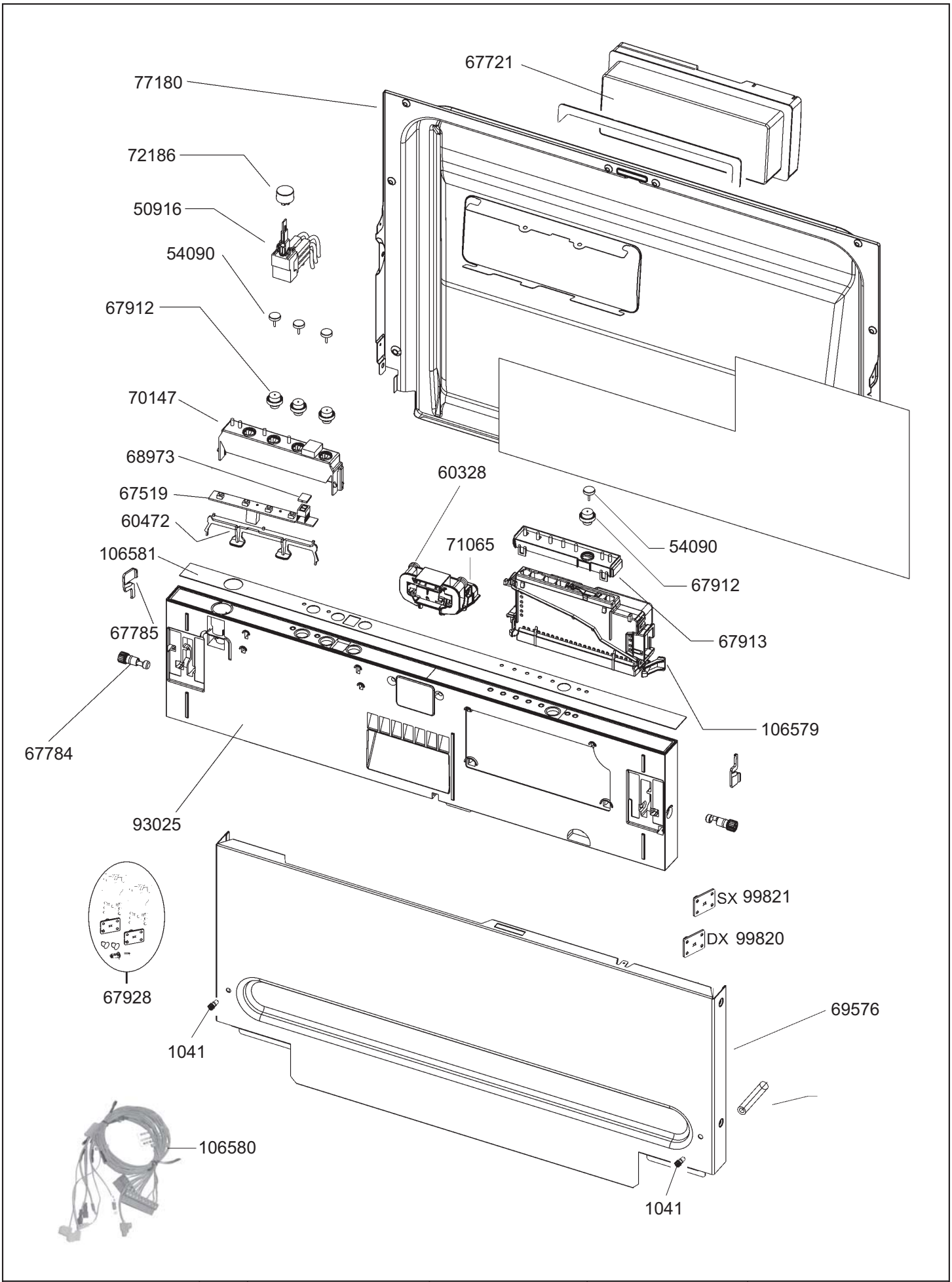

smeg S.p.A
Via Circonvallazione Nord, 36
42016 Guastalla (RE)

FORM. A4

LA RIPRODUZIONE O LA CESSIONE DEL PRESENTE DISEGNO DEVONO ESSERE AUTORIZZATE DALLA "SMEG" SPA
ANY REPRODUCTION OR TRANSFER OF THE PRESENT DRAWING MUST BE AUTHORIZED BY "SMEG" SPA

MODELLO - MODEL	CODICE - ART.NO.	DATA - DATE
DWAFI75	177011 - B	16.04.2015

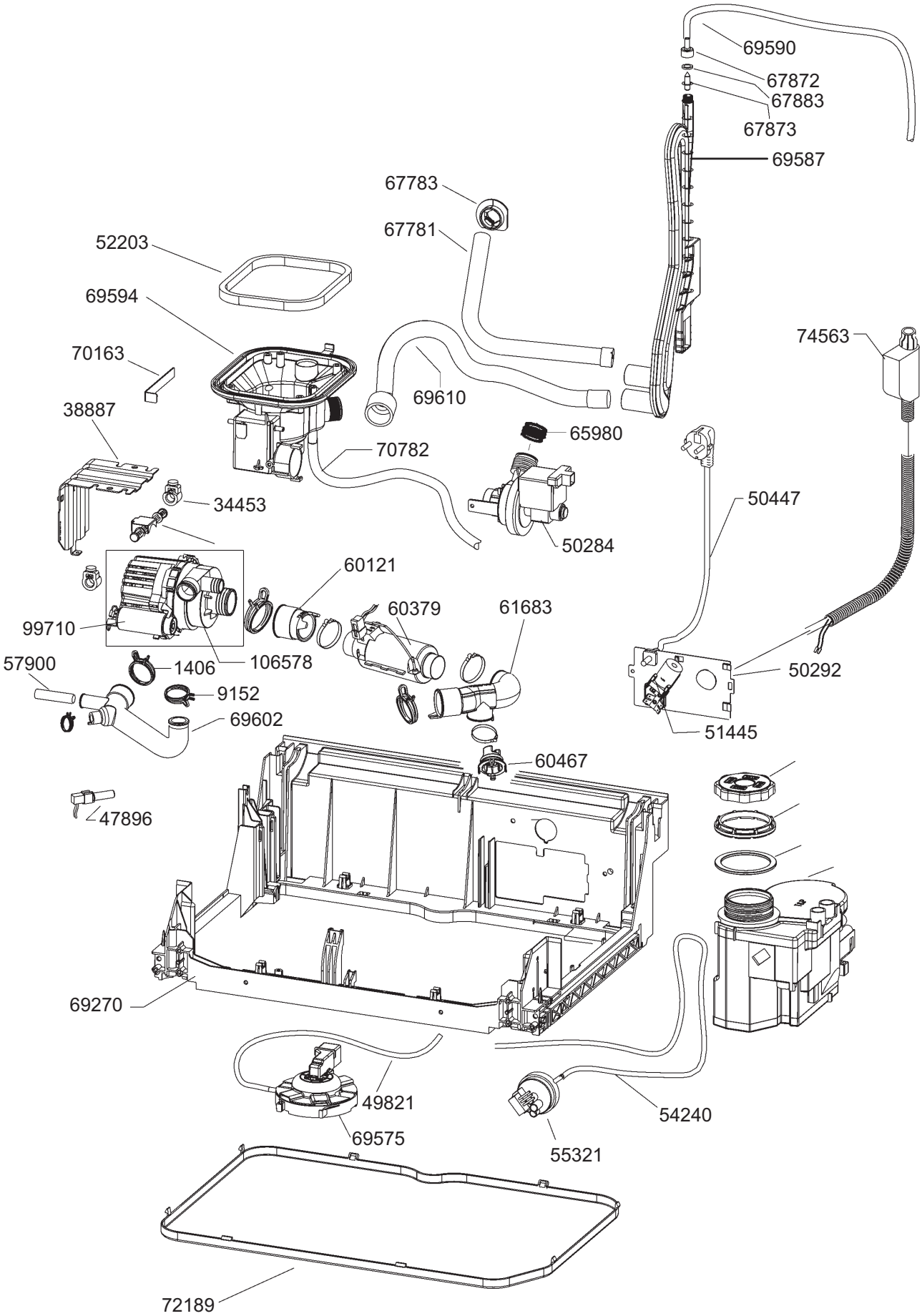
69590
67872
67883
67873
69587
67783
67781
52203
69594
70163
69610
74563
38887
65980
70782
34453
50447
50284
60121
60379
61683
99710
106578
57900
1406
9152
50292
69602
51445
60467
47896
69270
49821
54240
69575
55321
72189

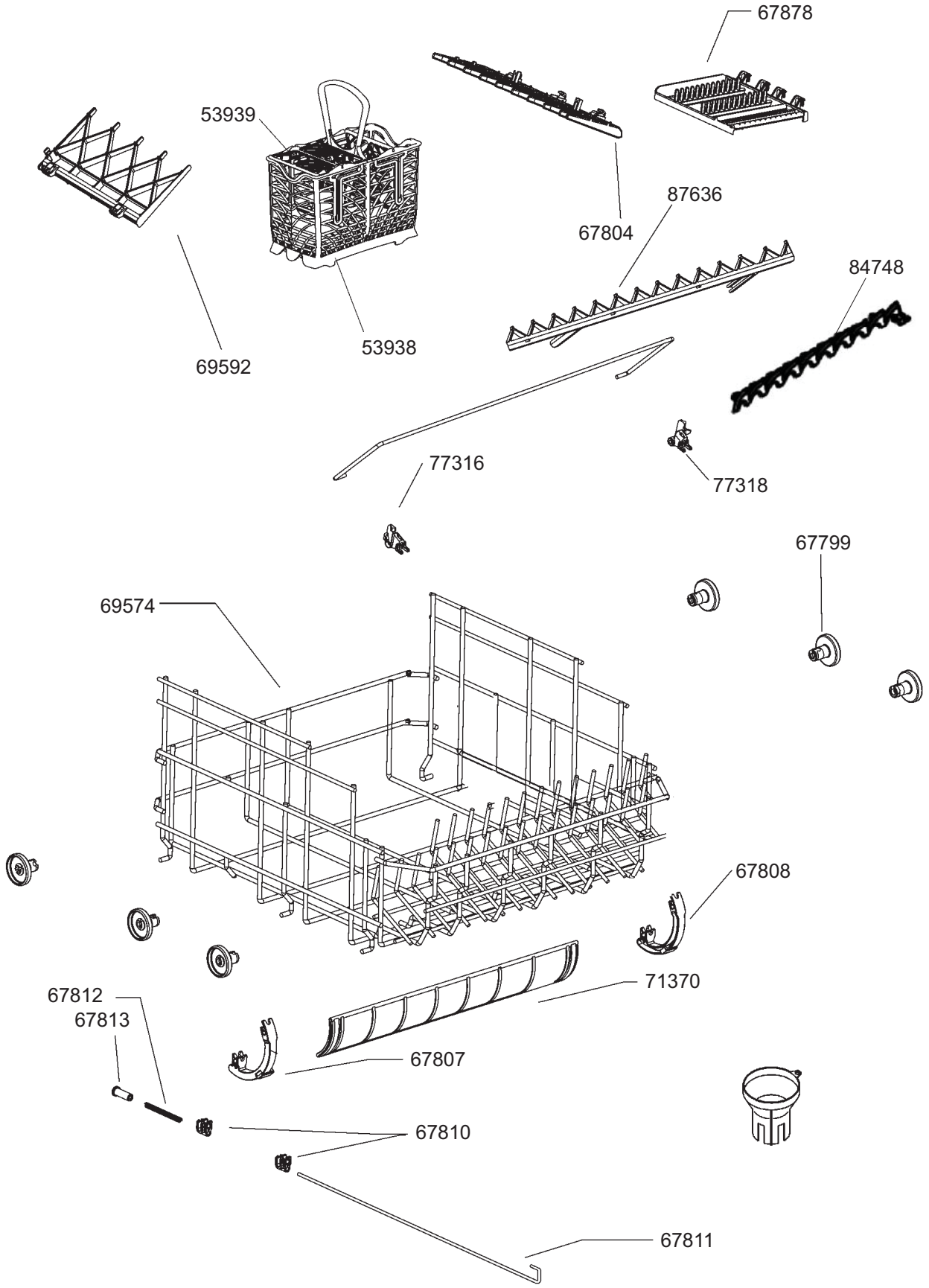

smeg S.p.A
Via Circonvallazione Nord, 36
42016 Guastalla (RE)

FORM. A4

LA RIPRODUZIONE O LA CESSIONE DEL PRESENTE DISEGNO DEVONO ESSERE AUTORIZZATE DALLA "SMEG" SPA
ANY REPRODUCTION OR TRANSFER OF THE PRESENT DRAWING MUST BE AUTHORIZED BY "SMEG" SPA

MODELLO - MODEL	CODICE - ART.NO.	DATA - DATE
DWAFI75	177011 - D	16.04.2015

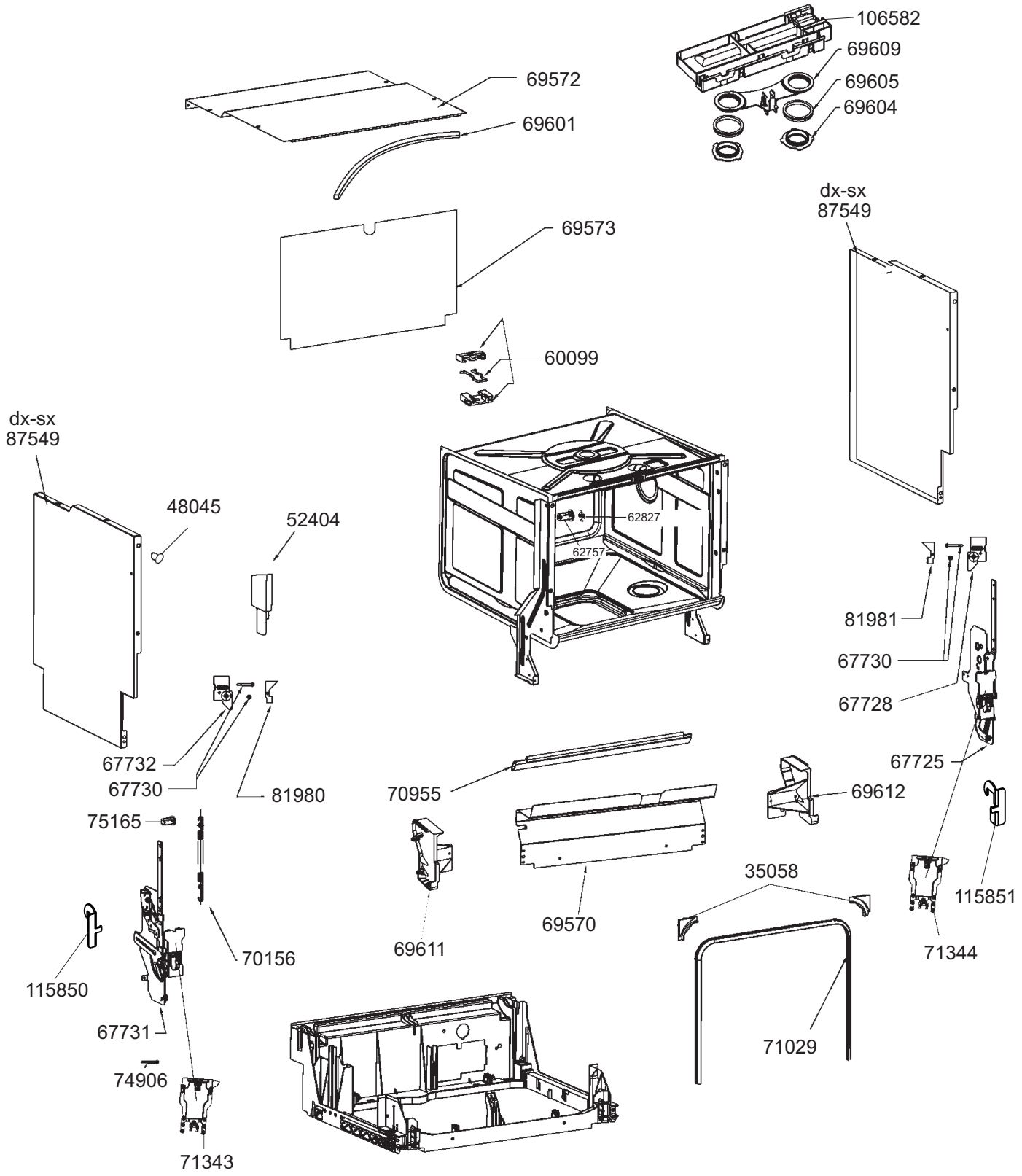
106582
69609
69605
69604
69572
69601
69573
dx-sx
87549
60099
dx-sx
87549
48045
52404
62827
62757
81981
67730
67728
67732
67730
81980
70955
69612
67725
75165
69611
69570
35058
115851
71344
115850
70156
67731
74906
71343
71029