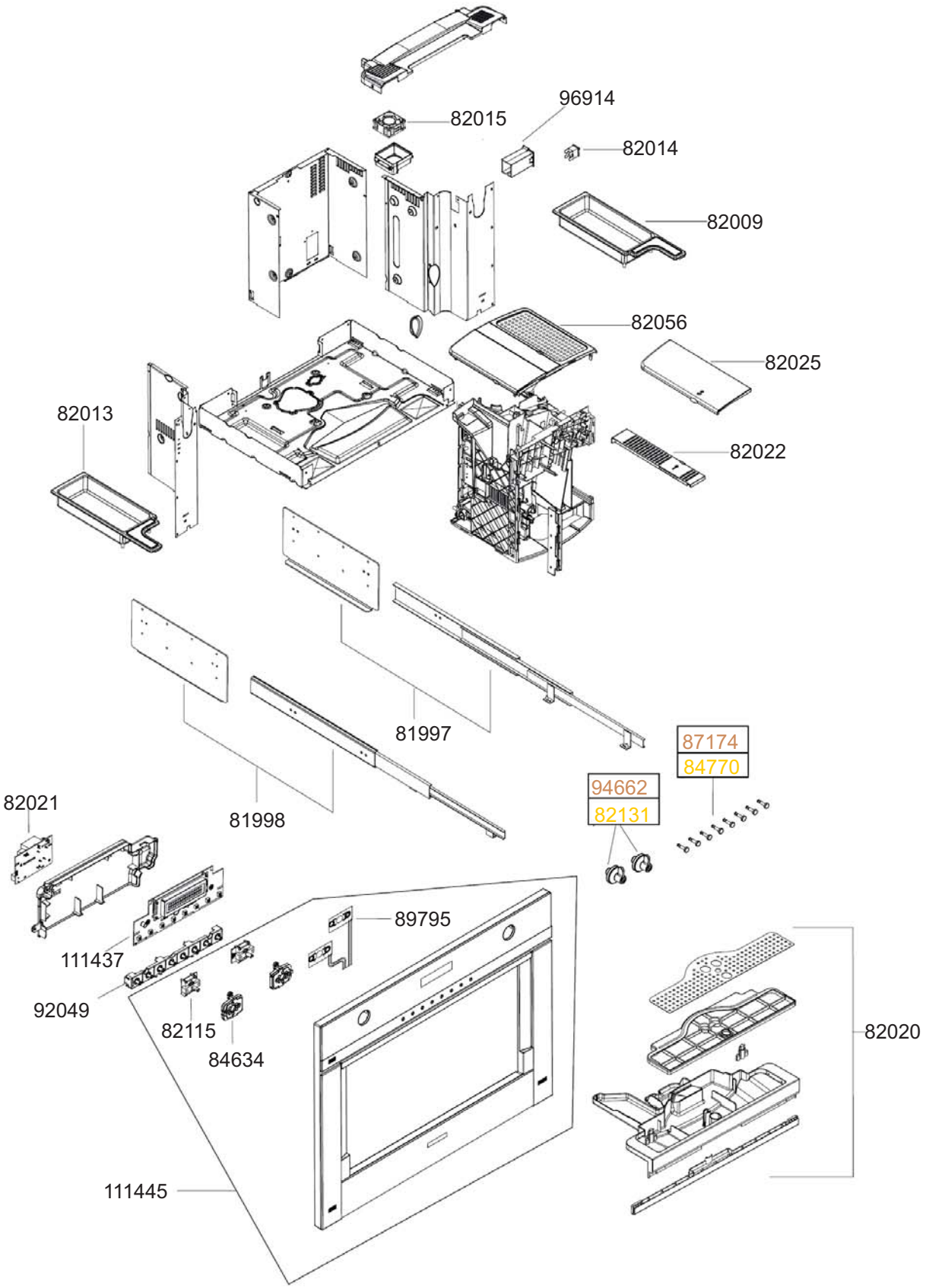

smeg S.p.A	mm FORM. A4	LA RIPRODUZIONE O LA CESSIONE DEL PRESENTE DISEGNO DEVONO ESSERE AUTORIZZATE DALLA "SMEG" SPA ANY REPRODUCTION OR TRANSFER OF THE PRESENT DRAWING MUST BE AUTHORIZED BY "SMEG" SPA	MODELLO - MODEL CMS8451A	CODICE - ART.NO. 953702 - A	VERSIONE - EDITING 15.01.2016

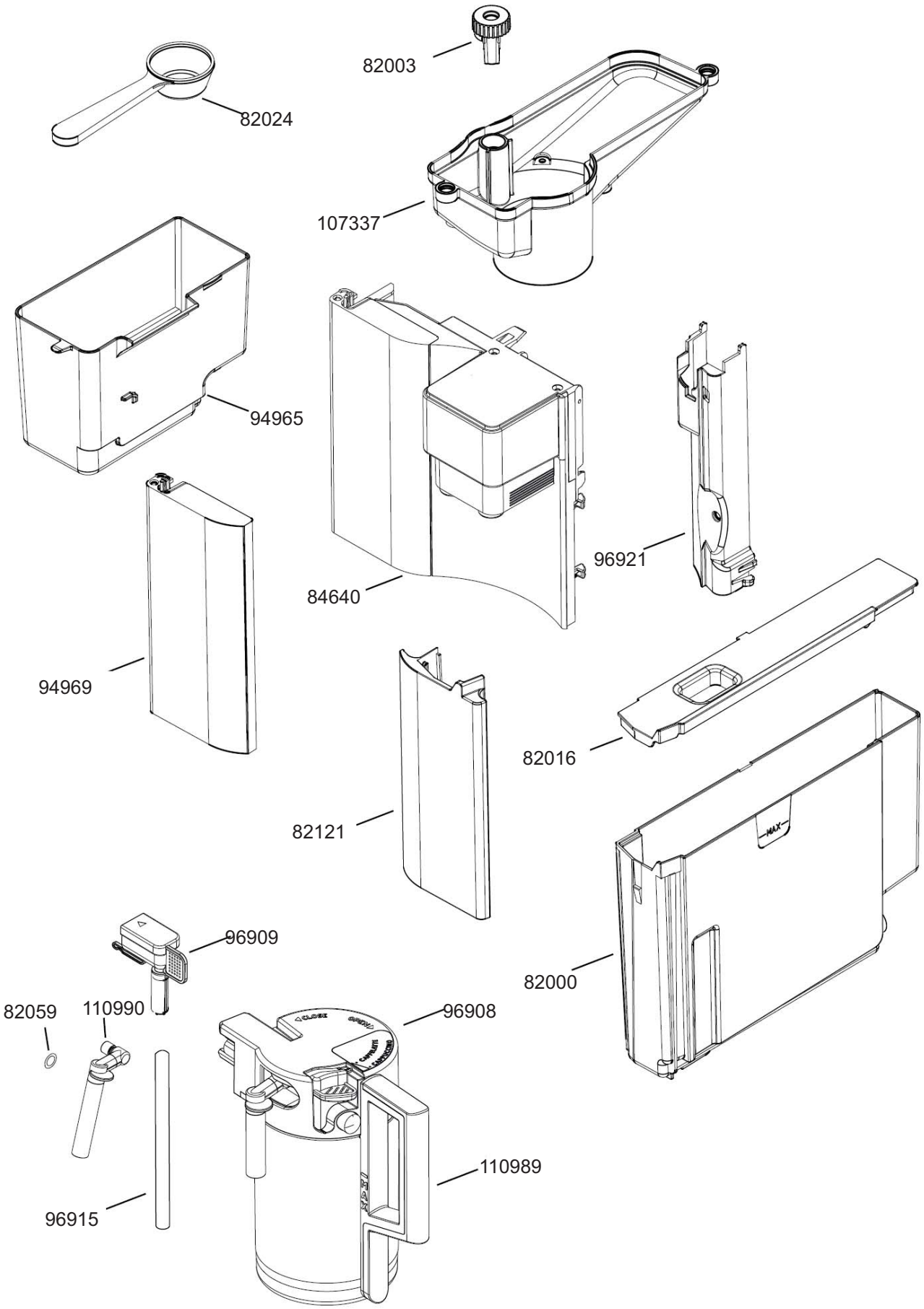

smeg S.p.A	mm FORM. A4	LA RIPRODUZIONE O LA CESSIONE DEL PRESENTE DISEGNO DEVONO ESSERE AUTORIZZATE DALLA "SMEG" SPA ANY REPRODUCTION OR TRANSFER OF THE PRESENT DRAWING MUST BE AUTHORIZED BY "SMEG" SPA	MODELLO - MODEL CMS8451A	CODICE - ART.NO. 953702 - B	VERSIONE - EDITING 15.01.2016

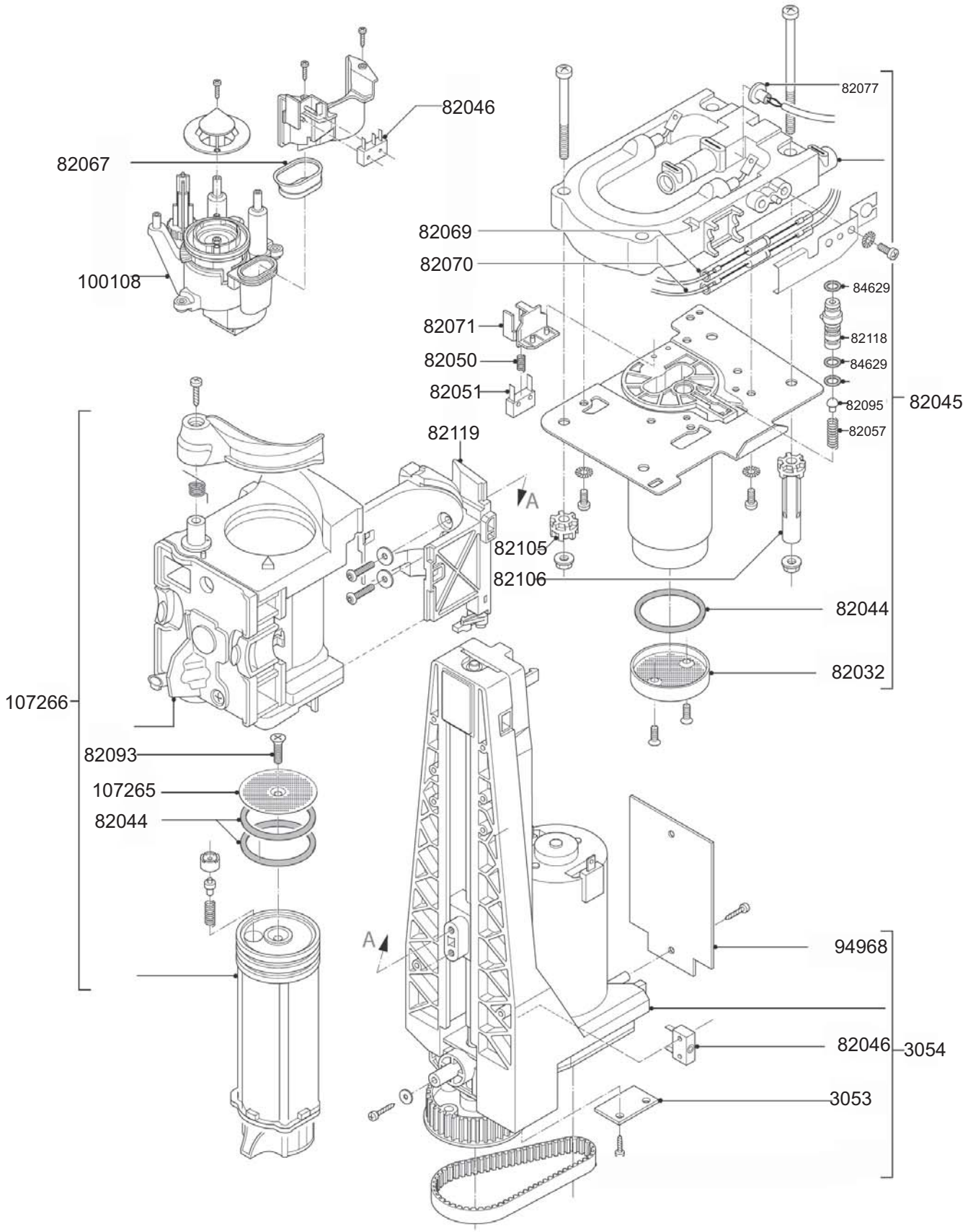
82046
82067
100108
82077
82069
82070
84629
82071
82118
82050
84629
82051
82095
82045
82057
82119
A
82105
82106
82044
82032
107266
82093
107265
82044
A
94968
82046
3054
3053

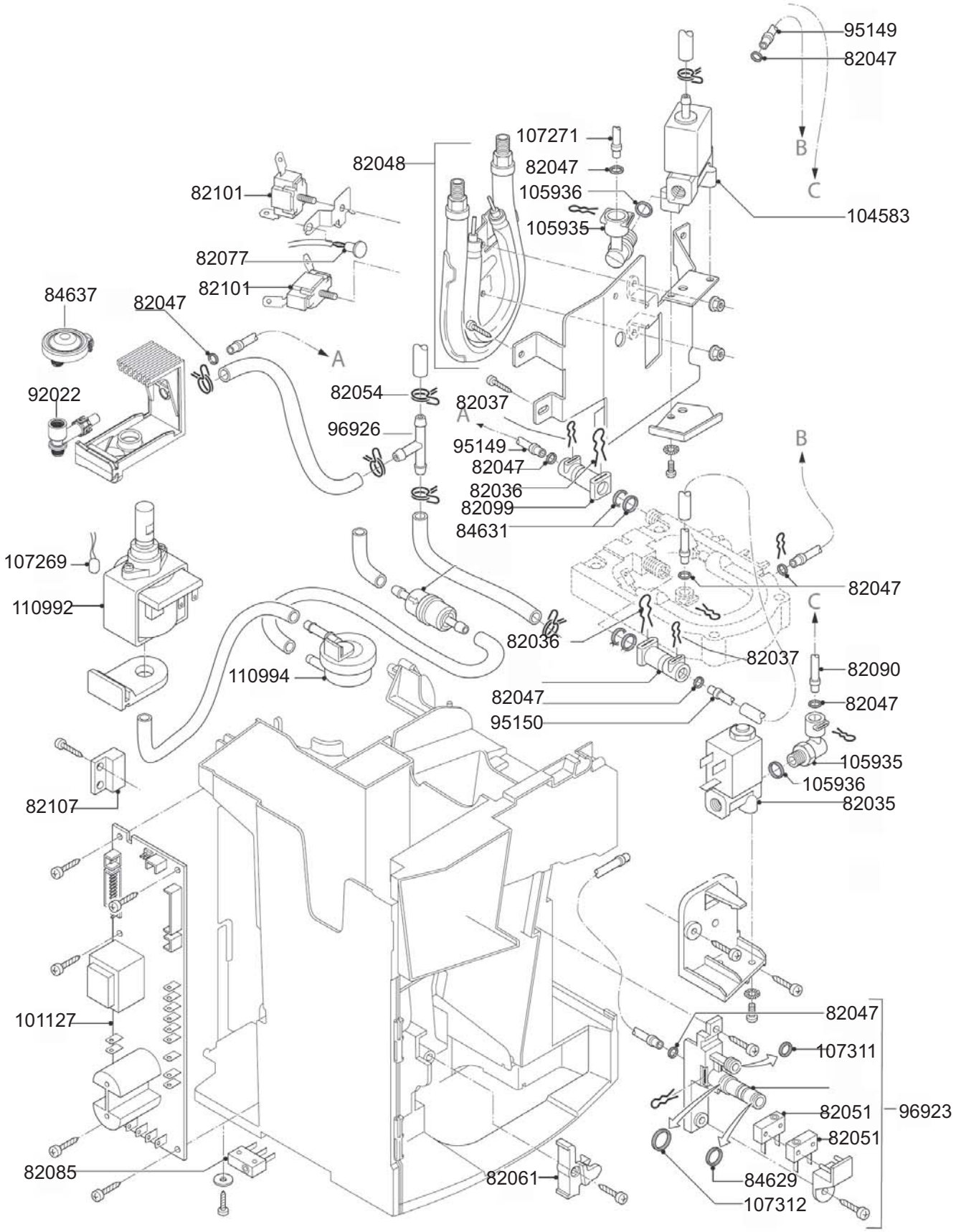

smeg S.p.A	mm FORM. A4	LA RIPRODUZIONE O LA CESSIONE DEL PRESENTE DISEGNO DEVONO ESSERE AUTORIZZATE DALLA "SMEG" SPA ANY REPRODUCTION OR TRANSFER OF THE PRESENT DRAWING MUST BE AUTHORIZED BY "SMEG" SPA	MODELLO - MODEL CMS8451A	CODICE - ART.NO. 953702 - B	VERSIONE - EDITING 15.01.2016