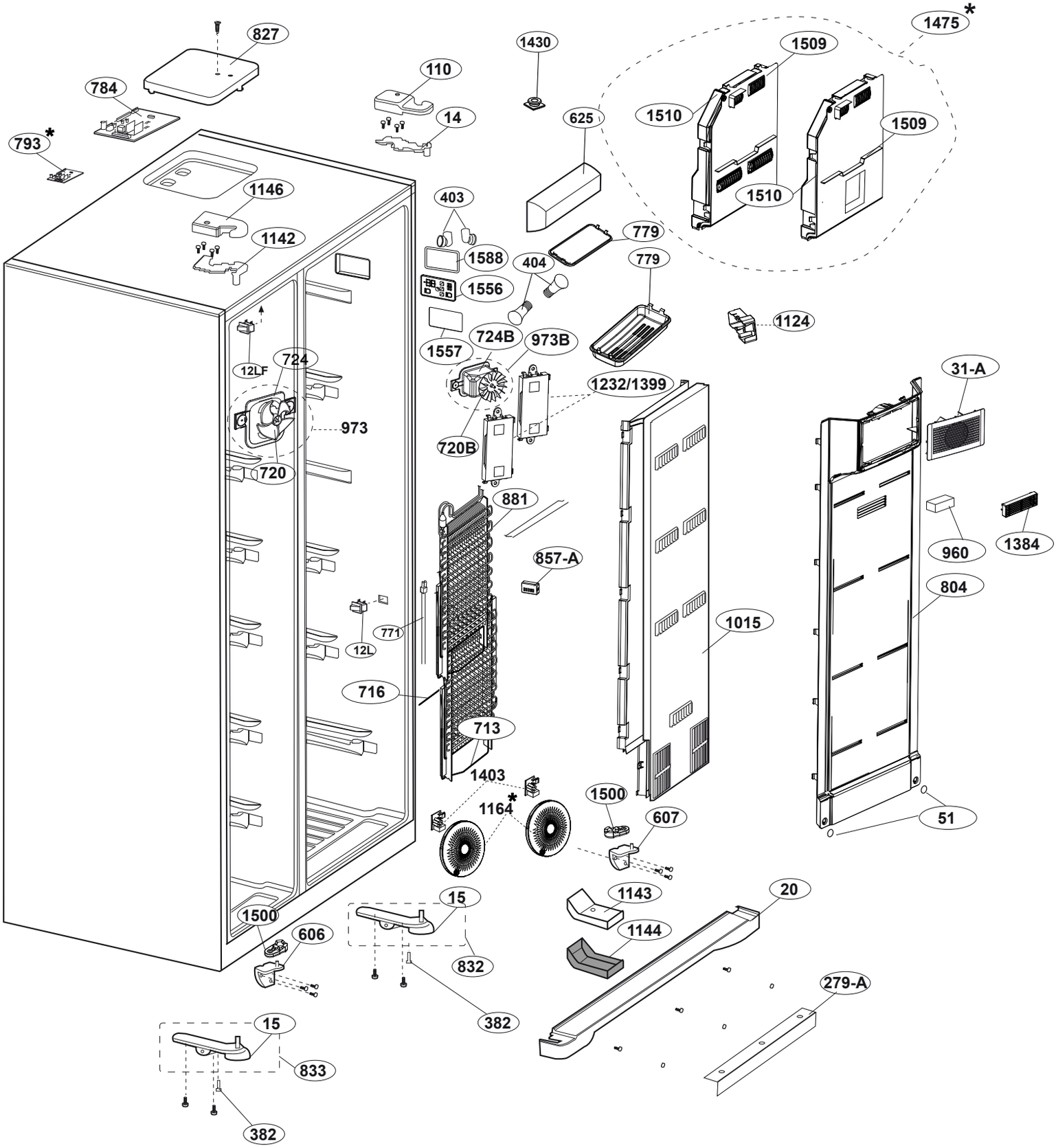

(* Optional)

ÇİZEN MURAT ÖZDEN	TARİH: 28-05-10	ONAY: GÖKHAN GENÇ	İLGİLİ MODELLER: B-1011 - 1021 - 1031 - 1041 GÖVDE	RESİM NO: 877	REVİZYON:03	REV. TARİHİ: 03.09.2012

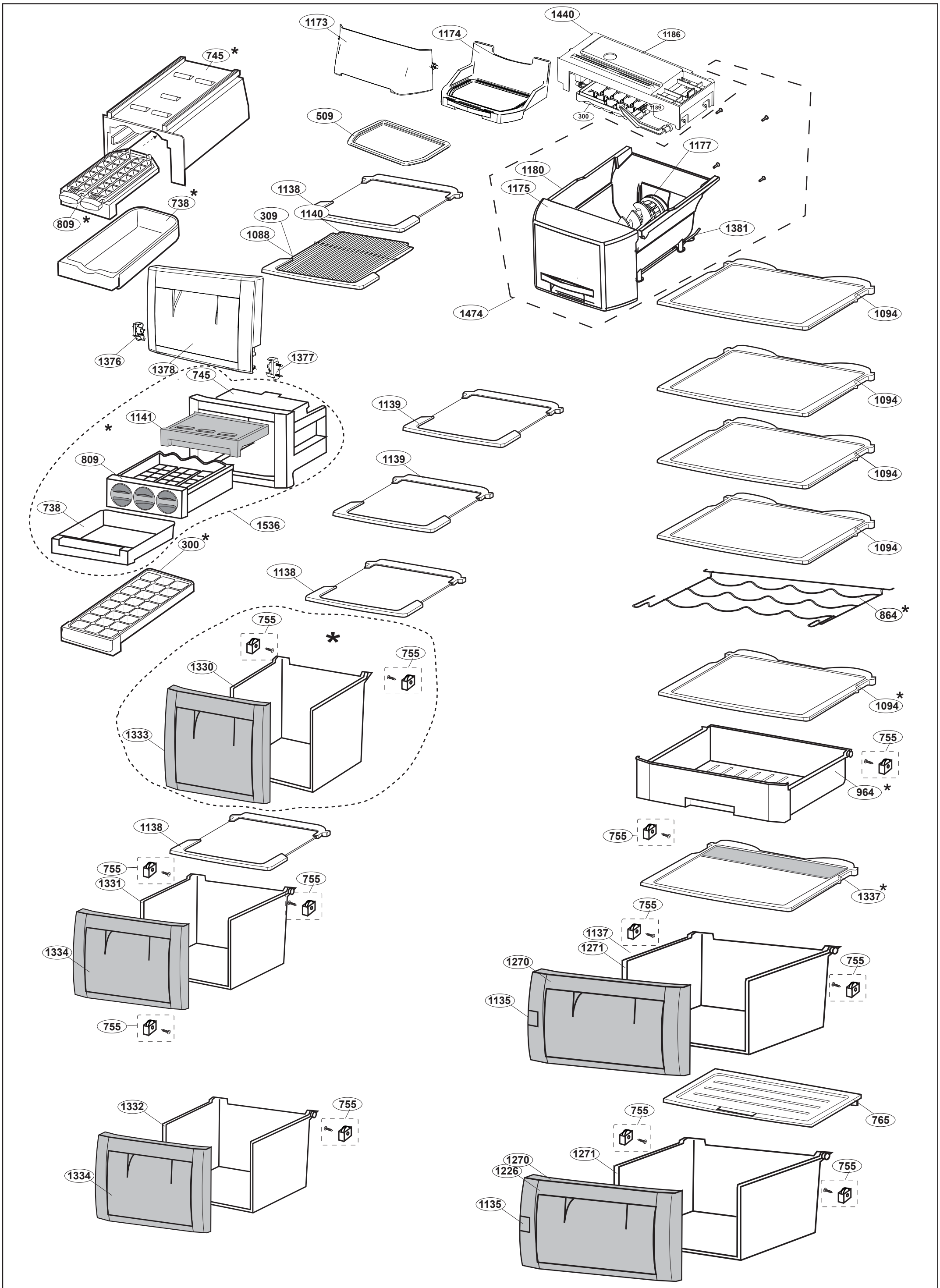

(* Optional)

ÇİZEN: MURAT ÖZDEN	TARİH: 14.04.2010	ON AY: GÖKHAN GENÇ	İLGİLİ MODELLER: **B-1011 - 1021 - 1031 - 1041** GÖVDE AKSESUARLARI	RESİM NO: 878	REVİZYON: 06	RE V. TARİHİ: 18.07.2012

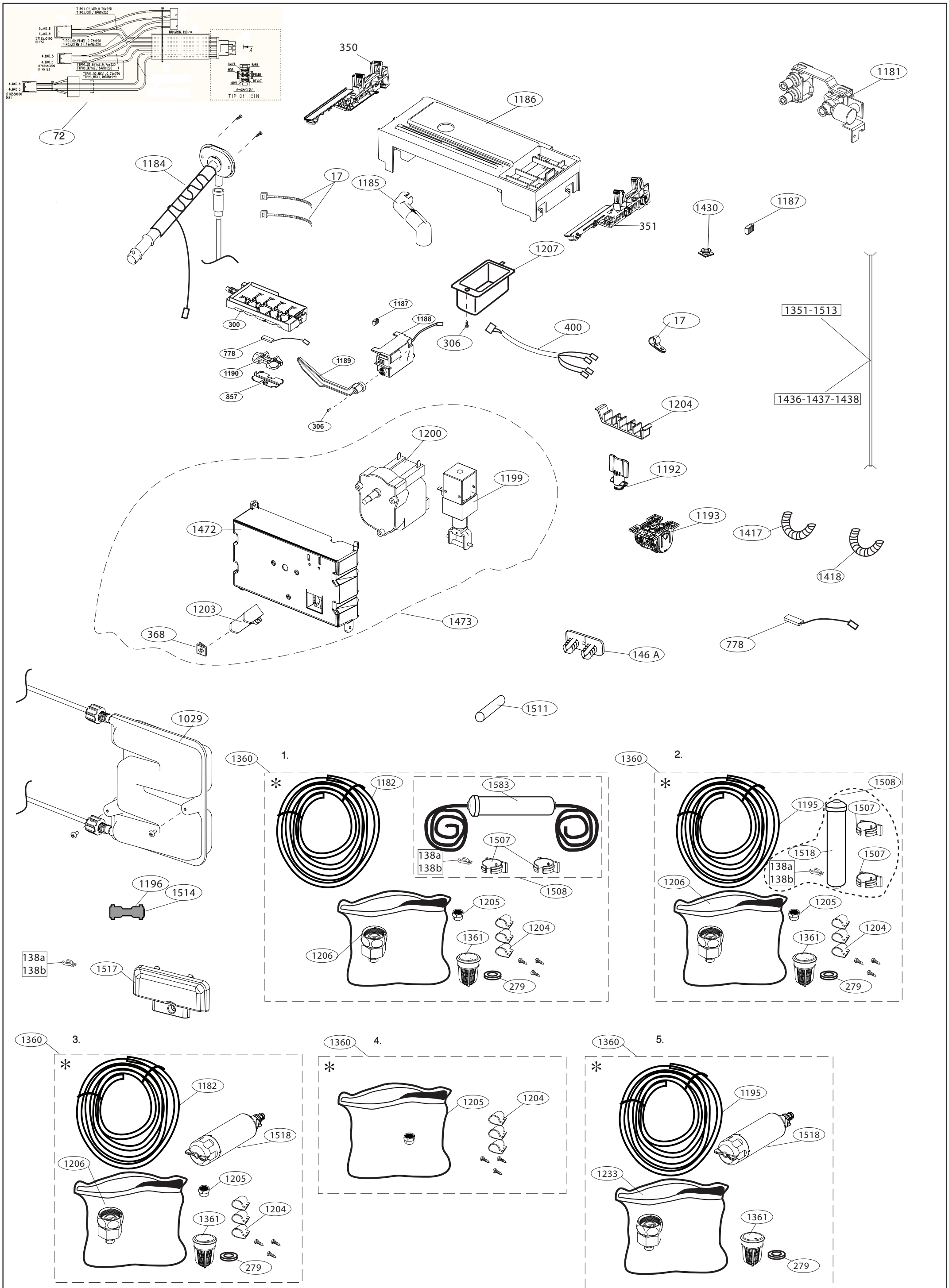

(* Optional)

CİZEN UĞUR EĞİLMEZBAŞ	TARİH :14.04.2010	ONAY:GÖKHAN GENÇ	İLGİLİ MODELLER: B-10X1 SU SİSTEMİ	RESİM NO: 879	REVİZYON: 06	REV. TARİHİ:06-02-2013

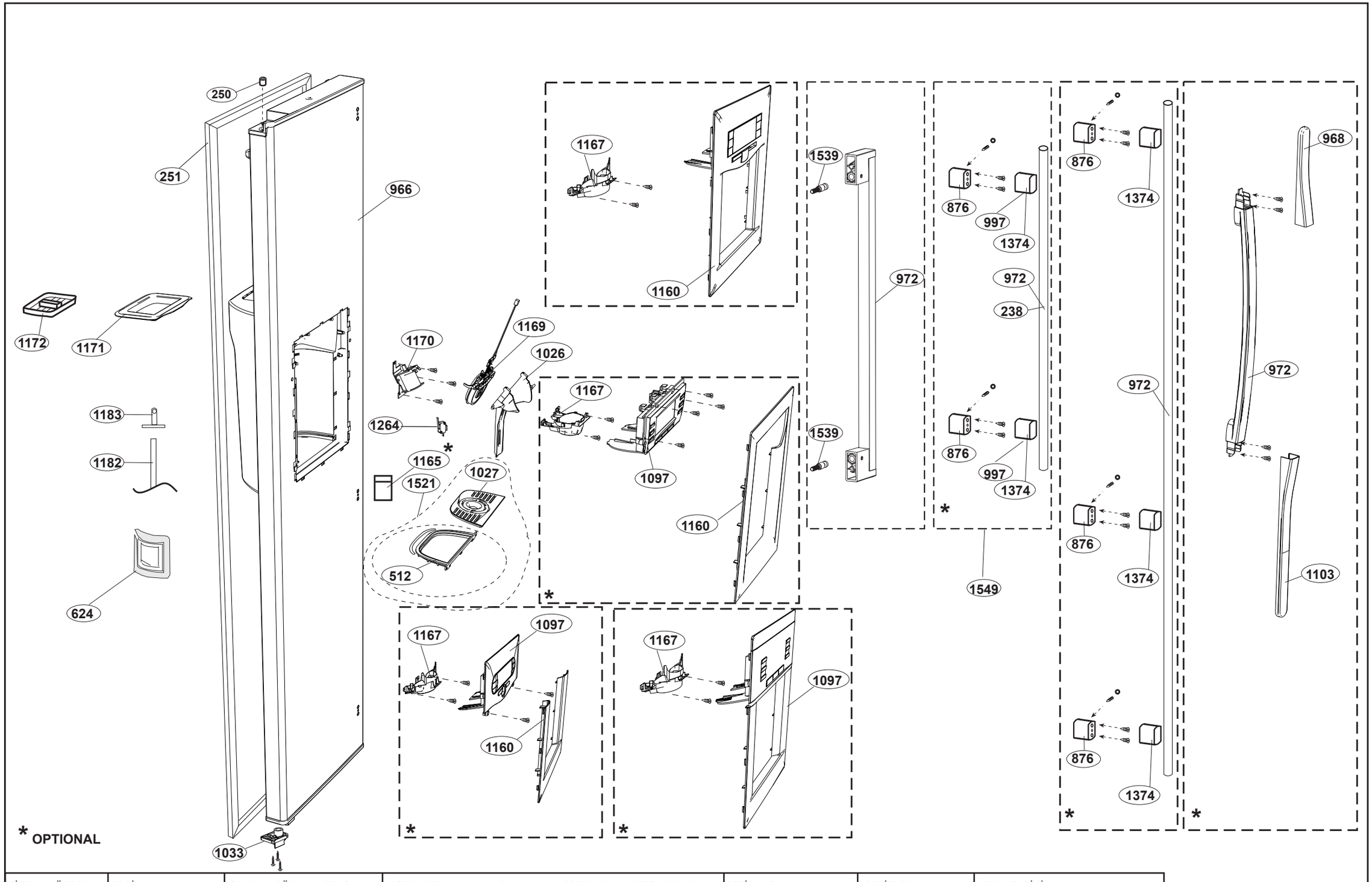

* OPTIONAL

ÇİZEN :M.ÖZDEN	TARİH :28-05-2010	ON AY :A.GÖKHAN GENÇ	MODELLER : B-1031-1041 FRZ KAPI AKSESUARLARI	RESİM NO : 881	REVİZYON :03	RE V. TARİHİ :23.07-2012

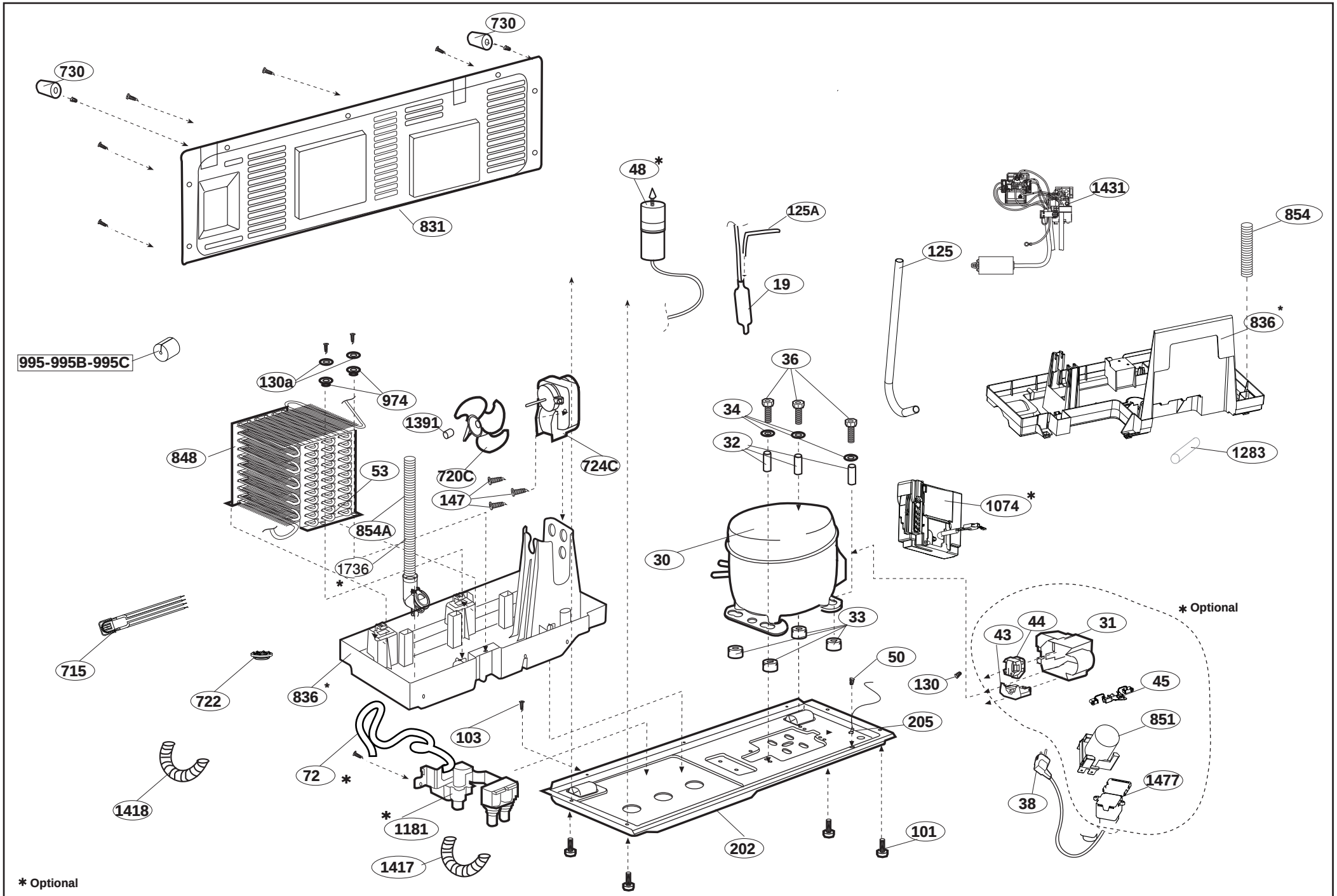

ÇİZEN : MURAT ÖZDEN	TARİH : 10.06.2009	ONAY : GÖKHAN GENÇ	MODEL : SBS 10X1 KOMPRESÖR	RESİM NO : 882	REVİZYON : 04	REV. TARİHİ : 10-04-2014

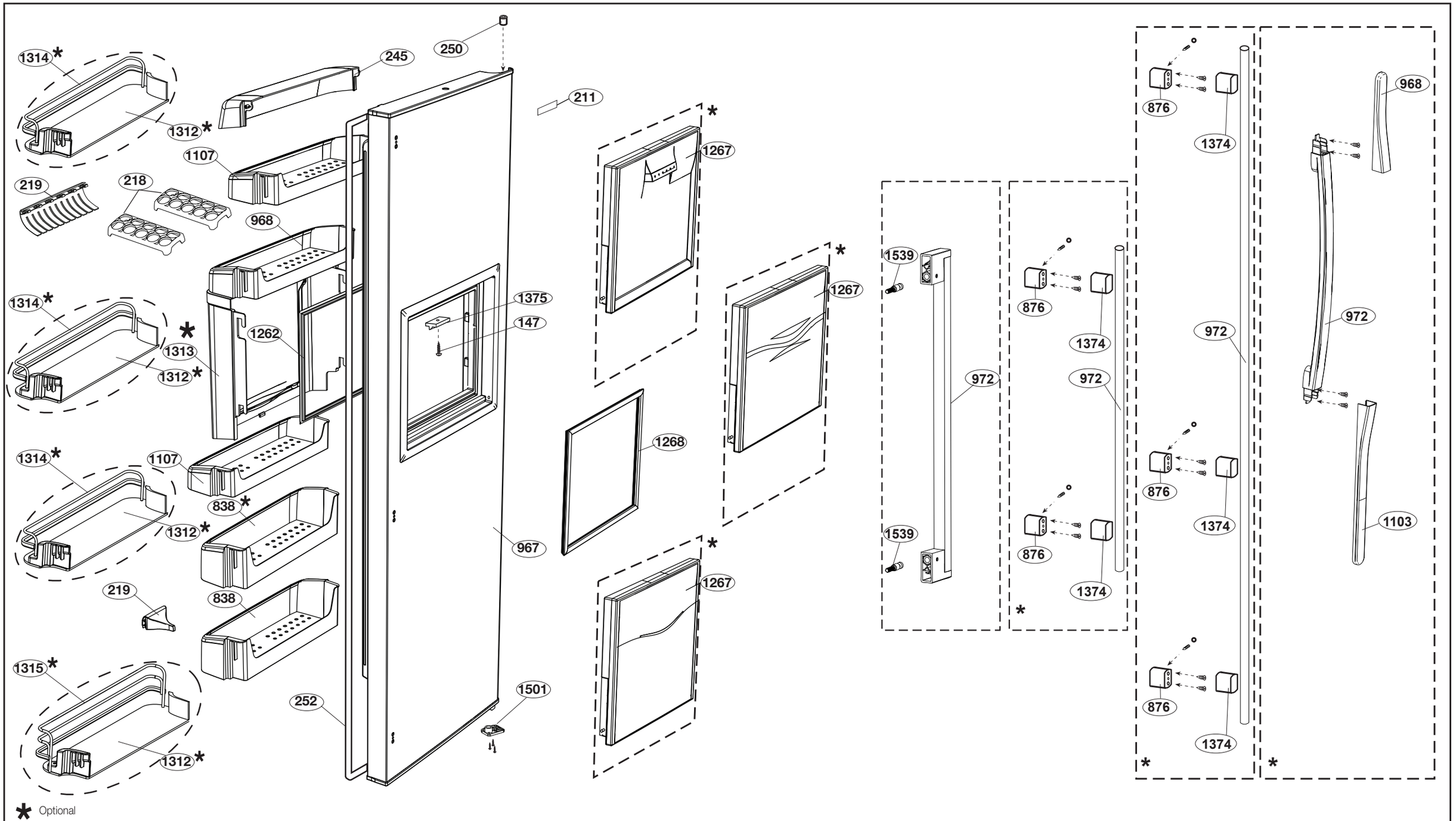

ÇİZEN / REVİZE EDEN	TARİH:28.05.2010	ONAY: A.G.GENÇ	İLGİLİ MODELLER: B-1041 FF KAPI AKSESUAR	RESİM NO: 883	REVİZYON:02	REV. TARİHİ:19.12.2011