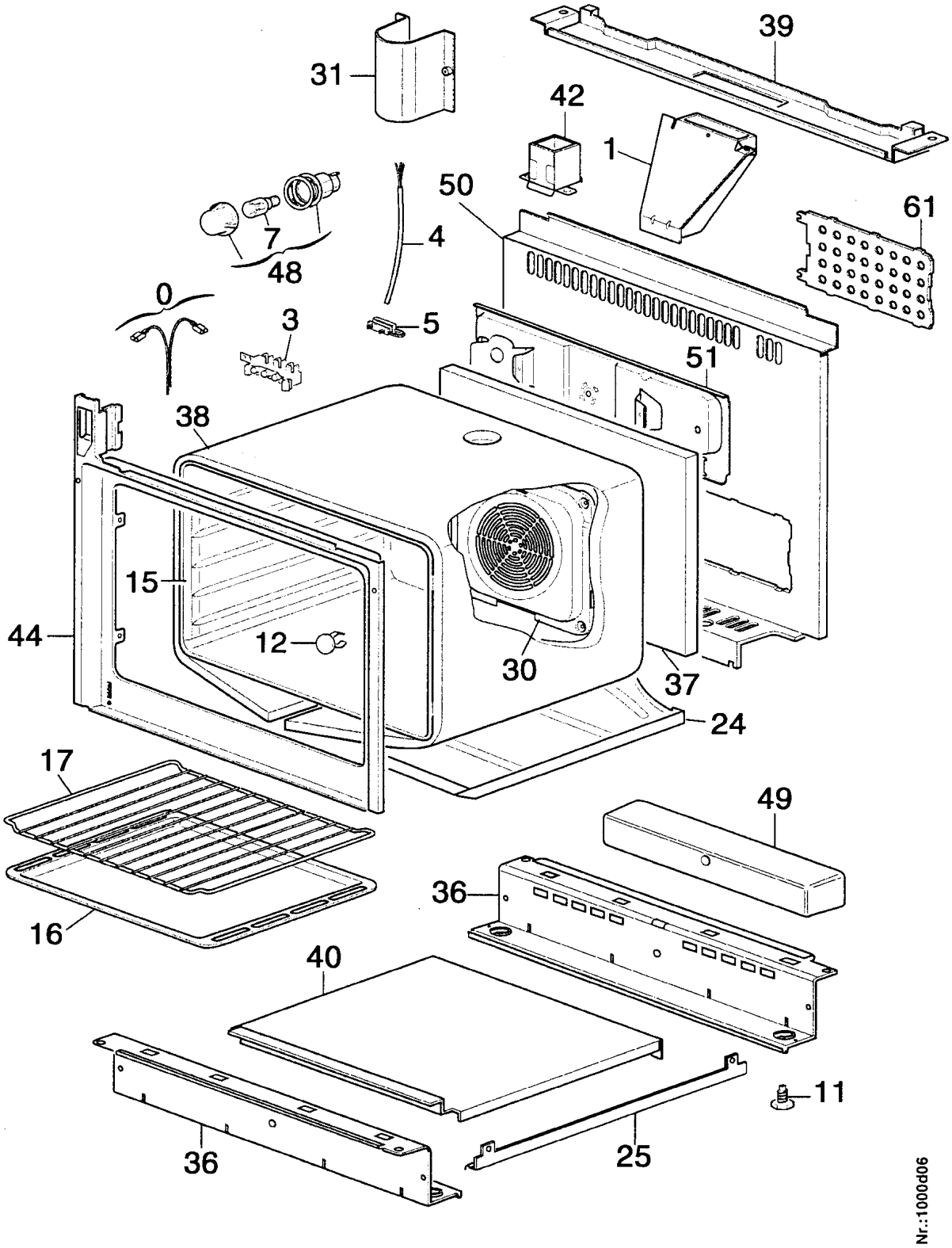
39
31
42
1
50
61
7
4
48
0
3
5
51
38
15
44
12
30
37
24
17
49
36
16
40
11
36
25
Nr.:1000d06

NRGSSTTB2