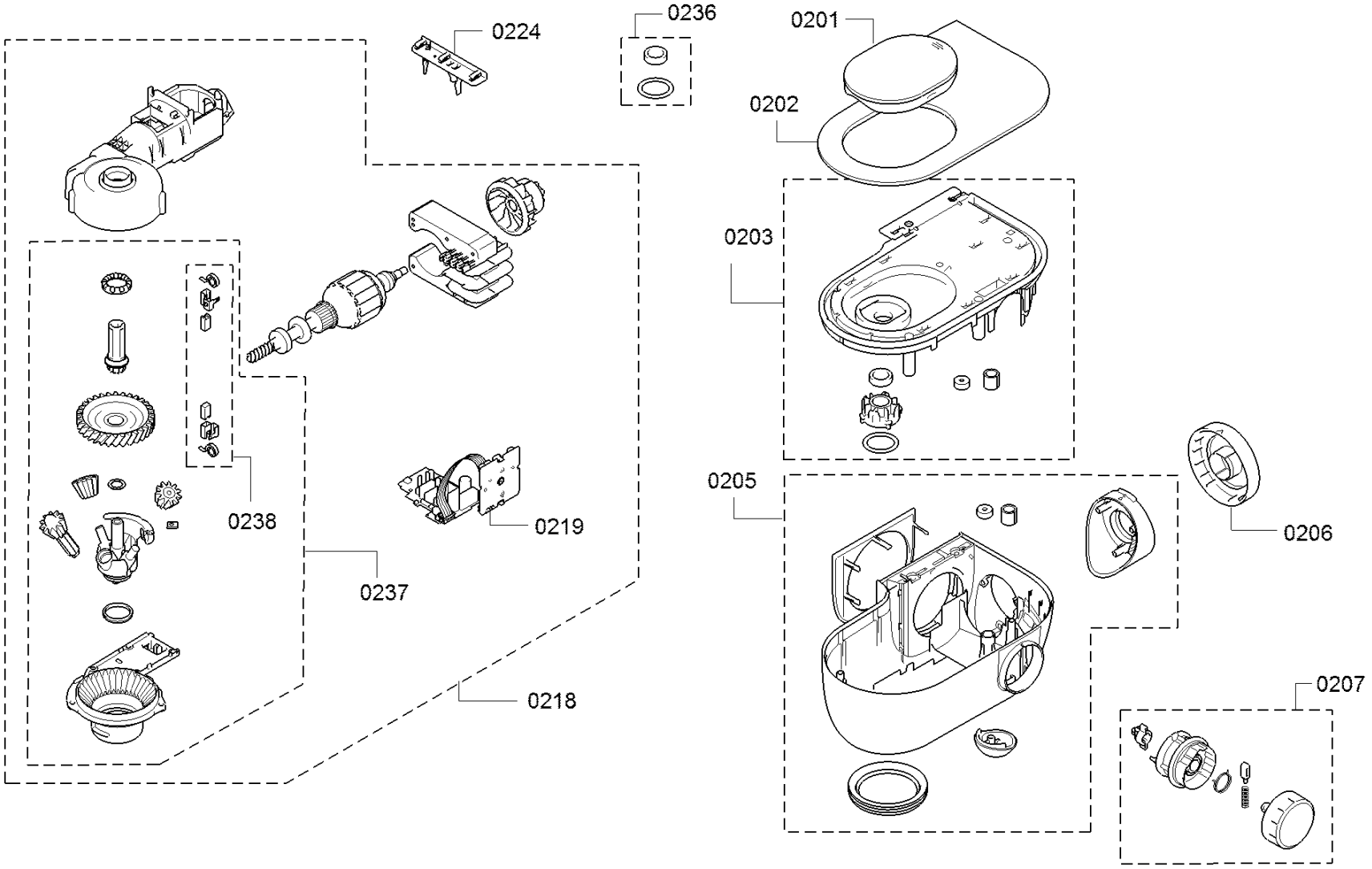
0224
0236
0201
0202
0203
0205
0206
0207
0238
0237
0219
0218