0199
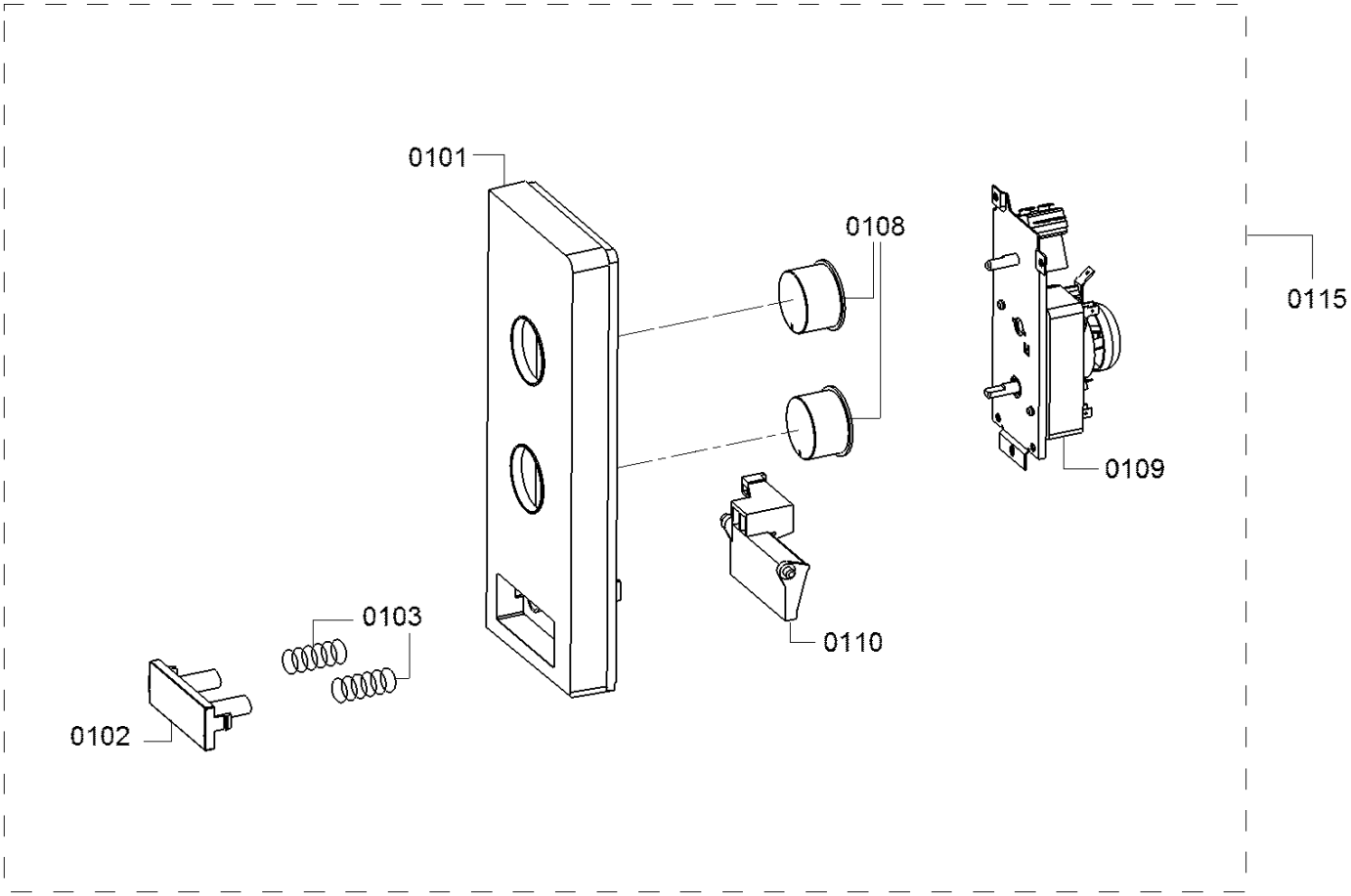
0198