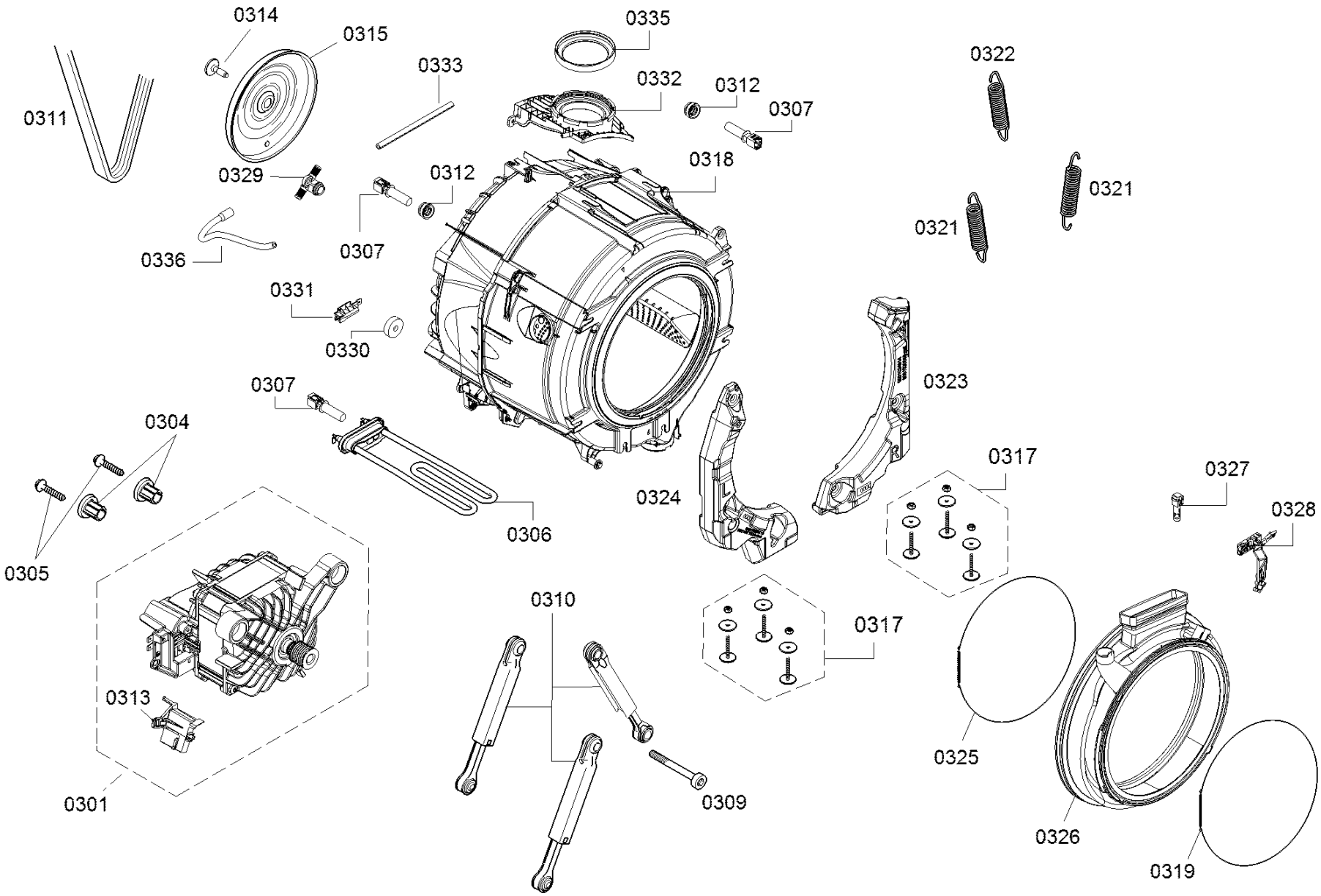
0314
0315
0335
0333
0332
0312
0307
0322
0311
0329
0312
0318
0321
0321
0336
0307
0331
0330
0307
0323
0304
0317
0327
0324
0328
0306
0305
0310
0317
0313
0325
0309
0301
0326
0319