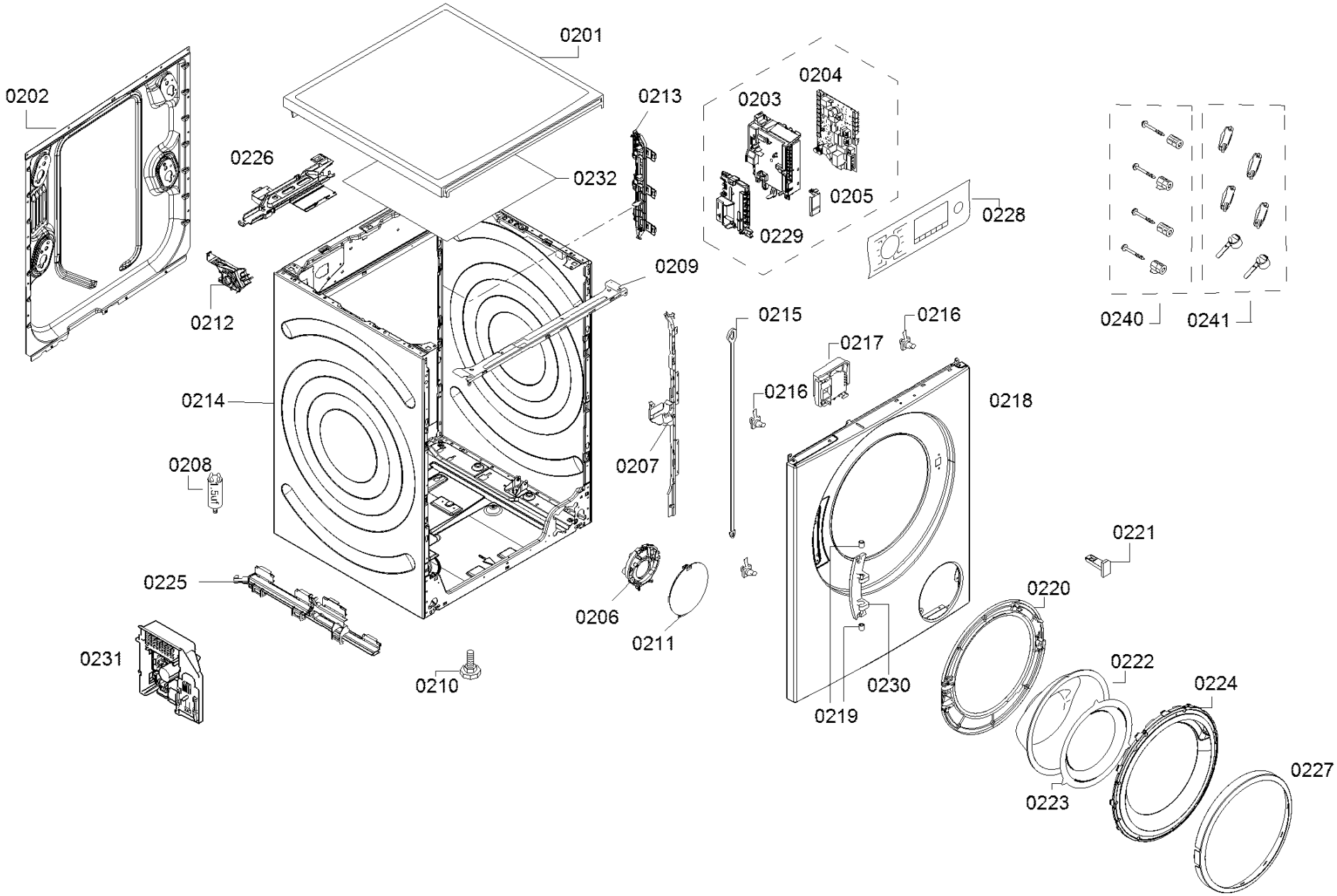
0201
0202
0213
0204
0203
0226
0232
0205
0228
0229
0209
0212
0215
0216
0217
0240
0241
0214
0216
0218
0208
0207
0221
0225
0220
0206
0211
0231
0210
0222
0230
0224
0219
0227
0223