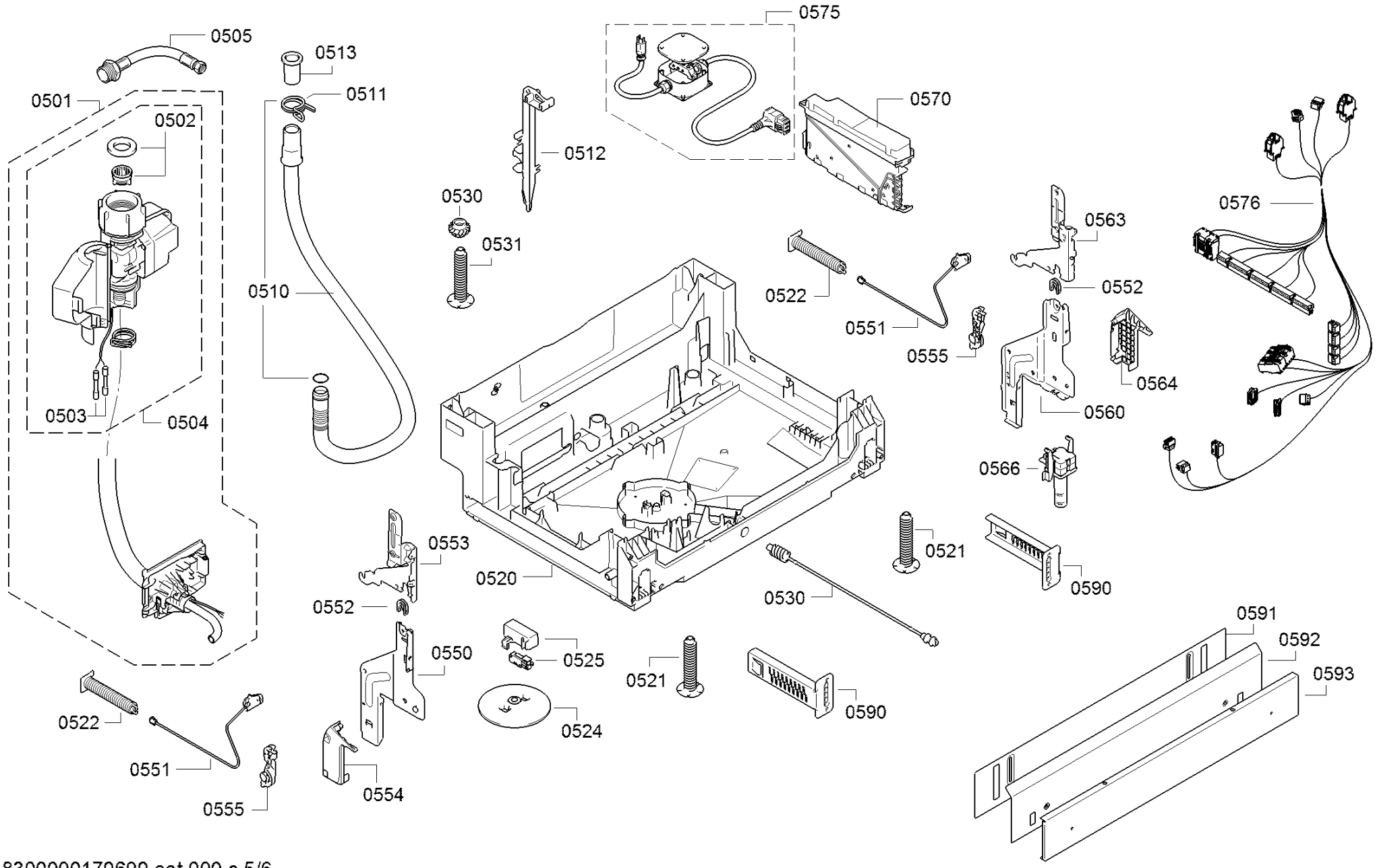
0505
0513
0511
0501
0502
0512
0575
0570
0530
0531
0510
0563
0576
0522
0552
0551
0555
0564
0560
0503
0504
0566
0553
0520
0521
0590
0530
0552
0591
0592
0593
0550
0525
0521
0590
0522
0524
0551
0554
0555