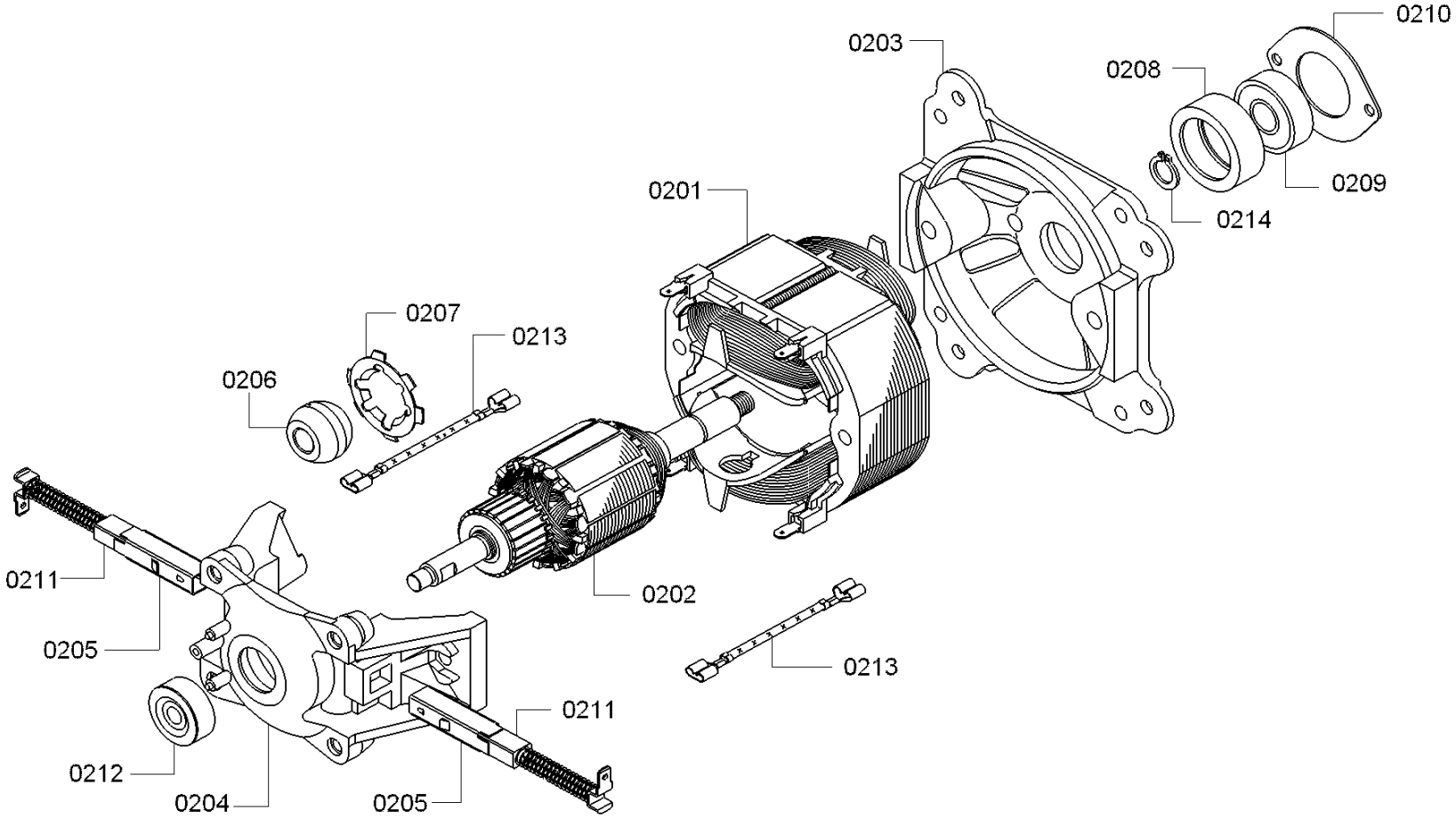
0210
0203
0208
0209
0201
0214
0207
0213
0206
0211
0202
0205
0213
0211
0212
0204
0205