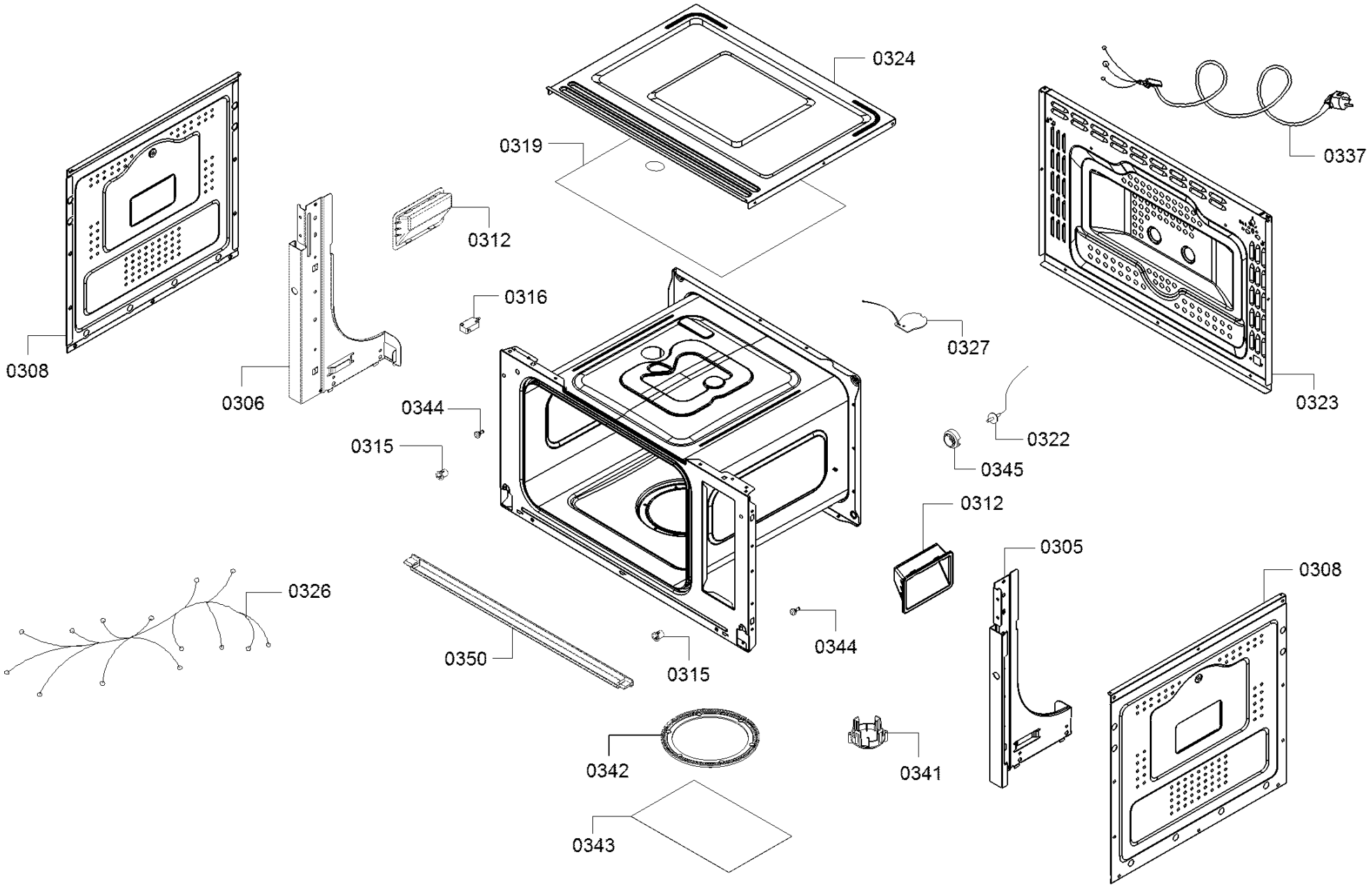
0324
0319
0337
0312
0316
0308
0327
0306
0323
0344
0322
0315
0345
0312
0305
0308
0326
0344
0350
0315
0342
0341
0343