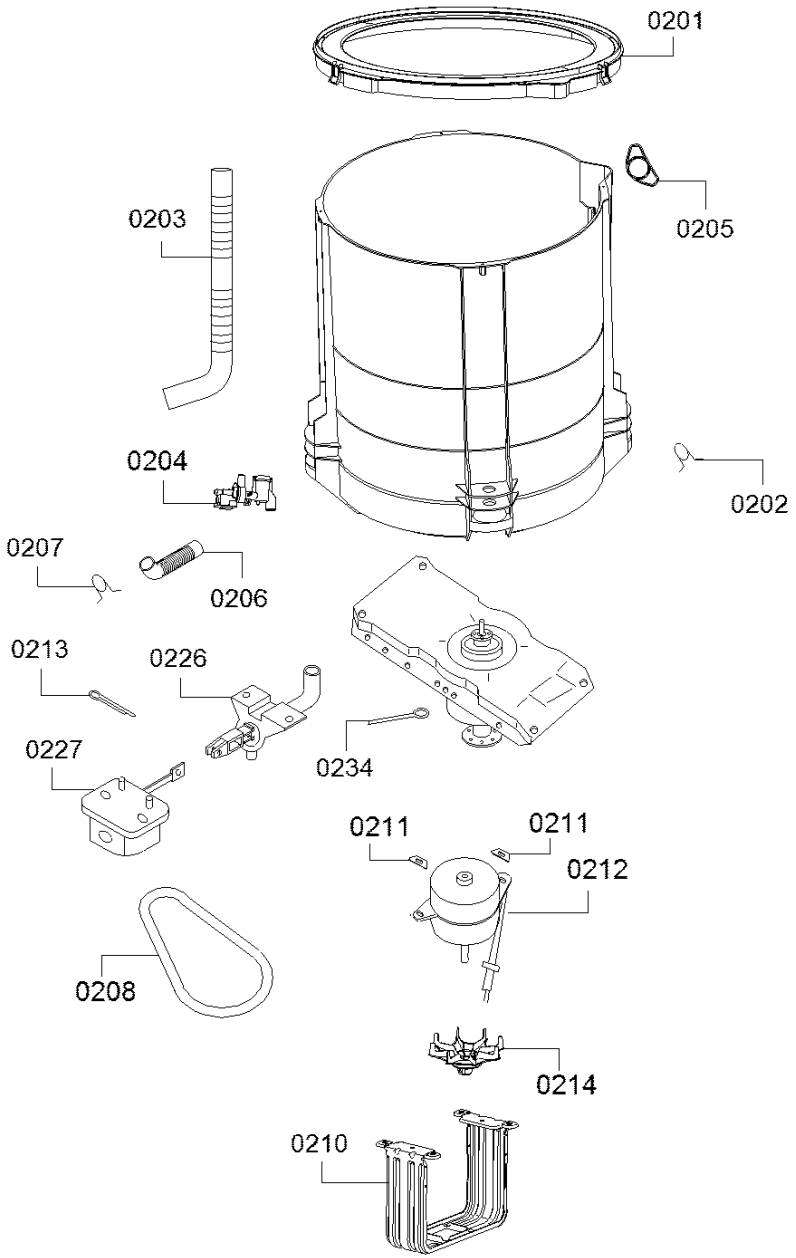
0201
0203
0205
0204
0202
0207
0206
0213
0226
0227
0234
0211
0211
0212
0208
0214
0210

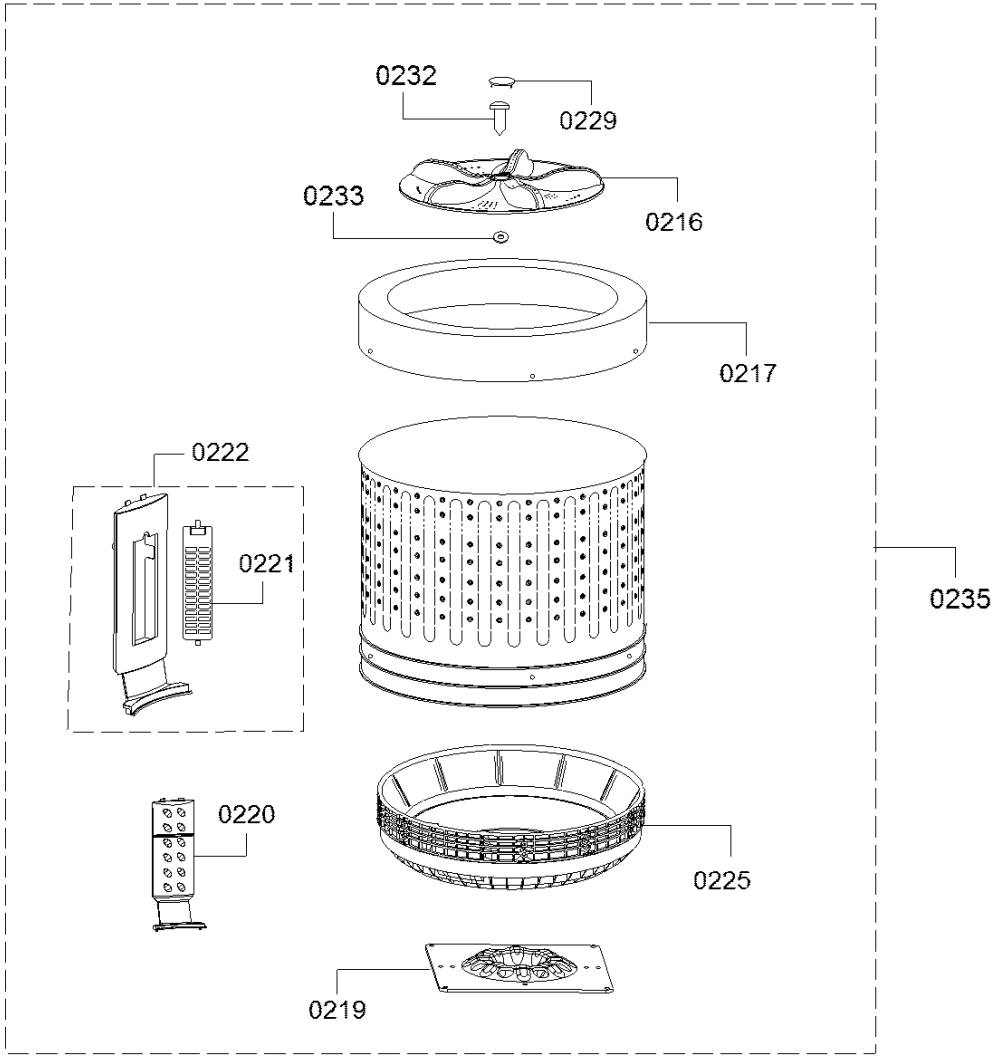
0232
0229
0233
0216
0217
0222
0221
0235
0220
0225
0219