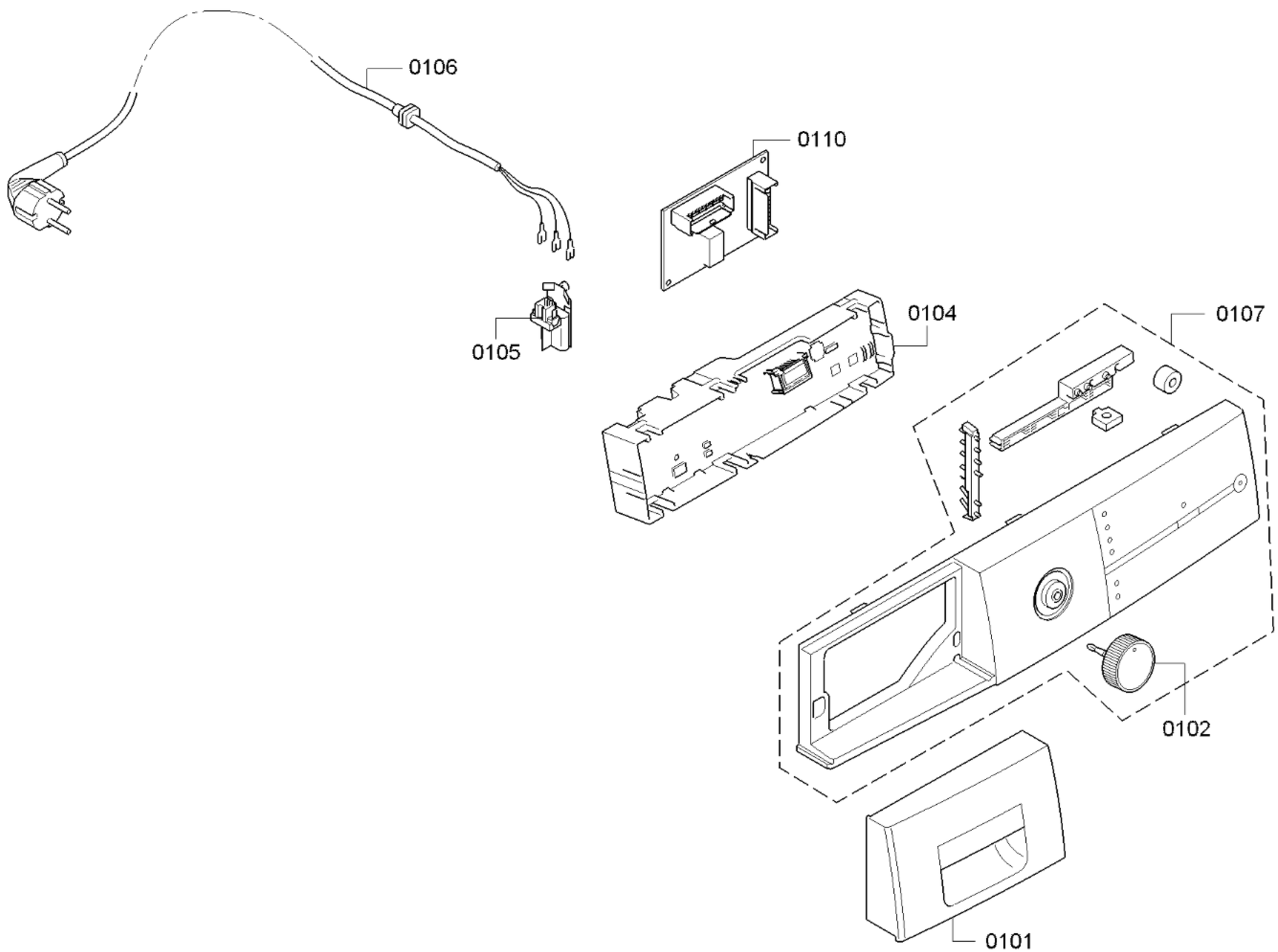
0199
0106
0110
0105
0104
0107
0102
0101

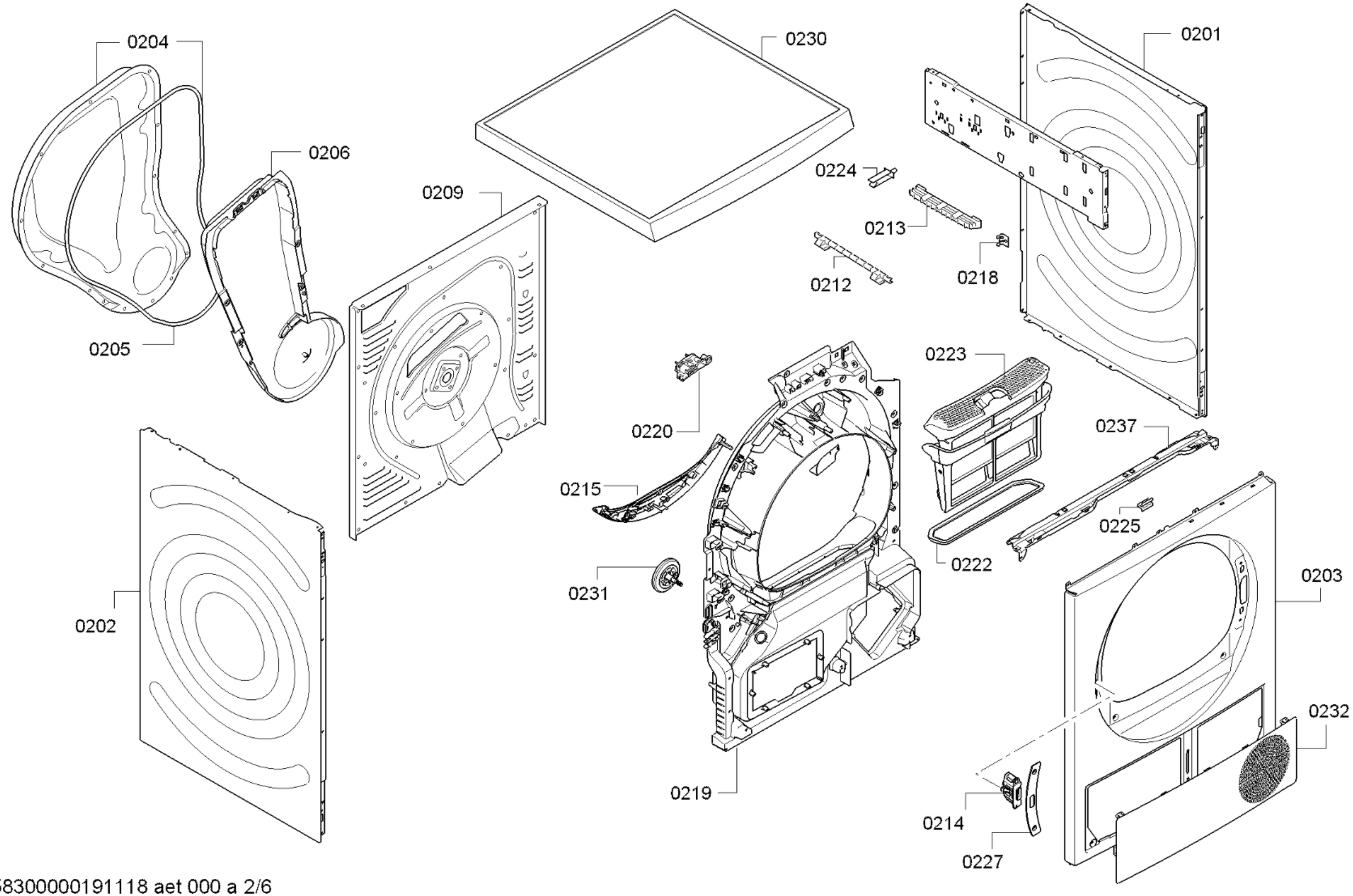

58300000191118 aet 000 a 2/6

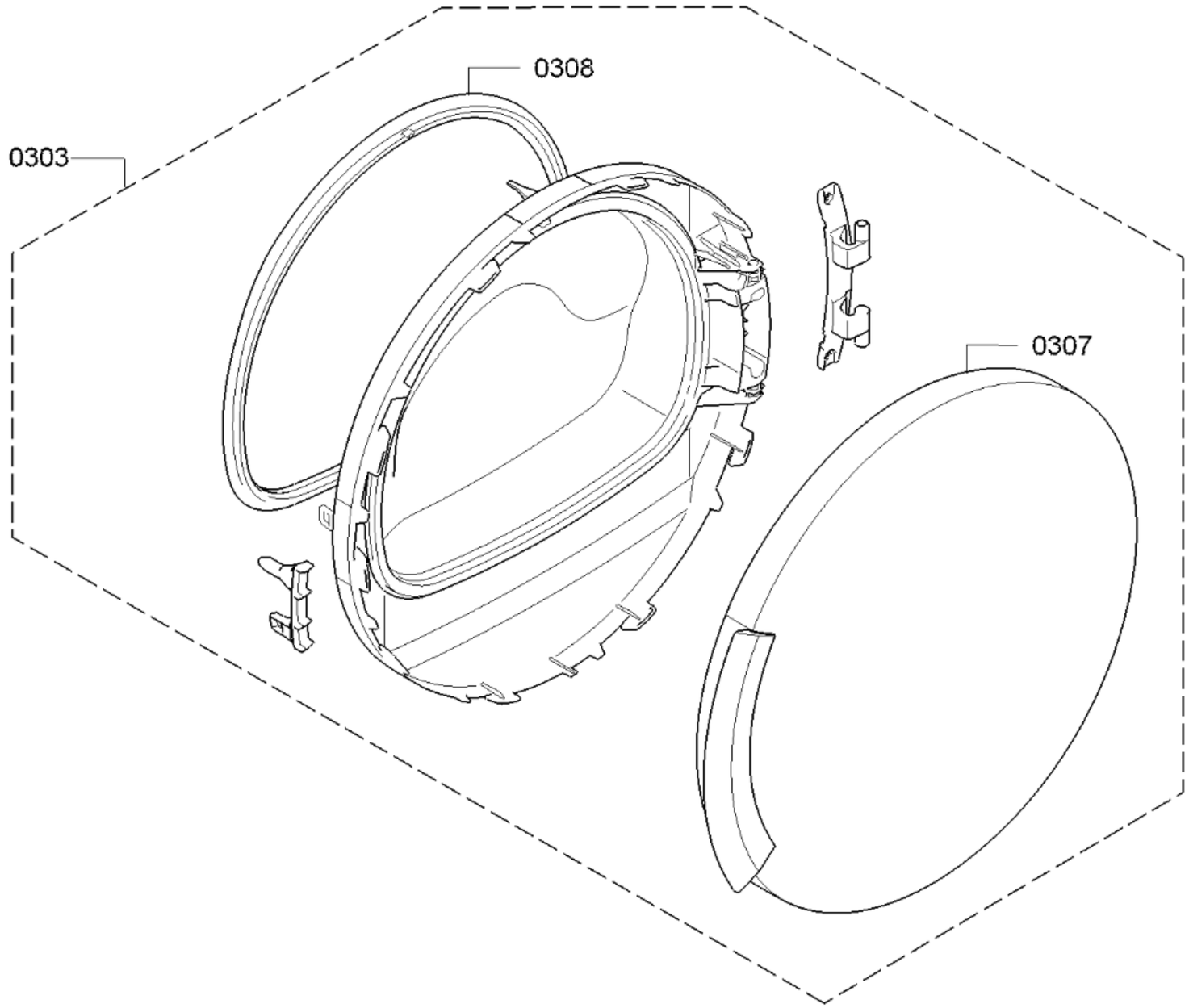
0308
0303
0307

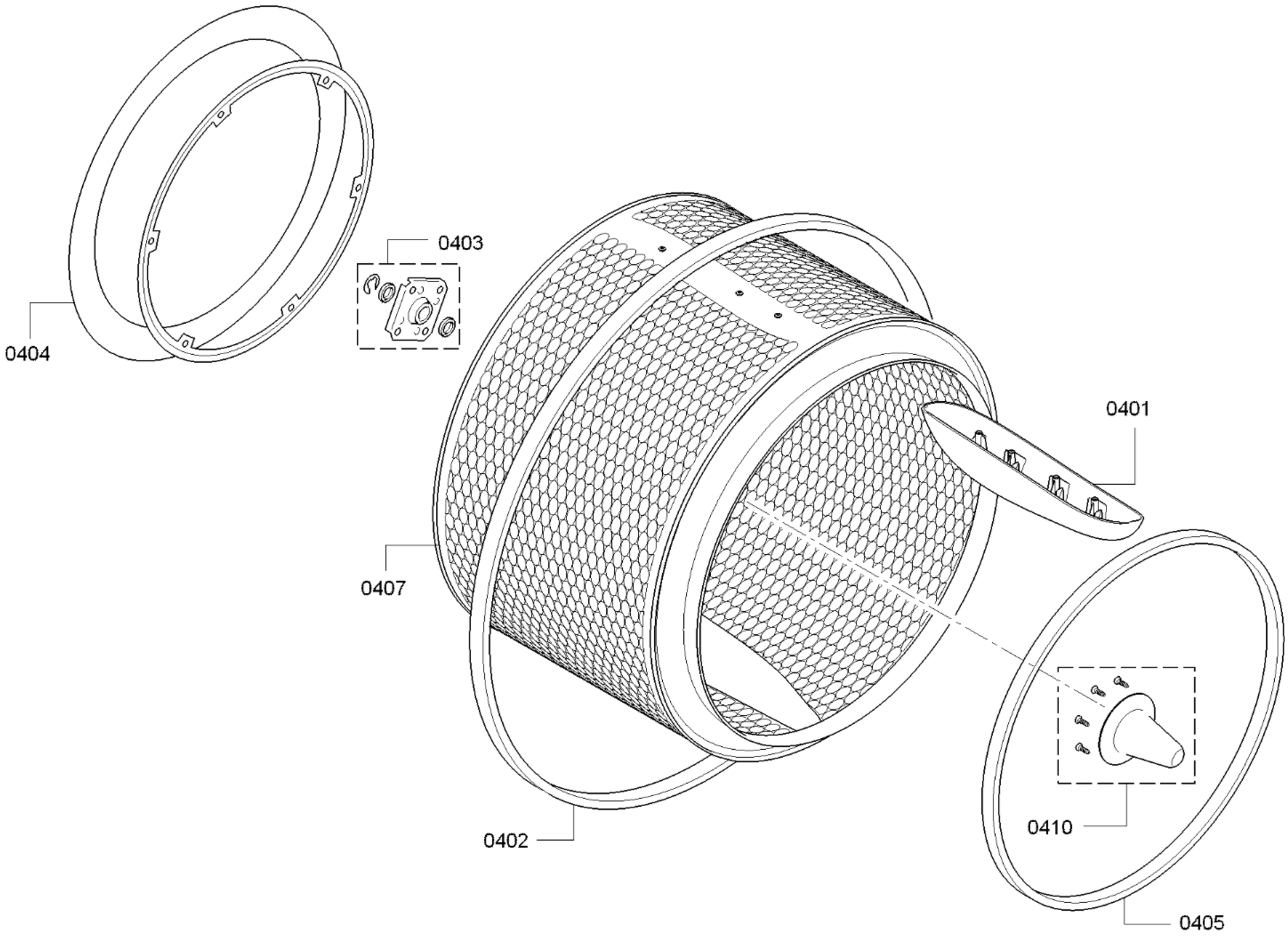
0404
0403
0401
0407
0402
0410
0405

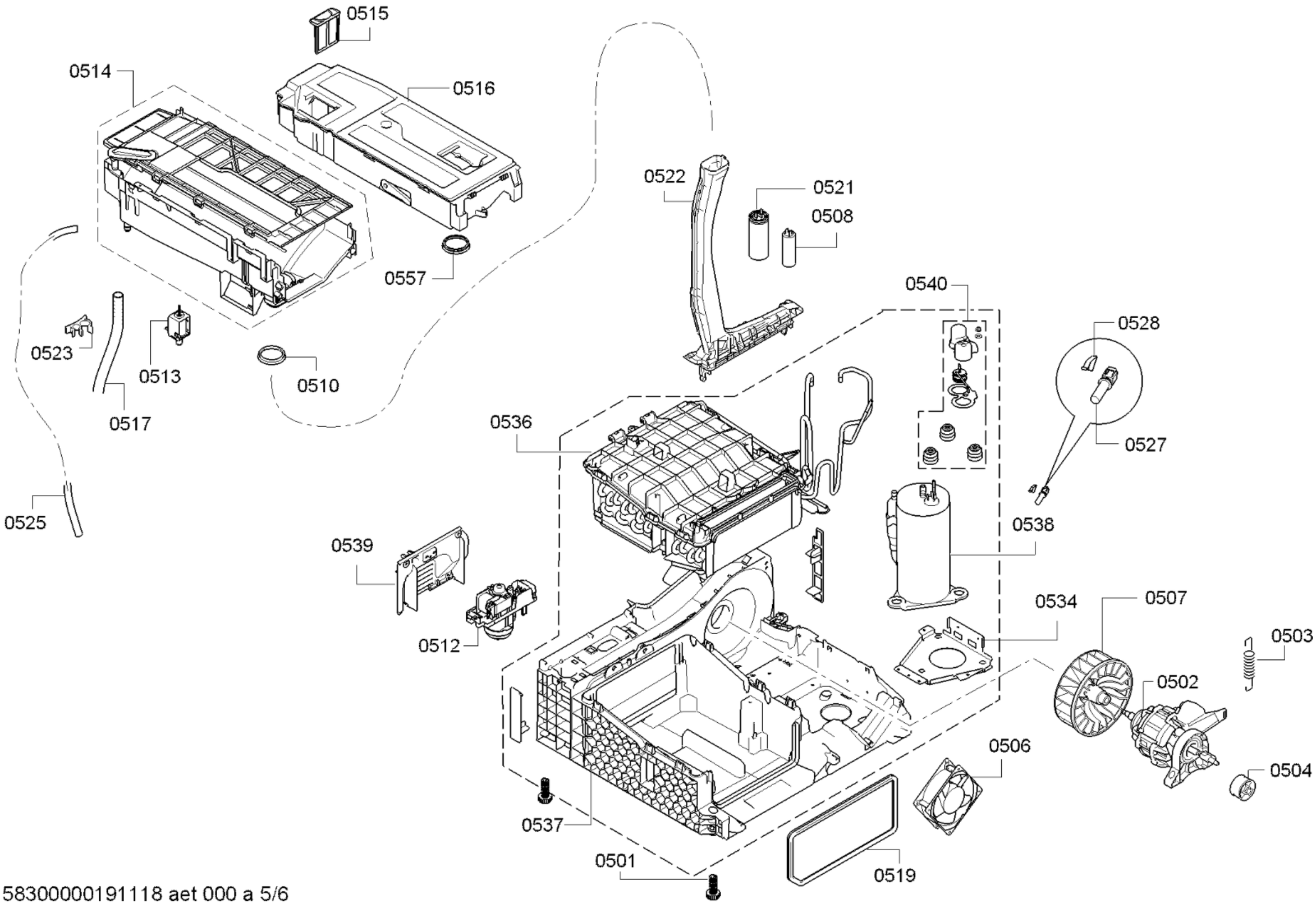

58300000191118 aet 000 a 5/6

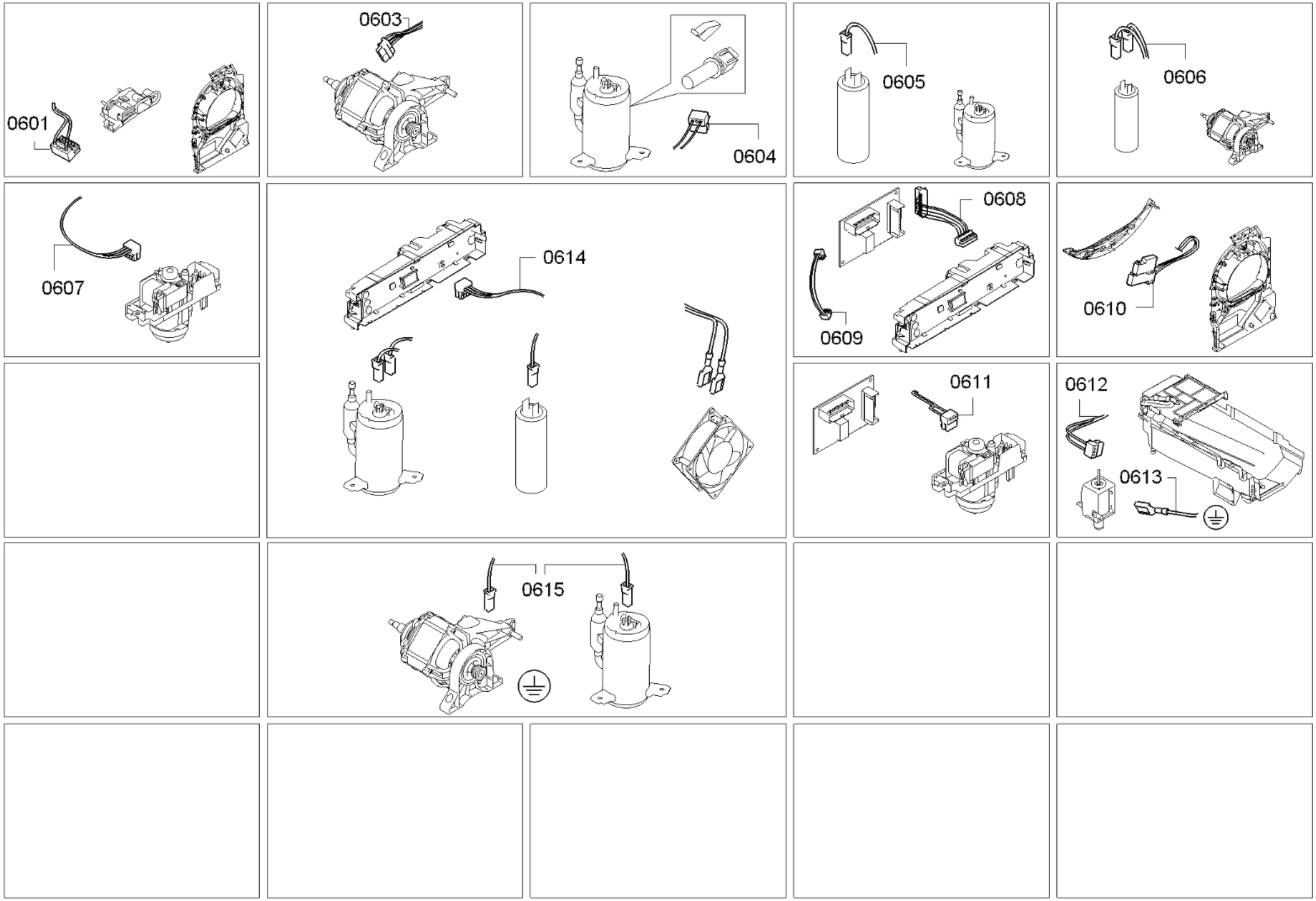
0601
0603
0604
0605
0606
0607
0608
0609
0610
0611
0612
0613
0614
0615