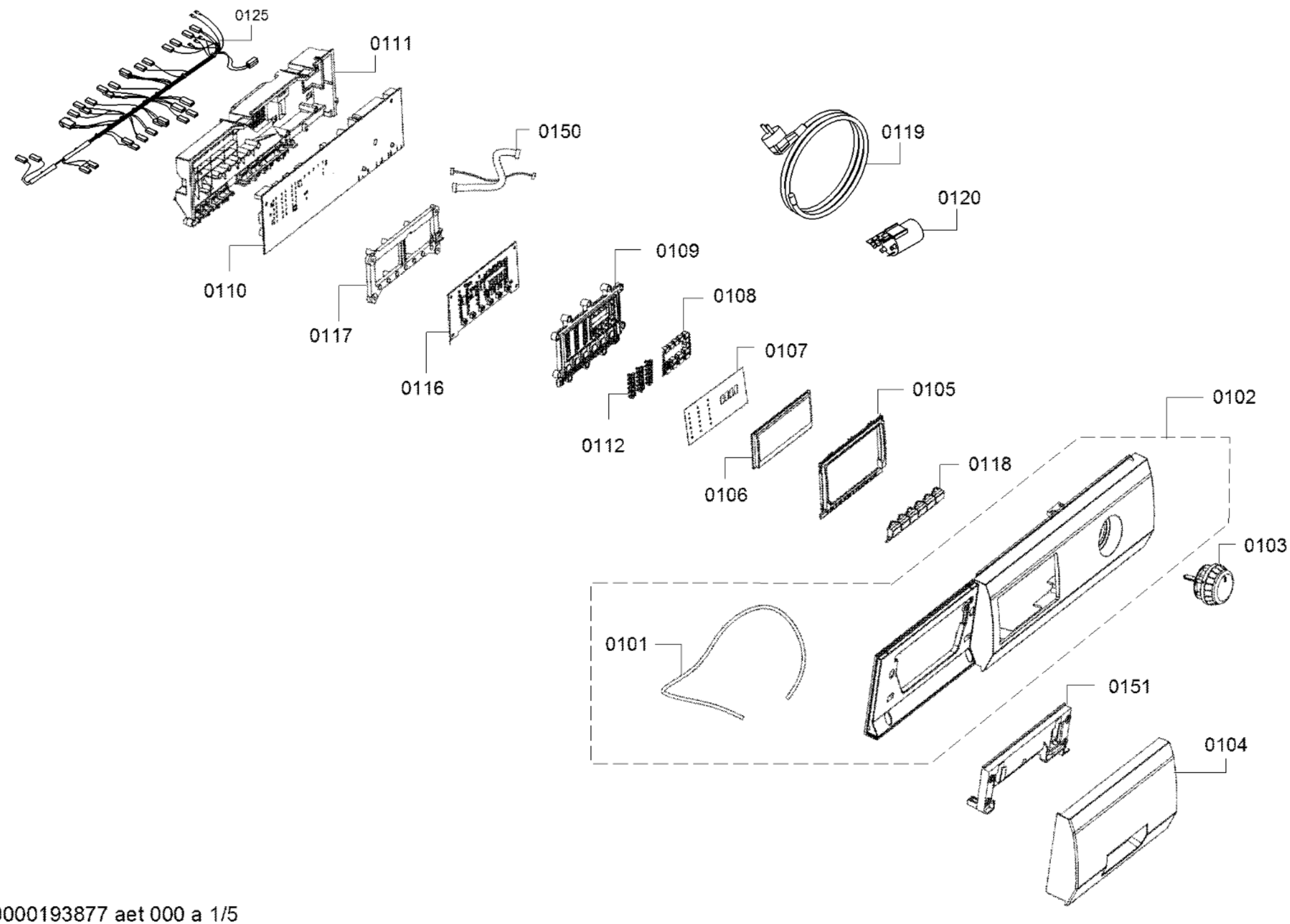
0125
0111
0150
0119
0120
0199
0198
0110
0117
0116
0109
0108
0107
0105
0102
0112
0106
0118
0103
0101
0151
0104

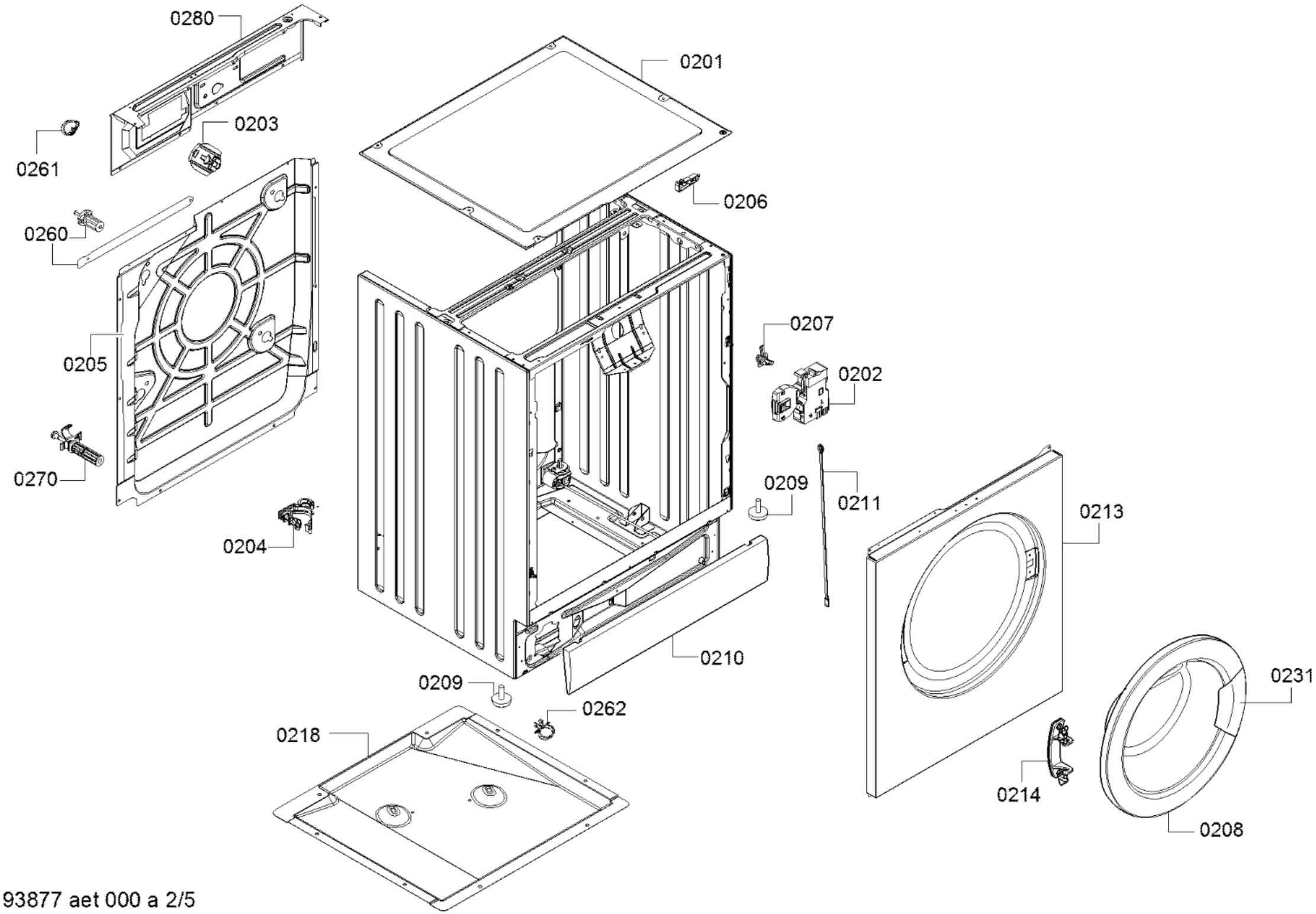

58300000193877 aet 000 a 2/5

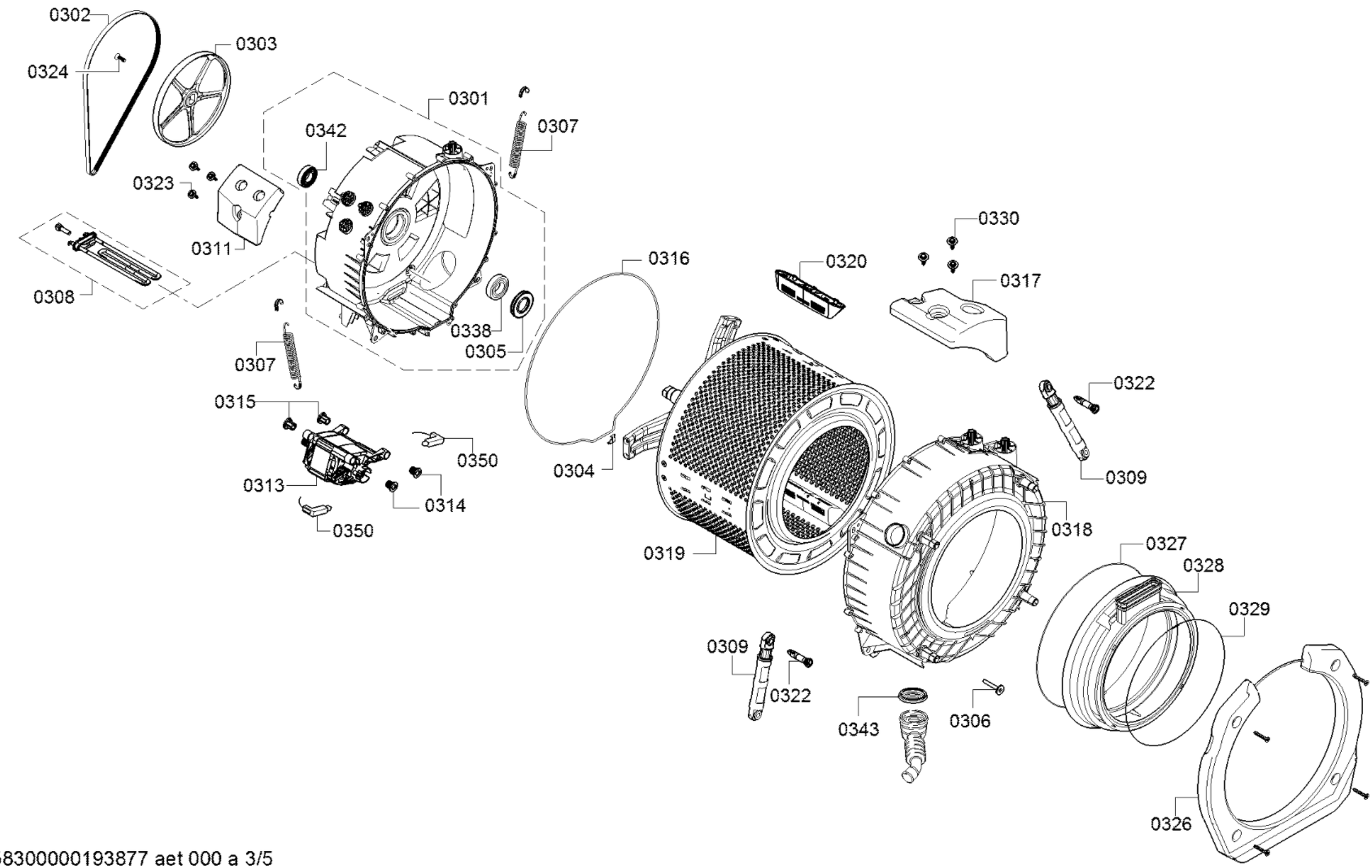

58300000193877 aet 000 a 3/5

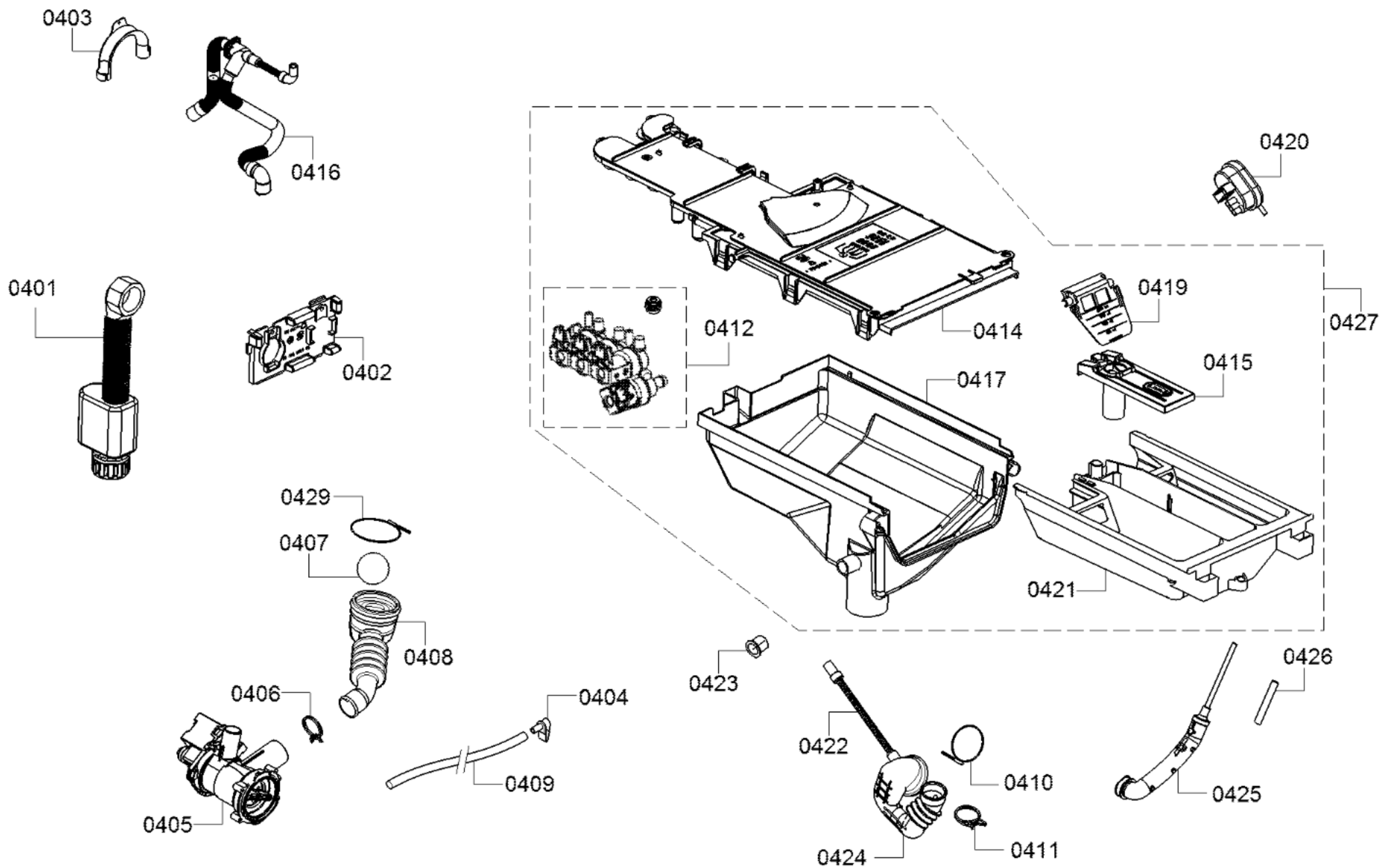
0403
0416
0401
0402
0420
0419
0427
0412
0414
0415
0417
0421
0429
0407
0408
0423
0426
0406
0404
0422
0410
0409
0425
0405
0424
0411

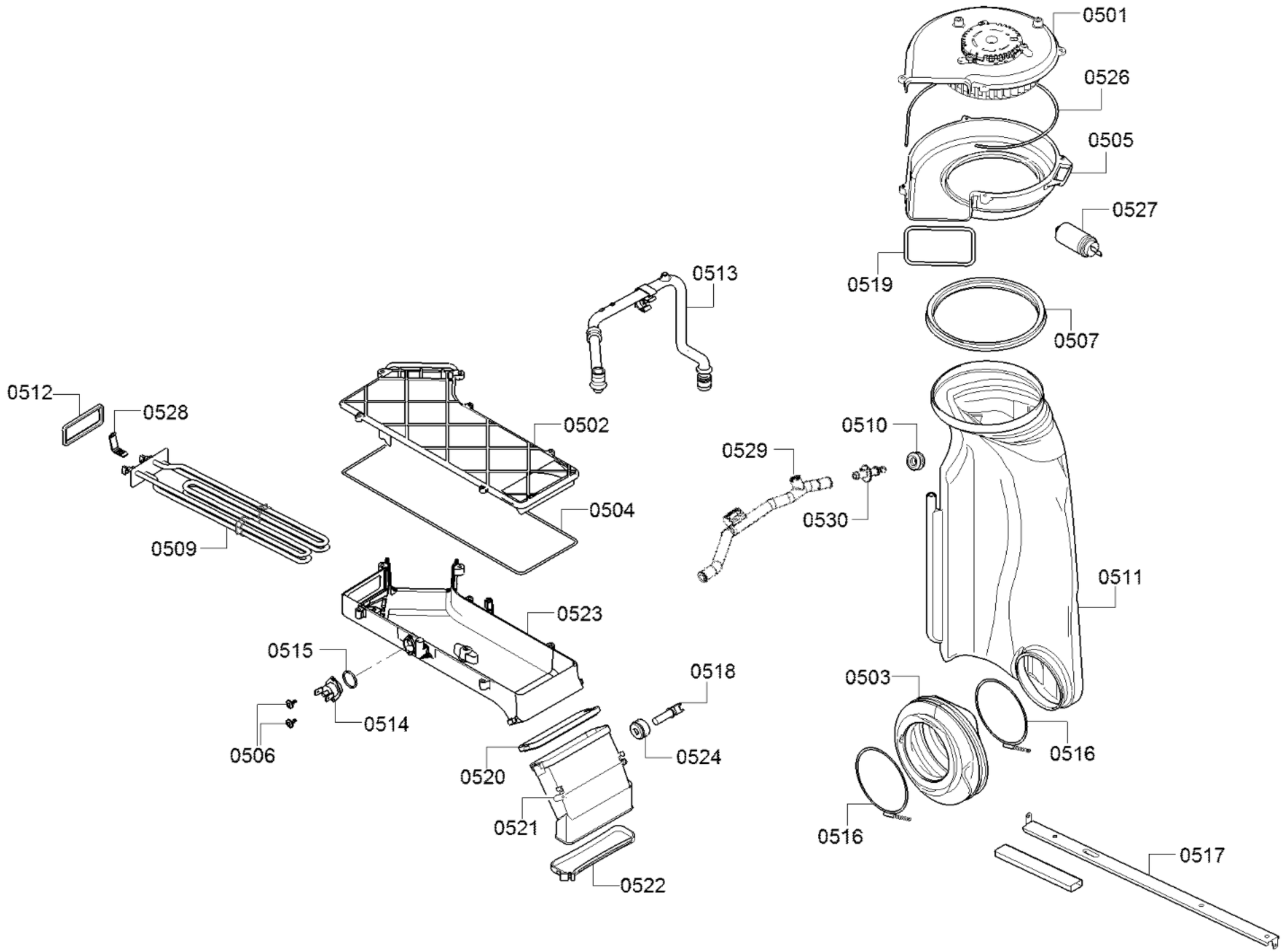

58300000193877 aet 000 a 5/5