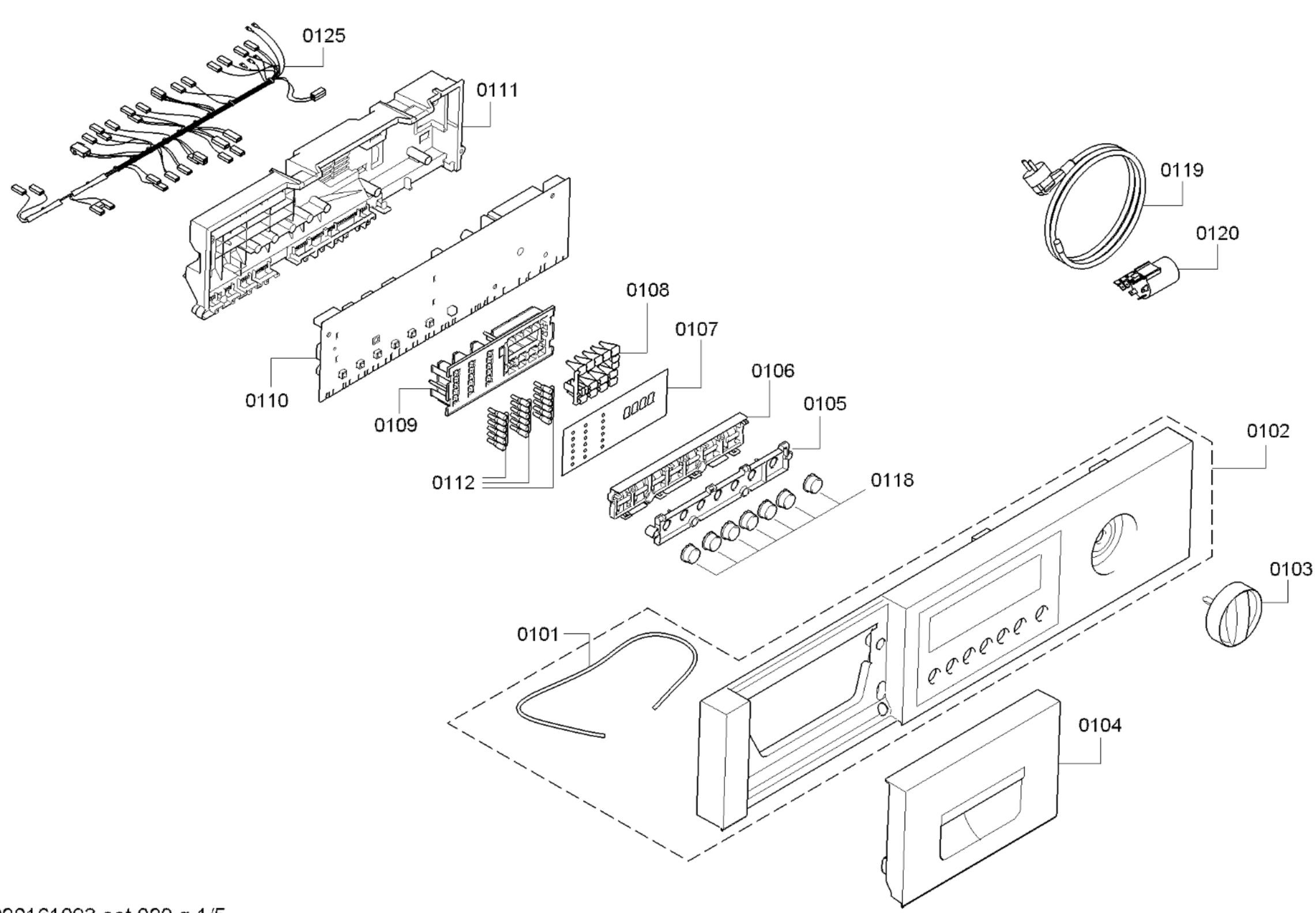
0199
0125
0111
0119
0120
0108
0107
0106
0105
0110
0109
0112
0118
0102
0103
0101
0104

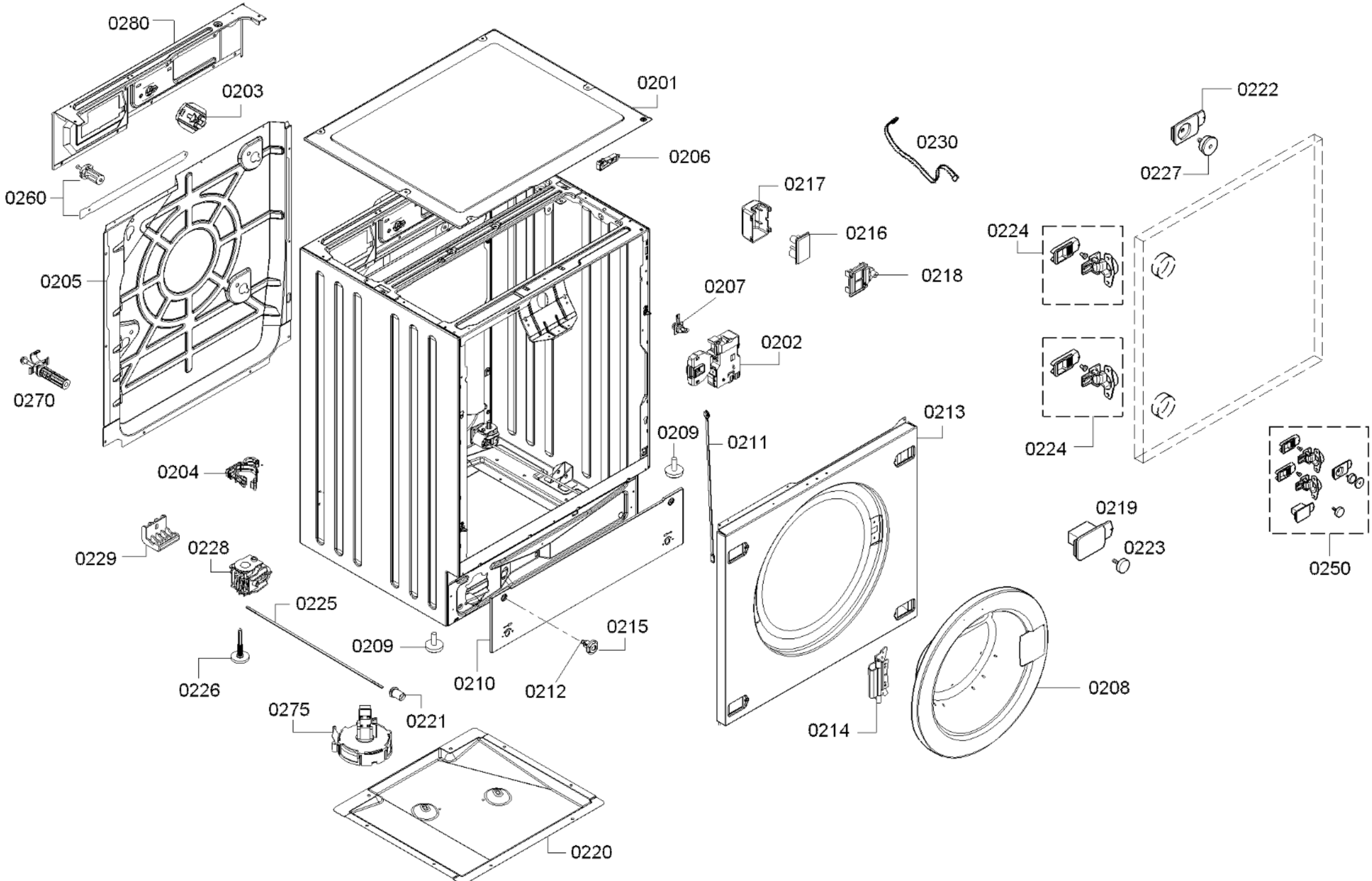

58300000161093 aet 000 g 2/5

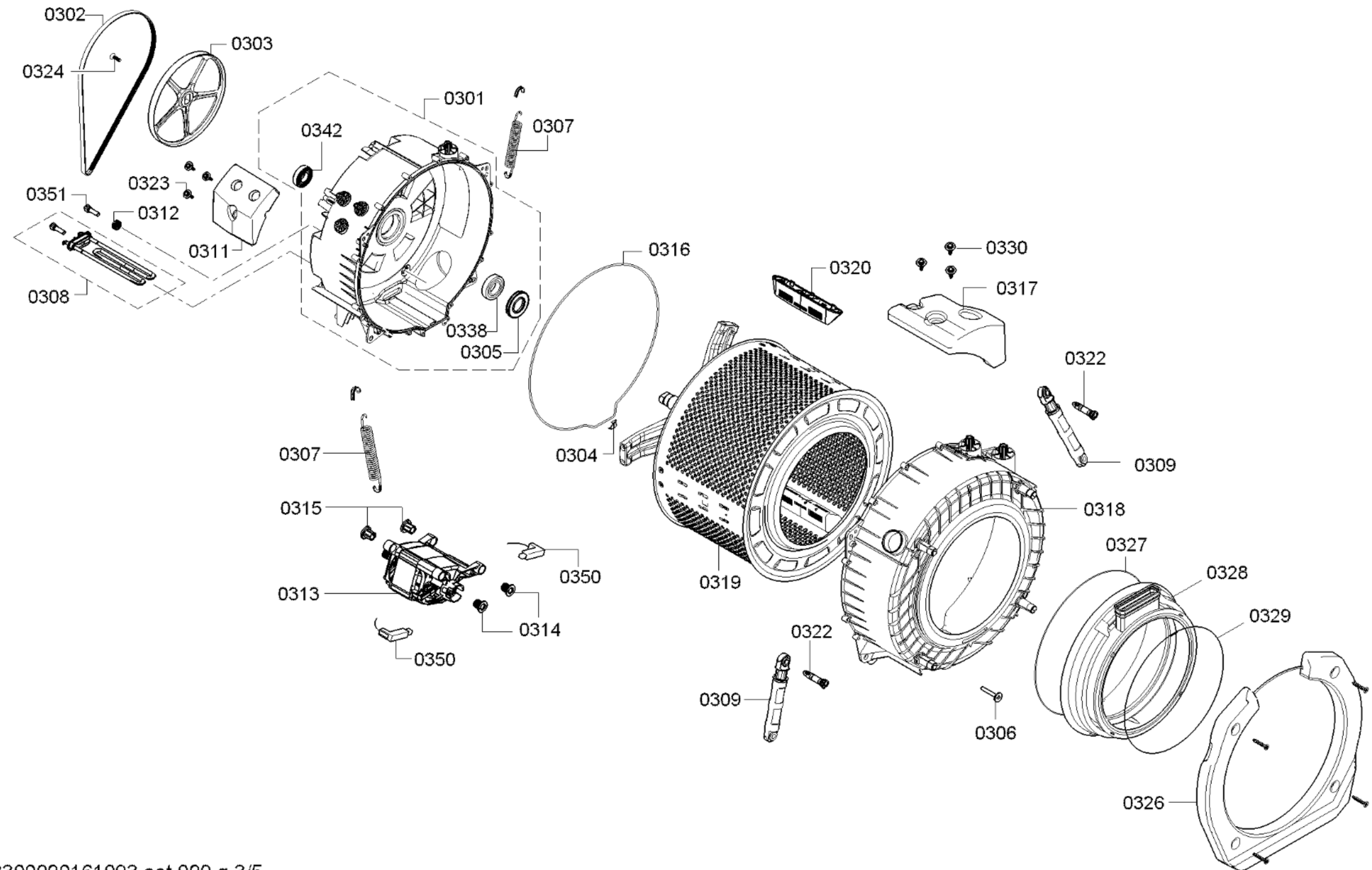
0302
0303
0324
0301
0342
0307
0323
0351
0312
0311
0308
0316
0320
0330
0317
0338
0305
0322
0307
0304
0309
0315
0318
0350
0319
0327
0328
0313
0314
0329
0322
0350
0309
0306
0326

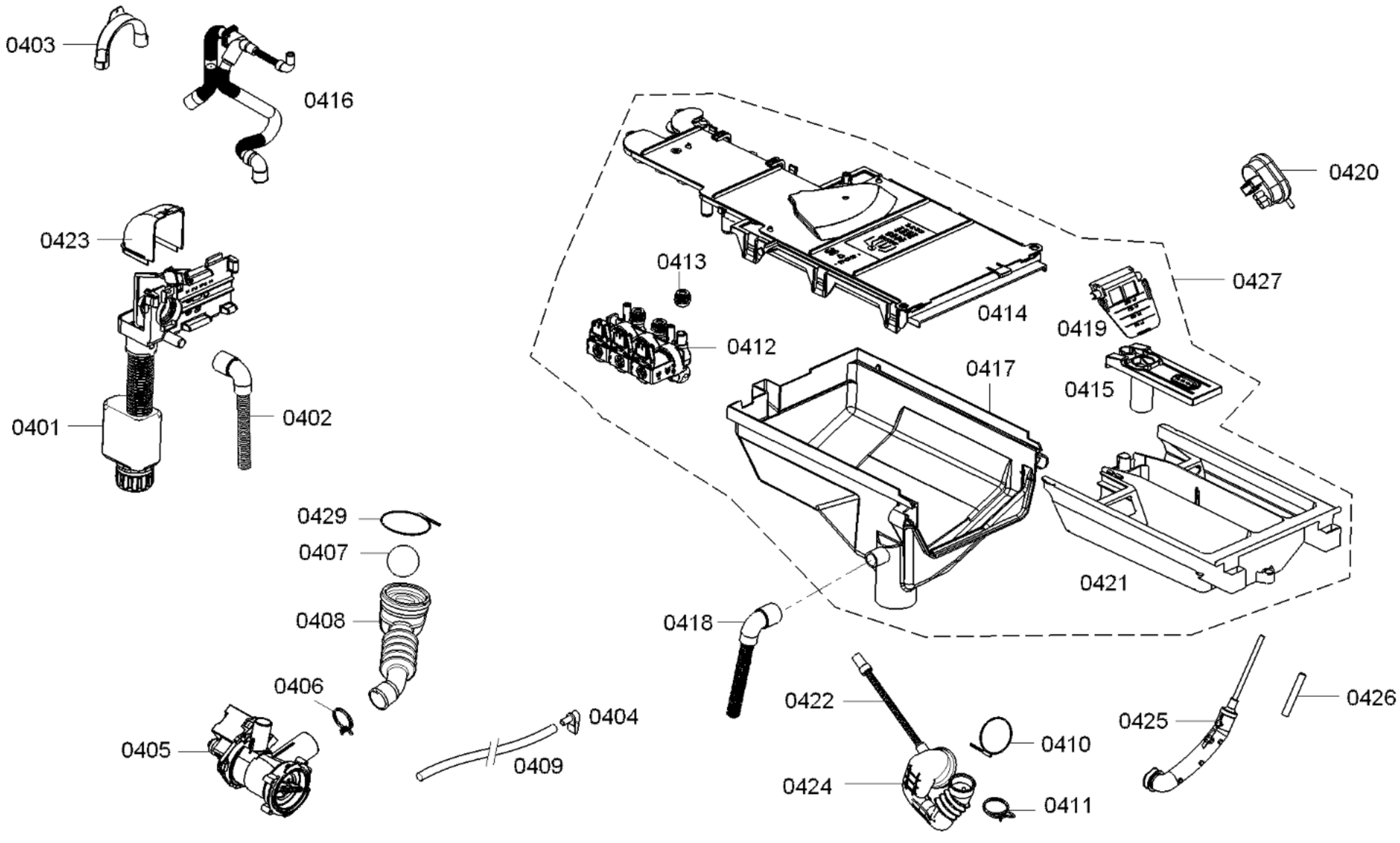
0403
0416
0423
0401
0402
0429
0407
0408
0406
0405
0404
0409
0413
0412
0414
0420
0427
0419
0417
0415
0421
0418
0422
0410
0424
0411
0425
0426

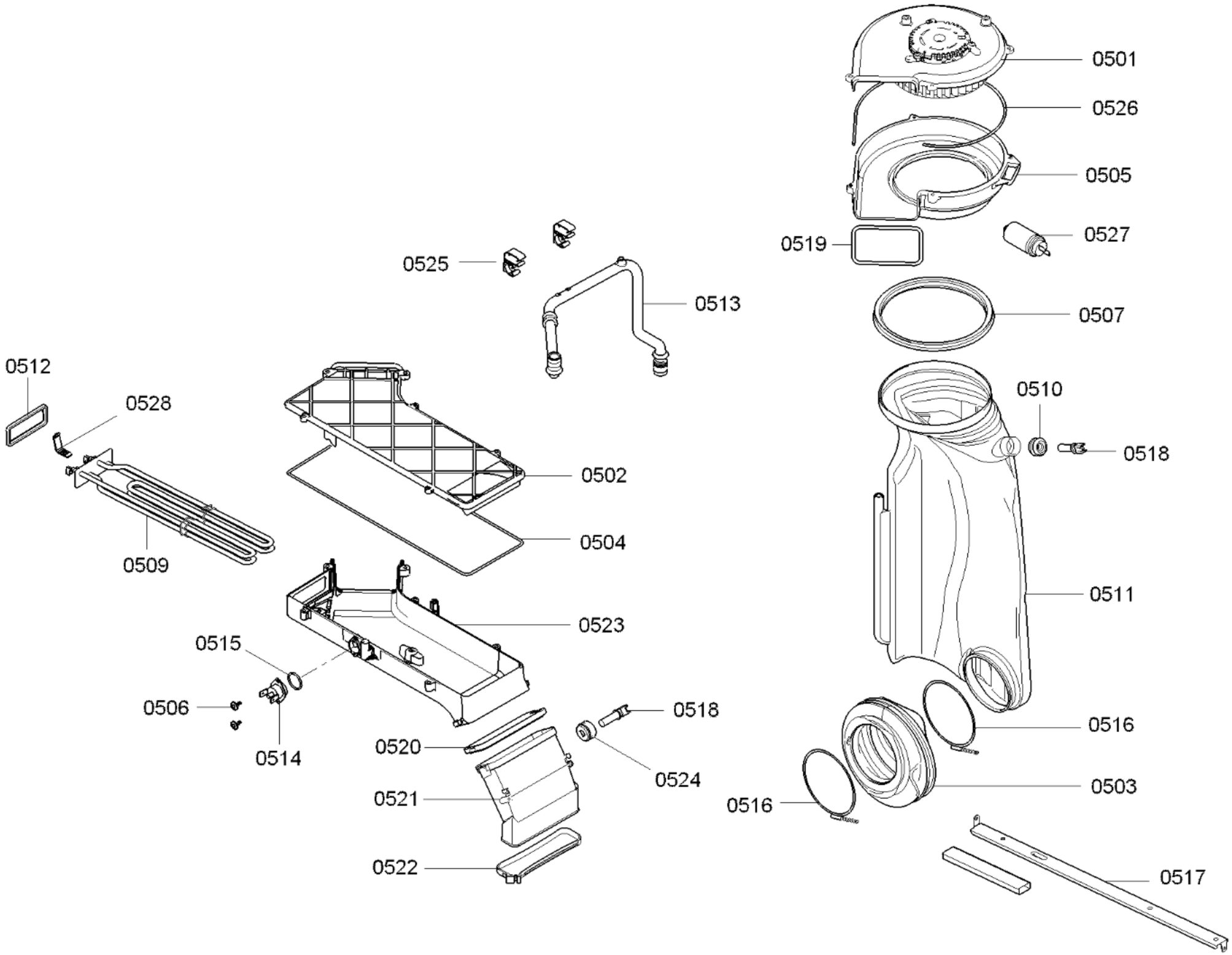

58300000161093 aet 000 g 5/5